கங்கை கொண்ட சோழன்

பாகம் - 2

(சரித்திர நாவல்)

பாலகுமாரன்

கங்கை கொண்ட சோழன்

(சரித்திர நாவல்)

(இரண்டாம் பாகம்)

பாலகுமாரன்

மின்னூலாக்கம் : செல்லா

விசா பப்ளிகேஷன்ஸ்

சுகான்ஸ் அபார்ட்மெண்ட்ஸ்,
பழைய எண்: 28, புதுஎண்: 13, சிவப்பிரகாசம் சாலை,
தியாகராய நகர், சென்னை - 600 017.
தொலைபேசி: 24342899, 24327696
e-mail: enquiry@thirumagalnilayam.com

மின்னூலாக்கம்
செல்லா
www.minnoolakam.blogspot.com

முதற் பதிப்பு	ஏப்ரல், 2013
இரண்டாம் பதிப்பு	ஜனவரி, 2014
மூன்றாம் பதிப்பு	ஏப்ரல், 2014
நான்காம் பதிப்பு	செப்டம்பர், 2014

உரிமை ஆசிரியருக்கு ©

- Title — **GANGAI KONDA CHOZHAN PART II**
- By — **Balakumaran**
- Fourth Edition — September, 2014
- Paper — 18.6 N.S.Book Print
- Total No. of Pages — 568

விலை **ரூ.450-00**

திருமகள் நிலையம்
"சுகான்ஸ் அப்பார்ட்மெண்ட்"
முதல் மாடி எண்.13, சிவப்பிரகாசம் தெரு,
தி.நகர், சென்னை–600 017.
தொலைபேசி எண் 2434 2899, 24327696
பேக்ஸ் எண் 91–44–24341559
E-mail enquiry@thirumagalnilayam.com
website www.thirumagalnilayam.com

Typesetting **RVK DESIGNERS,**
Chennai - 2. Mobile 9710329866
rvkdesigners@yahoo.co.in
Printed at Novena Offset Printing Co., Chennai - 5 ☎ 28446891, 28446166

முன்னுரை

யோகி ராம்சுரத்குமார் யோகி ராம்சுரத்குமார் யோகி ராம்சுரத்குமார் ஜெயகுருராயா. இப்படி என் குருவின் நாமத்தை சொல்லிவிட்டுத்தான் இந்த தலையங்கத்தை எழுதத் தோன்று கிறது.

கங்கை கொண்ட சோழன் இரண்டாம் பாகம் எழுதி முடித்தப் பிறகு மனதுக்குள் மிகப் பெரிய வியப்பு ஒட்டிக் கொண்டது. இது எப்படி நடந்தது என்றே தெரியவில்லை. முதல் பாகத்தை எடுத்துக் கொண்டு போய் நுரையீரல் குணப்படுத் துவதில் வல்லுனரான டாக்டர் சுந்தர்ராஜன் அவர்களிடம் கொடுத்தேன். 'என்னது இவ்வளவு பெரிய புத்தகம். எப்பொழுது எழுதினீர்கள்' என்று கேட்க, நான் 'Copd'க்குப் பிறகு' என்று சொன்னேன். 'ஹா' என்று மிகப் பெரிதாக வியந்தார். அந்த வியப்புக்கு ஒரு காரணம் இருக்கிறது.

நான் மரணத்தோடு போராடிக் கொண்டிருந்த காலம், அது. எப்படியேனும் என்னை குணப்படுத்தி விட வேண்டும் என்று கங்கணம் கட்டிக் கொண்டதுபோல அவர் செயல்பட்டார். தன்னுடைய முழு படிப்பறிவையும், பட்ட அறிவையும் செலுத்தி என்னை மெல்ல மெல்ல நிமிர்த்திக் கொண்டு வந்தார். இதற் கிடையே வேறு சில மருத்துவர்கள் நான் இனிமேல் ஆக்ஸிஜ னோடேயே வாழ வேண்டுமென்றும், அதுவும் குறைந்த காலமே உயிரோடு இருப்பேன் என்று ஆசீர்வதித்தார்கள். அந்த பேச்சு எனக்குள் ஒரு வேகத்தை கிளப்பியது.

என் குருநாதர் யோகி ராம்சுரத்குமாரோடு நான் மனதுக்குள் பேசத் துவங்கினேன். 'எழுதியது போதுமா, உங்களுக்கு திருப்தி தானா. வேறு சில எழுத எனக்கு எண்ணம் இருக்கிறதே. அவைகளை எழுதி முடிக்க வேண்டாமா. நீங்கள் சொல்லுங் கள். இருந்து எழுதுவது என்றாலும் சரி. வந்து உங்களுக்கு அருகே உட்கார்ந்து கொள்வது என்றாலும் சரி' என்று சகலமும்

விட்டொழித்து அமைதியாகப் பேச, இருக்குமாறு கட்டளை வந்தது. அடுத்த சில மணி நேரங்களிலேயே குணம் தெரிந்தது.

வேகமாக மூச்சுக் காற்று உள்ளே செலுத்தப்படுகின்ற நிலையில் இருந்த நான் மெல்ல மெல்ல உடல் தேறினேன். ஆக்ஸிஜன் இல்லாது வாழவும் பழகிக் கொண்டேன். அவை இல்லாது நடக்க, நிற்க என்னால் சில நாளில் முடிந்தது. மிக வேகமான இந்த முன்னேற்றம் கண்டு டாக்டர் சுந்தர்ராஜன் திகைத்தார். அதனாலேயே தடிமனான முதல் பாகம் அவருக்கு பரிசளித்தவுடன் வியப்பின் எல்லையைத் தொட்டார். அந்த க்ஷணம் அவர் சொன்னது இது கடவுளுடைய அருள். உங்களுக்கு கிடைத்த வரம் என்று பேசினார்.

இப்பொழுது நினைத்தாலும் ஆச்சரியமாக இருக்கிறது. இரண்டாவது பாகமும் எழுதி முடித்துவிட்டேன். மூன்றாவது பாகத்திற்கு வேலை செய்ய துவங்கிவிட்டேன்.

'ICU'விலிருந்து வெளியே வந்து சாதாரண வார்டில் மூன்று நாள் தங்கி மறுபடியும் ICUவிற்கு அனுப்பப்படுகின்ற சிக்கலான நேரத்தை நான் சந்தித்தபோது என் நண்பர்களும், குடும்பத்தினரும் பலகீனமானார்கள். நம்பிக்கை இழந்தார்கள். என் குருநாதர் பெயரையே என் காது பட உச்சரிக்க ஆரம்பித் தார்கள். பாலகுமாரனை காப்பாற்று என்று மனம் கதற வேண்டிக் கொண்டார்கள். அவர்கள் பிரார்த்தனையினால், என் குருவின் அருளினால் நான் குணமானேன் என்பது என் அசைக்க முடியாத நம்பிக்கை. அதனால்தான் இந்த நாவலும் எழுதப்பட்டது என்பது என் ஆணித்தரமான எண்ணம்.

உடையார் எழுதி முடித்த சில காலங்களிலேயே இதற்கான வேலையை துவங்கிவிட்டேன். பலமுறை பல ஒலிநாடாக்களில் இதைப் பதிவு செய்து அவை சரியாக வரவில்லையென்று அழித்துவிட்டேன். நாவலின் மையம் என்ன என்பது பற்றி எனக்கு ஊசலாட்டம் இருந்தது. அரிய, பெரிய தகவல்களை எனது நண்பர்கள் பெற்றுக் கொடுத்தார்கள். மிகக் குறிப்பாக கும்ப கோணத்தில் கட்டிட கலைஞராக வாழும் எனது அருமை நண்பர் சீதாராமன் எனக்கு கொடுத்த மிகப் பெரிய உற்சாகம் இந்த நாவல் வெளிவர காரணமாகிறது. அவர் ஒரு கட்டிட கலைஞர்

மட்டுமல்ல. விற்பனையாளர் மட்டுமல்ல. சரித்திரத்தில் மாறா காதல் கொண்டவர். அவருக்கு சோழ தேசம் பூர்வீகம் என்பதால் சோழ தேசத்தை அணுஅணுவாக அனுபவிக்க ஆசைப்பட்டவர். தொடர்ந்து ஆசைப்படுகிறவர். சோழ தேசத்தை விட்டு நீங்கக் கூடாது என்பதாலேயே சென்னையில் பல வாய்ப்பு இருப்பினும் அவர் காவிரிக்கரை ஓரமாக மிகப் பெரிய ஒரு மாளிகை கட்டி அதில் சௌகரியமாக வாழ்ந்து வருகிறார். படுக்கை அறை கதவு திறந்தால் காவிரி கீழே புரண்டு ஓடுவதை பார்க்கலாம். பால்கனியில் நின்றால் காவிரி எதிர்புறம் அலை அடித்துக் கொண்டு ஓடிவரும். வீட்டு வாசற்படியிலிருந்து இருபது தப்படி நடந்தால் படித்துறை வந்துவிடும். மூன்று படி இறங்கினால் காவிரி கால் தொடும். இப்படிப்பட்ட ஒரு அற்புதமான இடத்தில் மிகக் கடுமையான உழைப்பின் பேரில் வீடு கட்டி வாழ்ந்து கொண்டிருக்கும் எனது நண்பர் திரு. சீதாராமன் பல்வேறு விஷயங்களை இதற்காக திரட்டிக் கொடுத்தார்.

எது இந்த நாவலின் மையமாக இருக்க வேண்டும் என்பது பற்றி என்னிடம் கடுமையாக விவாதித்தார். மிக நீண்ட நாட்கள் கிட்டத்தட்ட கூட்டிப் பார்த்தால் ஒரு நூறு மணிக்கு மேற்பட்டும் அவரோடு இதுபற்றி நான் பேசியிருக்கிறேன். தாம் சேகரித்த தகவலை தான் முனைவர் பட்டம் பெறுவதற்காக, ஆராய்ச்சி பட்டம் பெறுகின்ற அந்த வேலைகளுக்கு நடுவே இராஜேந்திர சோழர் பற்றிய தகவல்களையும் விசாரித்து, சோழ தேசத்தின் மாண்புகளைச் சொல்லி சிறு சிறு கோவில்களில் உள்ள கல்வெட்டுகளையும் எனக்கு இனம் காட்டி என்னை எழுதத் தூண்டியவர் திரு. சீதாராமன் அவர்கள். அவருடைய உதவிக்கு, அன்புக்கு நான் சிரம் தாழ்ந்து வணக்கம் சொல்கிறேன்.

இதைத் தவிர, கோகுல் சேஷாத்ரி என்ற அமெரிக்க நண்பரும் இந்த நாவல் எழுத எனக்கு உற்சாகம் ஊட்டினார். நாங்கள் மூவரும் இரவு நேர தொலைபேசியில் மணிக்கணக்காக கான்ஃபரன்ஸ் உரையாடுவோம். திரு. கோகுல் சேஷாத்ரி சேரர் கோட்டை என்ற நல்ல நாவலுக்கு சொந்தக்காரர். வெறி பிடித்த சோழ சரித்திர ஆய்வாளர். புத்த தத்துவத்தில் மயங்கியவர். அவருடைய அன்புக்கும் நான் நன்றி சொல்கிறேன்.

திரு. ஒரிஸா பாலு அவர்கள் கடற்பயணம் குறித்தும், ஆமைகள் குறித்தும், நீரோட்டம் குறித்தும், கங்கை நதி குறித்தும், ஒரிஸாவை குறித்தும் பல தகவல்கள் என்னோடு பகிர்ந்து கொண்டார். ஒரிஸா பாலுவினுடைய தகவல்கள் எனக்கு மிகப் பெரிய தெளிவை கொடுத்தன. திரு. ஒரிஸா பாலு அவர்களை எனது நண்பர் கட்டிட கலைஞர் திரு. சுந்தர் பரத்வாஜ் வழிபடுத்தினார். இவர்கள் இருவருக்கும் என் நன்றி.

தகவல்கள் கிடைத்தால் போயிற்றா. நாவல் எழுத வேண்டாமா. இதற்குப் பிறகுதான் இருக்கிறது உண்மையான சோதனை. இவற்றை வரிசைப்படுத்தியும் ஒரு கதையை மனதுக்குள் கொண்டு வந்தும், எப்படி ஆரம்பிக்க வேண்டும் என்று தீர்மானித்தும் என்னென்ன எழுத வேண்டும் என்று ஒரு பட்டியலிட்டும் நான் பட்ட அவஸ்தைக்கு துணையாக நின்றவர்கள் திருமதி பாக்கியலக்ஷ்மி சேகர், திருமதி சௌம்யா ரவிச்சந்திரன், திருமதி ஜெயலக்ஷ்மி சூர்யபிரகாஷ். எழுதுவதற்கு முன்பு எப்படி எழுதப் போகிறேன் என்று எழுதுவதை கதையாக சொல்கிற ஒரு பழக்கம் எனக்கு உண்டு. ஒரு நாவல் எழுதுவது போல நான் மணிக்கணக்கில் ஒரு கதையைப் பற்றி அங்குலம் அங்குலமாக பேசுவேன். அதனுடைய விளக்கங்கள், வர்ணனைகள், வசனங்கள் எல்லாம் மடமடவென்று ஆற்றொழுக்காக என்னிடமிருந்து வெளிவரும். இவைகளை கேட்பதற்கு ஆளில்லாது வெறுமே சுவர் பார்த்து பேச முடியுமோ. என் பேச்சை பொறுத்துக் கேட்டு, அதற்கு எதிரொலித்து, தொடர்ந்து விளக்கம் கேட்டு இப்படி இல்லையே என்று சந்தேகம் எழுப்பி என்னோடு என்னை உற்சாகப்படுத்தியது இந்த மூன்று சினேகிதிகள்தான்.

என் இல்லத்தில் உள்ள பெரிய மேல் மாடியில் செடிகளுக்கு நடுவே அமர்ந்து பல மாலைப் பொழுதுகள் கங்கை கொண்ட சோழனைப் பற்றி நாங்கள் பேசுவோம். எனக்கு கணிணியை இயக்கத் தெரியாது. கற்றுக் கொள்வதில் விருப்பமும் இல்லை. அதற்கு காரணம் செல்வி ரம்யா. செல்வி ரம்யா பாஸ்கரின் இந்த உதவி எனக்கு மிகப் பெரிய பலம் கொடுத்தது. இயக்கி கொடுத்தது மட்டுமல்ல. அவைகளை பிரித்து இன்னின்ன

கோப்பில் இன்னின்ன விஷயங்கள் இடம்பெற்றிருக்கின்றன என்று பிரித்து வைத்தும், என்னுடைய படுக்கை அறை முழுவதும் வரைபடங்கள் ஒட்டியும், தகவல்கள் எழுதியும் எனக்கு பேருதவி செய்தவர் இந்த சினேகிதி. என் அறுபத்தியேழு வயதில் கால்களில் வலிவு குன்றியிருக்க இவர் தோளில் கை பற்றியபடி நான் பல கோவில்களுக்கு அலைந்திருக்கிறேன். இவர் தாயார் திருமதி இந்திரா பாஸ்கர் அவர்களும் இந்த புதினத்தில் நல்ல ஆர்வம் காட்டினார்கள்.

இவர்கள் அனைவரும் மயிலை யோகி ராம்சுரத்குமார் சத்சங்கத்தை சார்ந்தவர்கள். நான் ஒலிநாடாவில் புதினத்தை பதிவு செய்ய ஆரம்பிக்க அதை தன்னுடைய கையெழுத்திலே மாற்றி முப்பது முப்பது பக்கமாக இணைத்துக் கொடுத்து அவைகளை அச்சுக்கு அனுப்ப உதவி செய்தவர் திருமதி பாக்யலக்ஷ்மி சேகர். இவர் இல்லையெனில் இந்தப் புதினம் வந்திருக்காது. மிக எளிய விவசாய குடும்பத்தில் பிறந்து, திரு. சேகருக்கு வாழ்க்கைப்பட்டு சந்தோஷமாக தன் காலத்தை நடத்திக் கொண்டிருக்க, எனக்கு உதவி செய்ய வேண்டுமென்று வந்து ஒரு நாளின் பெரும்பகுதியை எனக்காக ஒதுக்கியவர். தாய் மொழித் தெலுங்கு. தமிழ் அவ்வளவு வேகமாக வராது. ஆனாலும் தவறுகளையெல்லாம் திருத்திக் கொண்டு அவர் இதற்காக உழைத்த பாங்கு மிக அற்புதமானது. என் வாழ்க்கைக்கும் ஒரு அர்த்தம் இருக்கணும் இல்ல என்று ஒரே வார்த்தையில் என் பாராட்டுகளை தூக்கி எறிந்தவர். நான் இவருக்கு கடன்பட்டிருக்கிறேன்.

என் வீடு மகத்தானது. எனது இரண்டு மனைவியரும் என் மீது மிகப்பெரிய விசுவாசத்தை வியப்பை கொண்டிருப்பவர்கள். நான் என்ன செய்து கொண்டிருக்கிறேன் என்பதை தெளிவாக உணர்ந்தவர்கள். அதற்காக முழுவீச்சில் உதவி செய்பவர்கள். எனக்கு கணிணியைப் பற்றி தெரியாதது போலவே ஒரு குடும்பம் நடத்துவது பற்றியும் தெரியாது. தெரிந்து கொள்ளுகின்ற அக்கறையும் கிடையாது. எனவே, எனக்கு பதிலாக திருமதி சாந்தா அவர்கள் அந்த பொறுப்பை எடுத்துக் கொள்ள எனக்கு உணவிடும் பொறுப்பை திருமதி கமலா அவர்கள்

எடுத்துக்கொள்ள நான் பரம நிம்மதியாக கங்கை கொண்ட சோழன் எழுதத் துவங்கினேன். நடுவே நோயுற்று மாட்டிக் கொண்டபோது இவர்கள் தவித்த தவிப்பும், செய்த பிரார்த் தனைகளும், அருகே இருந்து பார்த்துக் கொண்டதும் எழுதி மாளாது. நல்லவரையும், வல்லவரையும் நான் மனைவியராகப் பெற்றதால் என் எழுத்துப் பணி இடைஞ்சல் இல்லாமல் செவ்வனே நிறைவேறிக் கொண்டிருக்கிறது.

திருவாளர் கோயமுத்தூர் ரவிச்சந்திரன் திரு. வடவள்ளி ரவிச்சந்திரன் சிங்கப்பூரைச் சார்ந்த திரு. சாரதி அவர்களின் ஊக்குவிப்பு போன்றவை இந்த புதினம் எழுதுவதில் எனக்கு உதவி செய்தன. இவர்கள் ஆதரவு எனக்கு முதுகெலும்பாய் இருந்தது. திருச்சியைச் சார்ந்த டாக்டர் ஹேமா, டாக்டர் ஆனந்த் இரண்டு பேரும் என்னுடைய வாசகர்கள். கதை எழுதுவதற்கு அப்பால் எனக்குள் இருந்த ஒரு தீவிரத்தை கண்டு உணர்ந் தவர்கள். இவர்களிடமும் நான் கங்கை கொண்ட சோழன் பற்றி அதிகம் பேசியிருக்கிறேன். இவர்கள் அனைவருக்கும் என் மனமார்ந்த வணக்கத்தை தெரிவித்துக் கொள்கிறேன்.

உடையாருக்கு உதவிய பல புத்தகங்களே இங்கும் உதவின. சோழ சாம்ராஜ்யத்தைப் பற்றி எழுதுகின்ற எவரும் நீலகண்ட சாஸ்திரி அவர்களை விழுந்து வணங்காமல் நகர முடியாது. அவர் செய்த மிகப் பெரிய ஆராய்ச்சி இன்றைக்கும் நாவலாசிரியர்களுக்கு பெரிய உதவியாய் இருக்கிறது. அவை களை நான் தனியே வரிசைப்படுத்தியிருக்கிறேன். ஒரே ஒரு புத்தகத்தை படித்துவிட்டு இம்மாதிரியான புதினங்கள் எழுத முடியாது. சரித்திர ஆராய்ச்சியாளர் புத்தகங்கள் மட்டும் போதாது. கடலும் கடல் சார்ந்த இடமும், கடல் பக்கத்தின் நீரோட்டமும், அந்த காலத்து பாய்மர கப்பலும், அது பற்றி விவரங்கள் தாங்கிய புத்தகங்களும் எனக்கு பேருதவி செய்தன.

பயணப்படுவது மிகப் பெரிய சந்தோஷம். ஒரு குறிப்பிட்ட மனிதரின் சரித்திரம் தேடி, ஆயிரம் வருடத்திற்கு முன்பான தடம் தேடி பயணப்படுவது இன்னும் உற்சாகமான விஷயம். பல இடங்களில் கருங்கல்லை கட்டிக் கொண்டுதான் உட் கார்ந்து கொள்ள முடியும். உடைந்து போன தூண்களை தடவித்

நான் திகைத்திருக்க முடியும். அப்படி பயணப்படும்போது டாக்டர் மகேஷ்பதி என்கிற என்னுடைய மயிலை யோகி ராம்சுரத்குமார் சத்சங்கத்து அங்கத்தினர் மிகப்பெரிய உதவி செய்தார். ஒரு தகப்பனை பிள்ளை சீராட்டுவது போல மிகப் பிரியத்தோடு இவர் இன்றளவும் என்னை சீராட்டி வருகிறார். அந்த COPD-யிலிருந்து நான் வெளிவருவதற்கு இவருடைய ஆலோசனைகளும், சேவைகளும் காரணம்.

தாம்பரத்திலிருந்து ஹரிஹரன் என்ற ஒரு இளைஞர் பட்டதாரி. ஐ.டி. கம்பெனியில் வேலை செய்கிறவர். என் எழுத்தால் கவரப்பட்டு வாசகரானவர். எழுத்துப் பிழைகள் அதிகம் இருக்கிறதென்று வருந்தி பிழைதிருத்தம் செய்ய எந்த எதிர்பார்ப்பும் இன்றி முன்வந்திருக்கிறார். எழுத்து பிழைக்கு எழுத்தாளன் பொறுப்பல்ல. இருப்பினும் குட்டி குரைத்து நாய் தலையில் விழுந்தது போல, எழுத்தாளன் மீதுதான் புகார் படியும். ஹரிஹரனுக்கு அவர் உதவிக்கு மனமார்ந்த நன்றி.

அனேகமாக தினம் ஷார்ஜாவிலுள்ள என் மகள் ஸ்ரீகௌரி யிடமிருந்து தொலைபேசி அழைப்பு வரும். கங்கை கொண்ட சோழன் பற்றி படிக்க படிக்க என் மகள் உணர்ச்சி ததும்ப பேசுவாள். என் மகன் சூர்யாவிற்கு வேலை பளு அதிகம். கங்கை கொண்ட சோழன் பத்து பக்கம் படித்துவிட்டு எப்படி இதை சினிமா ஆக்குவது என்று பேசுவான். இவர்களின் தூக்கலான உணர்வுகள் எனக்கு உற்சாகம் கொடுத்திருக்கின்றன. இதெல் லாம் இல்லையெனில் வாழ்க்கை சுவாரஸ்யமாக இருக்காது என்பது திண்ணம்.

உறவுகள் நண்பர்கள் எல்லோரையும் வணங்கிவிட்டு மறுபடியும் எனக்குள் உறைகின்ற என் குருநாதரை நோக்கித் தான் நான் கை கூப்புகிறேன். ஐயனே, யோகி ராம்சுரத்குமாரா, நீ இல்லையெனில் என்னால் இந்த புதினம் எழுதியிருக்கவே முடியாது. என்னை நீ நோயிலிருந்து விடுவித்த அந்த கணத்தை நான் இன்னும் நினைவில் வைத்திருக்கிறேன். அது, ஒரு நொடி தான். ஒரு நொடிக்கு முன்பு நோயாளி, அடுத்த நொடி உம் முடைய தொடல். அதற்கு அடுத்த நொடி நோயிலிருந்து மிகப் பெரிய விடுதலை. பரிபூரண நிம்மதி என்ற விஷயத்தை

என்னுள் செலுத்திய அந்த நம்பிக்கையை நான் நன்கு அறிவேன். நீர் கொடுத்த இந்த நம்பிக்கையே என் வாழ்வின் வழிகாட்டி. நீர் கொடுத்த இந்த உத்வேகமே என் செயல்திறனின் சுடர் விளக்கு. மறுபடி உங்கள் பாதகமலங்களை வணங்கி தொடர்ந்து எழுத உதவுமாறு மன்றாடி கேட்டுக் கொள்கிறேன்.

யோகி ராம்சுரத்குமார் யோகி ராம்சுரத்குமார்
யோகி ராம்சுரத்குமார்
ஜெயகுருராயா

என்றென்றும் அன்புடன்,

சென்னை-4 பாலகுமாரன்
23-03-2013

யோகி ராம்சுரத்குமார்

கங்கை கொண்ட சோழன்

இரண்டாம் பாகம்

அத்யாயம்

37

பசுமையான வயல்களும், பாறைகளும் மிகுந்த கலிதண்டி என்ற கிராமத்தில் சோழப்படை உறுதியாக அமர்ந்திருந்தது. கலிதண்டியிலிருந்து நாற்பது காதம் வடக்கே நகர்ந்தால் வேங்கி யின் தலைநகரம் இருந்தது. கலிதண்டியிலிருந்து சற்று கிழக்கே அரைநாள் நடையில் கடற்கரை இருந்தது. கலிதண்டி மேடாக இருந்தது. எனவே பள்ளத்து பகுதியை பாதுகாக்க பள்ளத்தி லிருந்து யாரும் மேலே வராமல் இருக்க ஒரு சரியான இடத்தை தேர்ந்தெடுத்து சோழ வீரர்கள் உட்கார்ந்திருந்தார்கள்.

பறை ஒலியை எழுப்பியவர்களும், கள்ளி, காரையை செதுக்கியவர்களும், பாதையைச் செப்பனிடுபவர்களும், குதிரைப் படையும், காலாட் படையும், யானைப்படையும், தேர்ப் படையும் ஒன்றன் பின் ஒன்றாக நான்கு காத தூரத்திற்கு குடியிருந்தன. முதல் காதத்தில் எக்காளம் ஊதினால் இரண்டாம் காதத்தில் அது தெரியும், இரண்டாம் காதத்தில் எக்காளம் ஊதினால் மூன்றாம் காதம் விழித்துக் கொள்ளும். மூன்றாம் காதத்தில் எக்காளம் ஊதினால் நான்காம் காதத்தில் இருக்கின்ற வீரர்கள் தயாராகி விடுவார்கள். எக்காளத்திற்கு விதவிதமான ஓசைகள் உண்டு. எழுந்து நில் என்றும், தயாராய் இரு என்றும், நடந்து முன்னேறு என்றும் எக்காளங்கள் சொல்லும், எக்காளம் வாசிப்பவர்க்கு அது கைவந்த கலை.

எக்காளம் வாசிப்பவர் ஆறு பேர் இருப்பார்கள். இரண்டு இரண்டு பேராக எங்கேனும் ஒரு உயரத்தில் காற்று வரும் திசை யைப் பார்த்து சரியாக கணித்து அந்தப் பக்கம் எக்காளத்தின் ஒலி போகுமா என்று ஒரு விவரத்தோடு உட்கார்ந்திருப்பார்கள்.

அரையன் ராஜராஜன் நான்கு பக்கமும் துணியால் மூடப் பட்டு உயரமாக எழுப்பப்பட்ட கூடாரத்தில் தங்கி இருந்தார். ஒரு படைக்கு சோதனையான நேரம் இப்படி அமருவதுதான். நகர்ந்து போ என்றால் படை நகர்ந்து போய்க் கொண்டே யிருக்கும். உட்கார் என்றால் சம்மணமிட்டு உட்கார்ந்துவிடும். பிறகு கால் நீட்டி சாய்ந்து விட்டால் மறுபடியும் உற்சாகப் படுத்தி எழுப்புவது ஒரு கடினமான காரியம். ஆனாலும் சோழப் படை உடனே எழுந்து நிற்பதற்கு பழக்கப்படுத்தப்பட்டிருந்தது. இதற்காகவே வேண்டுமென்றே இரவு நேரங்களில் படை வீரர்களை ஒன்றாகக் கூட்டி சோறு போட்டு படுக்க வைத்து நள்ளிரவில் திடீரென்று எக்காளம் ஊதி எழுந்திரு, எழுந்திரு, எழுந்திரு என்று பதட்டப் படுத்தி பிறகு அவர்களை ஏதேனும் ஒரு திசை நோக்கி நகர வைக்கின்ற பயிற்சி பலமுறை செய்யப் பட்டிருந்தது. அதனால் தூங்குகிறபொழுதே சட்டென்று எழுந் திருக்கக்கூடிய மனோபாவத்தோடு படை வீரர்கள் இருந்தார்கள்.

ஆனால் இப்பொழுது ஆறு நாட்களாக கலிதண்டியில் உட்கார்ந்திருப்பதால் படை வீரர்களுக்கு கொஞ்சம் சோம்பல் அதிகரித்துவிட்டது. அரிசியின் அளவு அதிகரித்துக் கொண் டிருக்கிறது என்று சமையல் செய்பவர்கள் சொன்னார்கள். 'கூடப் போடு, கூடப் போடு' என்று எல்லா வீரர்களும் வற்புறுத்து கிறார்கள். தூங்கி எழுந்த பிறகு பசி அதிகமாக இருக்கும். பசி அதிகமாகி அதிகம் சாப்பிட்டால் தூக்கம் அதிகமாக வரும். எனவே படையில் சோம்பல் வந்துவிட்டது என்று தெள்ளத் தெளிவாகத் தெரிகிறது. படையின் சோம்பலை நீக்க ஒரு பொய் யான தாக்குதலை நடத்த வேண்டுமென்று அரையன் ராஜராஜன் திட்டமிட்டார்.

கலிதண்டியிலிருந்து வேங்கிக்குள் நுழைந்து கலவரம் செய்து திரும்ப வேண்டுமென்று ஒரு சிறிய படையை தயாரிக்க அவர் ஆரம்பித்தார். ஒரு நாழிகையில் கலவரப்படை தயாராகி விட்டது. மெல்ல மெல்ல இருட்டியது. கலவரம் செய்யும் படை இருட்டில் தான் போகும். இந்தப் படைக்கு அந்த கோட்டை யின் வாயில் கதவை எரித்துவிட வேண்டும். கோட்டைக்குள்ளே சரமாரியாக நெருப்பு அம்பு விட வேண்டும். சுற்றியுள்ள கிராமங் களை எரித்துவிட வேண்டும். பெரிய கற்கள் போட்டு அகழியை தூர்க்க வேண்டும். எங்கு தலை தெரிந்தாலும் அதை அடித்துச் சாய்க்க வேண்டும் என்றெல்லாம் கட்டளைகள் இருந்தன. முகர்ந்து பார்த்துக் கொண்டே போனால் கோட்டையின் ஏதோ

ஒரு பக்கம் யானைகள் இருப்பது தெரிந்துவிடும். கோட்டையின் மதில் சுவருக்கு அப்பால் தான் நெருக்கி தான் யானையை வைப்பார்கள். ஊருக்குள் யானையை வைக்க மாட்டார்கள். யானையின் சிறுநீரும், சாணமும் கடும் வாசனையைக் கொடுக்கும். கோட்டையைச் சுற்றி போகிறவர்கள் அந்த இடத்தை கண்டு பிடித்து விடுவார்கள். வாசனையை வைத்து இங்குதான் என்று சொல்வார்கள். அந்த இடம் முழுக்க முன்னூறு, நானூறு தீப்பந்தங்கள் வீசப்படவேண்டும். ஒரு தீப்பந்தத்திற்கே யானை மிரண்டு அலறும். எதையும் சமாளிக்கின்ற யானை நெருப்புக்கு மட்டும் மிகக் கலவரமாகும்.

இப்படி செய்துவிட்டு விடியலின் போதே திரும்பி விட வேண்டும். திரும்பி ஒரு காதம் போய் வழிப் பாதையில் மறைந்திருக்க வேண்டும். கதவு திறந்து பாலம் இறக்கி அந்தப் படைகள் வந்தால் உடனடியாக தாக்கப்பட வேண்டும் என்றெல்லாம் திட்டங்கள் இருந்தன. முன்னே வரும் படையை தாக்கி விட்டு பிறகு வெகு விரைவாக திரும்பி விட வேண்டும் என்ற விதமும் அவர்களுக்கு சொல்லப்பட்டு இருந்தது. இது கடுமையாக இருப்பின் அந்தக் கோட்டை காலி செய்யக்கூடும் அல்லது உடனடியாக அவர்கள் போருக்கு வரக்கூடும் என்று எல்லோருக்குமே எண்ணம் இருந்தது.

அரையன் ராஜராஜன் ஒரு பத்து வீரர்களை அங்கேயே வேறு ஏதாவது ஒரு இடத்தில் தங்கி ஒரு நாள் முழுவதும் அங்கு ஏற்படுகின்ற சலனங்களை பார்க்க வேண்டும் என்று சொன்னார்.

ஒரு வீரன் மரத்தின் மீதும், ஒருவன் அங்குள்ள எரிந்த வீடுகளிலும், இன்னொருவன் மாடுகள் மேய்ப்பவனாகவும், மற்றோர் வழிப் போக்கர்களாவும் நடிக்க வேண்டும். என்ன விதமான மனோ நிலைமையில் கோட்டையில் இருப்பவர்கள் இருக்கிறார்கள் என்பதை கண்டுபிடிக்கவும் இந்த கலவரப் படை உதவி செய்யும். அரையன் ராஜராஜன் அந்தப் படைகளுக்கு வாழ்த்து சொல்லி அனுப்பினார். சில பேரை முக்கியமாக பார்த்து முறுவலித்தார். சிலரை பக்கத்தில் வந்து ஓங்கி அடித்து பாராட்டினார். குதிரை வீரர்கள் சந்தோஷமாக போனார்கள். எல்லோரிடமும் நல்ல ஜாதி குதிரை இருந்தது. கூடுதலான அம்புகளுக்குண்டான ஒரு இரட்டைமாட்டு வண்டி பின்னால் போயிற்று. மருந்துகள் போயின. அவர்கள் போன சில நேரம் கழித்து அரையன் ராஜராஜன் தன்னுடைய கேயுரங்களை கழற்றி

விட்டு தூய்மையான வேட்டியை கழற்றி விட்டு சாதாரண துண்டுக்கு மாறினார். நீண்ட தொங்கும் முடியை முடித்து உச்சிக் குடுமி ஆக்கிக்கொண்டார். காவித்துணியை மேலே போர்த்திக் கொண்டார். நகைகளை விலக்கினார். ஒரு பூணூல் வாங்கி தரித்துக் கொண்டார். குதிரை ஏறினார். அவர்களை பின் தொடர்ந்தார். கலவரப்படை என்ன தகவல் சொல்லும் என்பதை விட தானே நேரில் அங்கு ஏற்படும் மாறுதல்களை கவனிக்க வேண்டும் என்று பயணப்பட்டார். அவருக்கு துணையாக ஒரு ஒற்றனும், காவல்காரனுமான வீரன் குதிரையில் வந்தான். அவனிடம் வில், அம்பு, வேல் என்று பல ஆயுதங்கள் இருந்தன. நீண்ட வாள் மட்டும் இடுப்பில் தரித்து அரையன் ராஜராஜன் குதிரை ஏறிக் கொண்டார். சுற்றியுள்ள வீரர்களுக்கு அரையன் ராஜராஜனின் தந்திரம் புரிந்தது.

''சோழம் சோழம்'' என்று பிளிறினார்கள்.

அரையன் ராஜராஜன் வெளியேறி புறப்பட்டார்.

மூன்று காததூரம் போன பிறகு சட்டென்று எதிரே இரண்டு குதிரை வீரர்கள் மிக வேகமாக வந்து கொண்டிருந்தார்கள். அவர்களை தாண்டிப் போனார்கள். அரையன் ராஜராஜன் நீண்ட சீழ்கை அடித்தார். குதிரைகள் நின்றன. திரும்பின. மறுபடியும் சீழ்கை அடித்தார் அந்த வீரர்கள் யார் என்று கேட்டார்கள்.

''நான் தான் அரையன்.'' என்று உரக்க கத்த, அவர்கள் குதிரை அருகே வந்தது. அவர்கள் கீழே இறங்கி அரையன் ராஜராஜனின் கால் தொட்டார்கள்.

''என்ன சமாச்சாரம்?''

''ஒரு அறுநூறு பேர் வாளோடும், வேலோடும் இங்கு வருகிறார்கள். ஆனால் அவர்கள் படை எடுப்புக்கு வருவது போல் தெரியவில்லை. அவர்கள் கீழைச் சாளுக்கியனராக இருக் கலாம். அவர்கள் வருவதை மலை உச்சியில் இருந்து பார்த்து விட்டு முதல் செய்தியாக நாங்கள் வந்திருக்கிறோம். அடுத்த செய்தி வரும்.'' என்று சொல்ல, அரையன் ராஜராஜன் யோசித்தார்.

''சரி. இங்கேயே காத்திருப்போம்.'' என்று சொன்னார். அவர் சொன்ன சிறிது நேரத்திற்குள் இன்னும் இரண்டு குதிரை வீரர்கள் வந்தார்கள்.

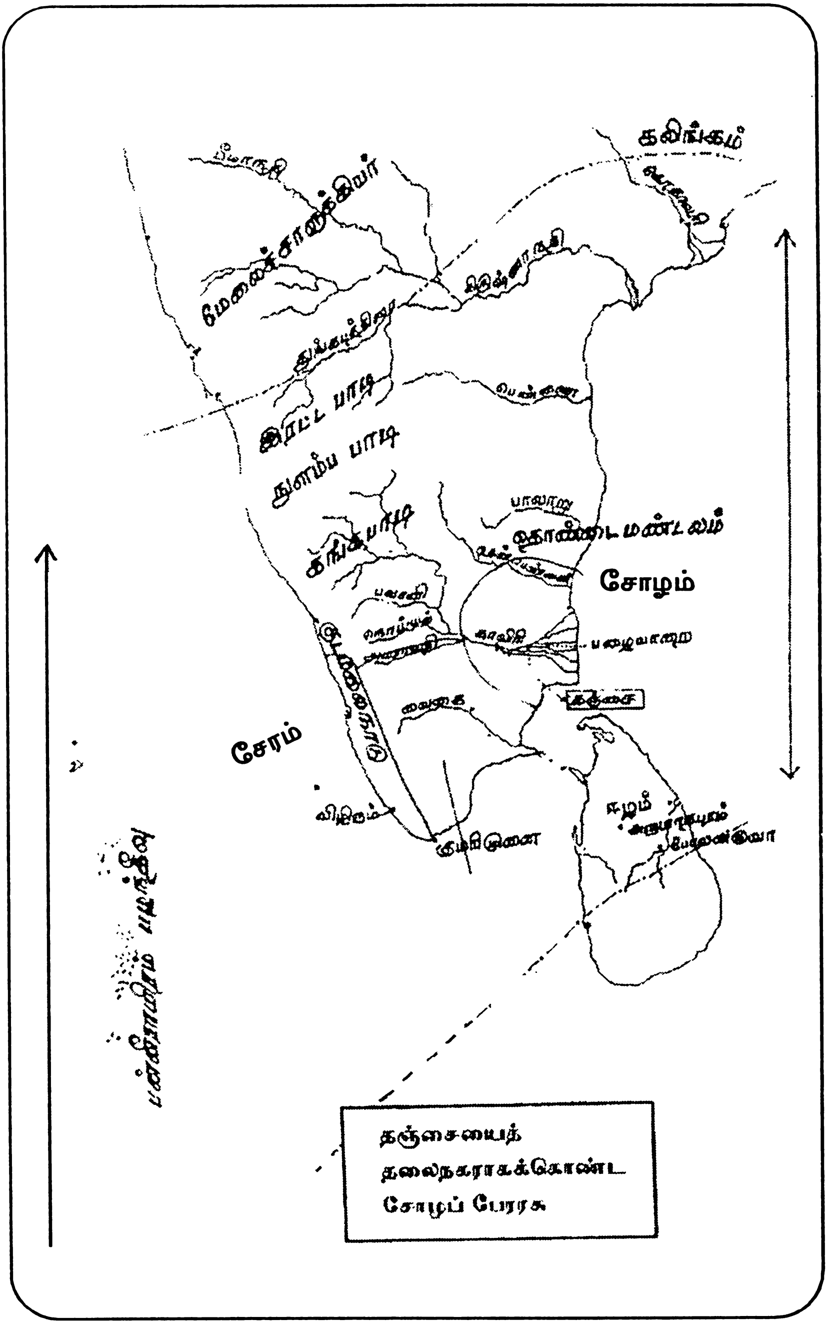

தஞ்சையைத்
தலைநகராகக்கொண்ட
சோழப் பேரரசு

''அவர்கள் அருகே நெருங்கி வந்து விட்டார்கள். போர் செய்யக் கூட வலுவு இல்லாமல் கிட்டத்தட்ட பிச்சை எடுப்ப வர்கள் போல, உணவு உண்ணாதவர்கள் போல, ஊட்டச் செறிவு இல்லாதவர்கள் போல, கவலையுற்றவர்கள் போல இருக்கிறார் கள். அது நிஜமா, பொய்யா என்று தெரியவில்லை. விசாரிக்க முடிவு செய்திருக்கிறோம்.'' என்று சொன்னார்கள்.

அவர்கள் பத்து காத தூரத்தில் இருந்தார்கள். அரையன் ராஜராஜன் ''இது சரி'' என்று குதிரை ஏறிக்கொண்டார். நால்வரும் சோழப்படை இருக்கும் திசை நோக்கி வேகமாகப் போனார்கள். குதிரைகள் அந்த இருட்டில் முக்கால் நாழிகையில் ஒரு மலை ஏறி இறங்கி இன்னொரு மலைச் சரிவுக்கு போய் நின்றது, அந்த சரிவில் மலையை ஒட்டி ஒவ்வொரு வீரராக உட்கார்ந்திருந் தார்கள். குதிரைகள் மர நிழலிலும், புதர் நிழலிலும் மறைக்கப் பட்டிருந்தன.

அரையன் ராஜராஜன் வருவார் என்று அறிந்து அவர்கள் நான்கு பேர் அந்த எல்லைக்கு பக்கம் காத்திருந்தார்கள். குதிரை வந்தவுடன் கொடியை உயர்த்தி சோழம் என்றார்கள். அவர்கள் குதிரை நின்றது.

அரையன் ராஜராஜன் என்ன என்று கேட்க, அவருக்கு நன்கு அறிமுகமான ஒரு குதிரை வீரன் அருகே வந்து ''அவர்கள் தாக்குவதற்காக வரவில்லை. கீழைச் சாளுக்கிய வீரர்கள். அதில் சில வீரர்களை நம் வீரர்களுக்கு அடையாளம் தெரிந்திருக் கிறது. அவர்கள் அருகே நெருங்கி விட்டார்கள். என்ன செய்வது என்று யோசித்துக் கொண்டிருக்கிறோம். இன்னும் கால் நாழிகை யில் அவர்கள் நம்மை தாண்டி விடுவார்கள். மலை இறங்கு வதில் அவர்களில் பலருக்கு சிரமம் இருக்கிறது. உட்கார்ந்து நகர்ந்து நகர்ந்து வருகிறார்கள். நின்று கூட வரமுடியவில்லை.'' என்று சொல்லவே கீழைச் சாளுக்கிய வீரர்கள் சரணடைய வருகிறார்கள் என்று தெரிந்தது.

அரையன் ராஜராஜன் குதிரையை ஓரமாக ஒதுக்கினார். அந்த இருட்டில் உற்றுப் பார்த்தார்.

தேய்பிறை நிலவு அரை நிலவு இருந்தது. கறுப்பு உருவங் களாக தெரிந்தன. எல்லா வீரர்களிடமும் தள்ளாட்டம் தெரிந்தது.

''ஐம்பது பேர் எழும்பட்டும்'' என்று சொன்னார். ஐம்பது பேர் எழுந்தார்கள்.

''முதலில் வருகிற பதினைந்து வீரர்களை மடக்கி இழுத்து வா. மற்றவர்களை உங்களில் சரிபாதியினர் தடுத்து நிறுத்தட்டும். எவரேனும் அசைந்தால் அம்பு விட்டு கொல்லட்டும்'' என்று சொன்னார்.

அவர்கள் வேகமாக முன்னேறினார்கள்.

அடுத்த ஐம்பதை தயாராக இருக்கச் சொன்னார். அந்த அடுத்த ஐம்பது தயாராக இருந்தது. அடுத்த ஐம்பதையும் மறைந்திருந்து துடியாக இருக்கச் சொன்னார். அது துடியாக இருந்தது.

இப்பொழுது கீழே வீரர்கள் இறங்க. இந்த ஐம்பது வீரர்கள் பயங்கர சத்தத்துடன் அவர்களை நோக்கி நடக்க அந்த வீரர்கள் சிதறி ஓடினார்கள். ஓடியவர்களில் முதல் பதினைந்து பேரை மடக்கி சோழ வீரர்கள் பிடித்து வந்தார்கள். முதுகில் அடித்தார்கள்.

''அடிக்காதீர்களய்யா. சோழ வீரர்கள்தானே. உங்களை நோக்கித் தான் வந்திருக்கிறோம்.'' என்று ஒருவன் பெரிதாகக் கத்தினான். அடிப்பதை நிறுத்தினார்கள். அரையன் ராஜராஜனுக்கு அருகே கொண்டு வந்தார்கள்.

அரையன் ராஜராஜன் தீப்பந்தம் ஏற்றச் சொன்னார். ஒன்று, இரண்டு, மூன்று, நான்கு, ஐந்து என்று தொடர்ச்சியாக அந்த சேனை முழுவதும் தீப்பந்தங்கள் ஏற்றப்பட்டன. தீப்பந்தங்கள் மெல்ல வந்து சூழ்ந்து கொண்டன.

''யார் நீங்கள்?'' என்று கேட்க,

''கீழைச் சாளுக்கிய வீரர்கள். கடந்த ஒரு வாரமாக நல்ல உணவு இல்லை. எங்களுக்கு உணவு கொடுப்பதில் சுணக்கம் காட்டுகிறார்கள். நாங்களாக ஆடு அறுத்து தின்றாலும் வந்து அந்த உணவை நாசம் செய்து விட்டு போகிறார்கள். ஏதோ எங்களை கொன்று விட்டுத்தான் கோட்டையை காலி செய்ய வேண்டும் என்ற எண்ணம் இருப்பது போல் தெரிகிறது. இவனுக்கு இன்றிலிருந்து பத்தாம் நாள். அவனுக்கு பன்னிரெண்டு. அவனுக்கு பதிமூன்று என்று எங்களை நோக்கி கை நீட்டி பேசுகிறார்கள். எங்களுக்கு கலவரமாகிவிட்டது. அங்கே, இங்கே என்று ஓடி ஒளிந்து ஒன்றாக்கி ஒரு படையாக நாங்கள் உங்களை

நோக்கி வந்திருக்கிறோம். எங்களுக்கு பின்னே தொடருவார்கள் என்று கொஞ்சம் உறுதியான வீரர்களை பின்னால் வரச் சொல்லி யிருக்கிறோம். எங்களால் நிற்கக் கூட முடியவில்லை. அரையன் ராஜராஜன் அவர்களே, உங்கள் காலில் விழுந்து கேட்டுக்கொள் கிறோம். சற்று உட்கார்ந்து கொள்ளலாமா?'' என்று கேட்க, அவர்கள் புல்மேட்டில் உட்கார வைக்கப்பட்டார்கள்.

சோழ வீரர்கள் கீழே இறங்கி அவர்கள் தாகத்துக்கு தண்ணீர் கொடுத்தார்கள்.

அம்புகள் எடுத்துப்போன வண்டியில் ஒரு பழ மூட்டை இருந்தது. அந்த பழமூட்டையை கொண்டு வந்து அந்த பதி னைந்து வீரர்களுக்கும் விநியோகித்தார்கள்.

''போய் உங்களில் மற்றவரை ஒன்றாக வரச் சொல்'' என்று சொல்ல. அவர்கள் ஒன்றாக வந்தார்கள். அவர்கள் வேகமாக தங்களுக்குள் பேசுவது கேட்டது.

'இராஜேந்திரர் வரவில்லையா, இர்ராஜேந்திரர் வரவில் லையா'' என்பதே கேள்வியாக இருந்தது.

''இராஜேந்திரர் வருவார் கவலை வேண்டாம்'' என்று சொல்லி அவர்களில் ஒருவனை தனியே அழைத்துப் போனார். என்ன திட்டமாக இருக்கும் யார் உள்ளே தலைமை. கங்கே யாதவ் என்பவன்தான் தலைமை, அவன் குடிகாரன். எப்பொழு துமே வெறியோடு இருக்கிறவன். வீரர்களை கடுமையாக நிந்தித்துப் பேசுபவன். அவன் வீரர்களே அவனுக்கு வெறுப் போடு இருக்கிறார்கள். எங்களை அவன் மிக இழிவாக நடத்து கிறான். கீழைச் சாளுக்கிய நாய்கள் என்கிறான். கீழை நாய்கள் என்ற சுருக்கமாக கூப்பிடுகிறான். எங்களுக்கு உணவு மட்டு மல்ல நாங்கள் போர் பயிற்சி எதுவும் செய்யக்கூடாது என்று கவனமாகப் பார்த்துக் கொள்கிறான். போர் பயிற்சி செய்தால் ஆயுதங்களை பிடுங்கி விடுவேன் என்று உரக்க சப்தமிடுகிறான். நாங்கள் வெறுமே ஆயுதங்களை தாங்கி நிற்கிறோம். ஒருமுறை கூட பயிற்சி செய்வதில்லை, உட்கார்ந்து எழுந்து தொடை தசை களை வலுப்படுத்தினால் அவனையும் கூப்பிட்டு அடித்தான்.

எனவே சோம்பித் திரிவதைத் தவிர நாங்கள் எதுவும் செய்யக்கூடாது என்பதுதான் அவனுடைய குறிக்கோளாக இருக்கிறது. எங்களுக்கு அது வெட்கமாகவும், வேதனையாகவும்

இருந்தது. சிலர் ரகசியமாகப் போய் உடற்பயிற்சி செய்துவிட்டு வந்தார்கள். அவர்கள் பின்புறமாக இருக்கிறார்கள். அவர்களை வரச்சொல்லி நான் சொல்லியிருக்கிறேன். எங்களை தயவு செய்து நீங்கள் சோழ தேசத்திற்கு அனுப்பி விடுங்கள். அங்கு போய் மன்னரை சந்தித்து அல்லது மன்னருக்கு இணையாக இருப்பவரை சந்தித்து அமைதியாக இருக்கிறோம். எங்களை தயார் செய்து கொள்கிறோம்'' என்று சொல்ல, அரையன் ராஜராஜன் யோசித்தார்.

''இப்போதைக்கு நீங்கள் போய் சோழப் படைகளோடு கலந்து கொள்ளுங்கள். அங்கு இந்த பழங்களை உண்ணுங்கள். நல்ல சாப்பாடு அங்கே இருக்கிறது. சாப்பிட்டு விட்டு இளைப்பாறுங் கள். உங்களில் யார் சுறுசுறுப்பாக இருக்கிறார்களோ அவர்கள் கோட்டை எங்கே என்று வழி செலுத்த வாருங்கள்.'' என்று சொல்ல, அந்தப் படை மெல்ல நகர்ந்தது. அவர்களைச் சுற்றி பத்து சோழ வீரர்கள் நடந்தார்கள்.

அவர்கள் வருகிறார்கள் என்று சொல்லுவதற்கு ஐந்து குதிரை வீரர்கள் சோழப்படை இருக்கும் இடம் நோக்கி போனார் கள். இவர்களை சோழப்படையை தாண்டி நிற்க வைக்கும்படி சொல்லப்பட்டது.

கலவரப்படையோடு இரண்டு கீழைச்சாளுக்கிய காவலர் கள் வந்து நின்றார்கள். நாங்கள் சகல விஷயங்களையும் சொல் கிறோம் என்று சொன்னார்கள். கோட்டையுனுடைய வடிவத்தை வரைந்து காண்பித்தார்கள். எந்த இடத்தில் யானை இருக் கிறது என்று காண்பித்தார்கள். எந்த இடத்தில் குதிரை இருக்கிறது என்று காண்பித்தார்கள். எந்த இடத்தில் காலாட் படை இருக் கிறது என்று சொன்னார்கள். யாதவ் எங்கிருக்கிறான் என்று காட்டினார்கள்.

அரையன் ராஜராஜனுக்கு பெரும் புதையல் கையில் விழுந்தது போல் ஆயிற்று.

''இது போதும். இது போதும். படை எடுப்பே நடக்க வேண் டாம். அழித்துவிடலாம்'' என்று சொல்லி குதிரை ஏறி கிளம்பினார்.

மிகச் சாதாரண உடையில் எந்த கேயுரமும் இல்லாமல் வருகின்ற அரையன் ராஜராஜனை பார்த்து சோழ வீரர்கள் சிரித்து வாழ்த்து சொன்னார்கள். அந்த கலவரப்படை முன்னேறியது.

விடியலுக்கு இன்னும் ஒரு நாழிகையே இருக்கின்ற நேரத்தில் கோட்டைக்கு அருகே போயிற்று. கோட்டை ஆழ்ந்த உறக்கத்தில் இருப்பது தெரிந்தது. மேலே கூண்டில் இருக்கின்ற வீரன் கூட தூணில் சாய்ந்து கொண்டு தூங்கிக் கொண்டிருந்தான். ஒரு ஆள் மட்டும் இடதும், வலதுமாக தூக்கத்தோடு மாடத்தில் அலைந்து கொண்டிருந்தான்.

சோழப்படை அமைதியாக எந்தவித சப்தமும் இன்றி இருட்டில் ஒரு வட்டமாக நின்று கொண்டது. கீழைச் சாளுக்கிய வீரர்கள் இடம் காண்பித்தார்கள். இங்குதான் யானை என்றதும் அங்கு ஒரு படை நிறுத்தப்பட்டது. இங்கு குதிரை என்று சொல்லப்பட்டது.

''இடதுபக்கம் குதிரையும், வலதுபக்கம் யானையும் பின்புறம் காலாட்படையும் இருக்கும்போது காலாட்படையை விட்டு விடலாம். கங்கே யாதவ் எங்கிருக்கிறான் என்று பார்'' என்று சொல்ல,

கங்கே யாதவ் இடம் நோக்கி சிலர் நின்று கொண்டார்கள். கோட்டையின் மரக்கதவை நோக்கி இருபது வீரர்கள் நின்று கொண்டார்கள். பாலம் மேலே ஏற்றப்பட்டிருந்தது. பாலம் மரத்தால் ஆகியிருந்தது. மரத்துக்கு பின்புறம் இருக்கின்ற கதவு மரத்தால் ஆகி இருந்தது. இவைகளை எடுக்க வேண்டுமென்றால் என்ன செய்வது என்று யோசித்தார்கள். அந்த வீரர்களே திட்டமிட்டார்கள். உடும்புகளை அந்த கோட்டையின் வாசலை நோக்கி வீசினார்கள். உடும்புகள் போய் கெட்டியாகப் பற்றிக் கொண்டன. உடும்புகளை இழுத்தார்கள். இன்னும் இறுகப் பற்றிக் கொண்டன. கொஞ்சம் மெல்லிய உருவம் கொண்ட வீரன் அந்த உடும்பு தொங்கிய கயிற்றில் ஏறினான். அவன் இடுப்பில் தோல் பை இருந்தது. அந்த தோல் பையில் எண்ணெய் இருந்தது. மெல்ல நிதானமாக நடந்து ஒரு கொக்கியில் தன்னை மாட்டிக் கொண்டு அந்த தோல் பையில் உள்ள எண்ணையை மேல் தூக்கிய பாலத்திற்கும் கோட்டை கதவுக்கும் இடையே பரபரப்பாக பரவலாக ஊற்றினான். இன்னும் ஒரு தோல்பை அவனுக்கு அனுப்பப்பட்டது. அதை எடுத்து வெகுநிதானமாக எல்லா மரத்தின் எல்லா பக்கமும் இருக்கும்படியாக ஊற்றினான். அவன் திரும்பி வருவதற்குள் பாதி கயிறு தாண்டுவதற்குள் வீரர்கள் அம்பு நுனியில் துணி சுற்றி துணியில் எண்ணெய்

வைத்து தீ திகுதிகு வென்று எரிந்தவுடன் வேகமாக அந்த கதவு நோக்கி அடித்தார்கள். அடிக்கும் பொழுது கூச்சல் போட்டார்கள்.

''அடி விடாதே, விடாதே, அடி. நிறைய அடி. போதாது. போதாது. இன்னும் அடி,'' எதிரே கோட்டை விழித்துக் கொண்டது.

கோட்டைக் கதவை தாக்க ஆரம்பித்து விட்டார்கள் என்று தெரிந்த உடனேயே யானை இருக்கும் பக்கம் மிக வேகமாக அம்புகள் அடிக்கப்பட்டன. எல்லா அம்புகளின் நுனியிலும் கங்கு போல நெருப்பு இருந்தது. கூரையில் அடித்ததும் கூரையில் அம்பு சுற்றிக் கொண்டு வேகமாக எரிந்தது. சோழ தேசத்தில் கோட்டைக்குள் இருக்கும் யானைகள் மதில் சுவர் பக்கம் நிற்க வைக்கப்பட்டதே இல்லை. அவைகள் மதில் சுவரிலிருந்து அடுத்த கட்டடத்திற்கு எடுத்துப் போய் அங்குதான் நிற்கும். இரண்டாவது சுற்றில் தான் யானைகள் நிற்கும். முதல் சுற்றில் காலாட்படை வீரர்கள் தான் இருப்பார்கள். வெளியில் இருந்து அம்பு வந்தவுடன் சட்டென்று அவர்கள் சந்து பொந்துகளில் பதுங்கிக் கொள்வார்கள். வெறும் மணவெளி தான் அங்கு இருக்கும். ஒரு அம்புக்கும் ஒரு பயனும் இராது.

இந்த இடத்தில் முட்டாள்தனமாக யானையை நிற்க வைத்து யானையை கலவரப்படுத்த ஆரம்பித்தார்கள். யானைகள் சங்கிலியை அறுத்துக் கொண்டு பிளிறிக் கொண்டு ஓடின. அங்கு பெருங்கூச்சல் எழுந்தது. இப்பொழுது குதிரைப் பக்கம் அடிக்கத் துவங்கினார்கள். குதிரைகளுக்கும் நெருப்பு என்றால் பயம். இன்னும் வேகமாக யானைப்படைகளை விட அதிகமாக அங்கு அம்புகள் விடப்பட்டன. ஓடுகின்ற குதிரைகளை கொல்லு வதற்காக அங்கு வெறும் அம்புகளும் விடப்பட்டன. எதிரே கூண்டில் இருப்பவனை சரமாரியாக தாக்கினார்கள். அரையன் ராஜராஜன் போதும் என்று கூறினார். அந்தக்குரல் மாற்றி மாற்றி எல்லா திக்குகளிலும் பரவின. அவர்கள் நிறுத்தினார்கள்.

எதிரே தகதகவென்று நெருப்பு எரிந்தது. கோட்டைக் கதவு திறந்து தீயை அணைக்க முயற்சித்தார்கள் சோழர்கள். கோட்டைக் கதவு எப்பொழுது திறக்கும் என்று காத்திருந்தார் கள். எல்லா வீரர்களும் அம்பு தொடுத்து தயாராக இருந்தார்கள். முட்டாள் தனமாக கோட்டைக் கதவு திறந்து பாலம் இறக்கப் பட பல நூறு அம்புகள் உள்ளுக்குள்ளே புகுந்து குத்தி பலரைக்

கொன்றன. நெருப்பு இன்னும் வேகமாக எரிந்தது. பாலம் அறுந்து விழுந்தது. கோட்டைக் கதவு முற்றிலும் எரிந்து சாம்ப லாயிற்று. கோட்டைக் கதவு பக்கம் யாருமே வராமல் பின் னடைந்து நின்றார்கள். கோட்டைக் கதவு எரியும் வரை பார்த் திருந்து வீரர்கள் சைகை செய்தவுடன் மிக துரிதமாகி அந்த படை வேகமாக திரும்பி வந்தது. மற்ற சோழப்படை இருக்கும் இடம் நோக்கி கூடிற்று. அவர்களில் ஆறு பேர் ஒற்றர்களாக அங்கு இருந்தார்கள். அவர்கள் வெவ்வேறு உடைகளில் வெவ் வேறு விதமாக இருந்தார்கள்.

மூன்று எருமை மாட்டுடன் ஒரு வீரன் நின்றிருந்தான். கையில் இரும்பு அடிக்கும் சுத்தியுடன் ஒருவன் நின்றிருந்தான். மரப்பலகைகளை தலையில் சுமந்து கொண்டு இன்னொருவன் வந்தான்.

கீழை சாளுக்கிய வீரர்களை சோழப்படை அரவணைத்துக் கொண்டது.

''நான் உறுதி கூறுகிறேன். நான் நூறு பேர் கொண்ட குழுவிற்கு தலைவன், இது என்னுடைய கேயூரம், நான் சொன் னால் அரையன் ராஜராஜன் கேட்பார். உங்களுக்கு வீடுகளும், பசுக்களும், பொற்கழஞ்சுகளும் நிச்சயம் தஞ்சையில் தரப்படும். எத்தனை வீடுகள்.'' அவன் ஓலையில் எழுதிக் கொண்டான். ஒவ்வொரு பெயராக குறித்துக் கொண்டான். ஆனால் இது ஒரு தந்திரம்.

கீழைச் சாளுக்கியர்கள் அந்த வீரர்களோடு சேர்ந்து கொண் டார்கள். கோட்டைக் கதவு திறந்து வேறு பலகை போட்டு வெளியே கங்கே யாதவ் வந்தபோது தாங்காமல் ஆடிற்று. வீரர்கள் பயத்துடன் தாண்டினார்கள். குதிரைகள் தடுமாறின. குதிரையிலிருந்து கீழே இறங்கி குதிரையை நடத்திக் கொண்டு வந்தார்கள். பிறகு மேலேறிக் கொண்டார்கள். யானைகள் வர மறுத்தன. மிகுந்த அடி வாங்கி இரண்டு யானைகள் தாண்டின. மற்ற யானைகள் என்ன செய்தும் வரவில்லை. ''போதும் போ.'' என்று கங்கே யாதவ் உத்தரவிட்டான். படைக்கு முன்னே போனான். குதிரை வீரர்களுக்கும் யானைக்கும் நடுவே காலாட் படை இருந்தது. சொல்லொண்ணாத் துன்பத்தை கொடுத்தது. குதிரை வீரர்கள் வேகமாகப் போக காலாட்படை வீரர்கள் ஓடி

இரண்டு சோழ வீரர்களும் குடிசைகளுக்காக குறிப்பெடுத்துக் கொண்டவர்களும் பின்னால் வந்த ஒரு மேலை சாளுக்கிய குதிரை வீரனை மடக்கி இழுத்தார்கள். அந்த குடிசைக்கு அருகே தனியாக நின்ற இன்னொரு பெண் குதிரையை இன்னொரு சோழ வீரன் வாங்கிக் கொண்டான். மரத்தை வைத்திருப்பவர்கள் தாங்கள் உள்ளே போவதாக சைகை செய்தார்கள்.

அவன் ''சரி'' என்று சொன்னான்.

''உள்ளேதான் இருப்போம். கவலை வேண்டாம்.'' என்று சொல்ல, அதையும் புரிந்து கொண்டான். அந்த இரண்டு குதிரை வீரர்களும் மிக வேகமாக கங்கே யாதவின் படையை விலக்கி மேற்கே நகர்ந்து காடுகளில் புகுந்து வெளியே வந்து கங்கே யாதவை தாண்டி முன்னேறி மறைந்து மறைந்து சோழப்படை இருக்கும் இடத்தை நோக்கி வந்தார்கள். போய் அங்கு நின்றதும் 'பொதேர்' என்று கீழே விழுந்தார்கள். சோழ வீரர்கள் அவர்களை வாரிக் கொண்டார்கள். அதீத வேகத்தாலும், மரங்களில் உரசியதாலும் உடம்பில் ரத்த காயங்கள் இருந்தன. வயிறு குழைந்து சுருண்டு இழுத்தது. குடிக்க நிதானமாக தண்ணீர் கொடுத்தார்கள். நெஞ்சை நீவி விட்டார்கள். வயிறில் தண்ணீர் தடவினார்கள். தலையில் ஊற்றினார்கள். தலைச் சூடு இறங்க தண்ணீர் உள்ளே போக அவர்களுக்கு தெளிவு வந்தது. அங்கு நடந்த விஷயத்தை அரையன் ராஜராஜனிடம் தெரிவித்தார்கள். வீரர்கள் உள்ளே போகப் போகிறார்கள் என்பதையும் தெரிவித்தார்கள்.

அரையன் ராஜராஜன் எழுந்து நின்று சந்தோஷப்பட்டார்.

''உங்கள் அனைவரையும் சோழ தேசம் போனவுடன் நான் சொல்லிச் சொல்லி கவனிப்பேனடா.'' என்று உற்சாகமாக பேசினார்.

அவர்கள் சந்தோஷமானார்கள்.

''கண் சொருகுகிறது.'' என்று சொன்னார்கள்.

''சரி, இவர்களுக்கு போய் உதவி செய்.'' என்று சொல்ல, அவர்களை பலகையில் போட்டு சோழ வீரர்கள் மருத்துவரிடம் கொண்டு போனார்கள்.

நாகரத்தினமும், திருஞானசம்பந்தனும் அந்த வீரர்களின் வயிறு பார்த்தார்கள். வயிறு சுருண்டு இழுத்துக் கொண்டு

இருந்தது. மெல்லத் தடவி நீவி விட்டார்கள். முதுகு வேகமான பயணத்தினால் சுளுக்கிக் கொண்டிருந்தது. அதையும் தடவி னார்கள். குப்புறப் போட்டு எண்ணெய் தேய்த்தார்கள். தவிடு ஒத்தடம் கொடுத்தார்கள். சாய வைத்து மெல்ல மெல்ல மது கஷாயம் கொடுத்தார்கள். உள்ளங்கால்களை நாகரத்தினம் தேய்த்து விட்டாள். சொடக்கு எடுத்து விட்டாள். அழுத்தமாக கையினால் இறுக்கி ரத்த ஓட்டம் பரவ வேண்டும் என்று வேலை செய்தாள். தலையில் பச்சிலை சாந்து பூசினார்கள். அந்த வீரர்கள் ஆழ்ந்து தூங்கிப் போனார்கள்.

சோழப்படை கங்கே யாதவுக்காக காத்திருந்தது.

* * *

அத்யாயம் 38

சுமை தூக்கும் யானைகளின் மீது போடப்பட்டு வந்த கயிற்றுக் கட்டிலில் அந்த வீரர்கள் அயர்ந்து உறங்கி கொண்டிருந்தார்கள். ஒருவன் மட்டும் வயிற்று வலியாலோ, உடம்பில் ஏற்பட்ட காயங்களாலோ முனகிக் கொண்டிருந்தான். அடிக்கடி கண்விழித்து நீர் கேட்டான். உடம்பை விட மனம் எதனாலோ சிதிலமுற்று இருக்கிறது என்று திருஞானசம்பந்தன் நாடியைப் பார்த்து தெரிந்து கொண்டான்.

''மதுக் கஷாயம் கூடுதலாகக் கொடுத்துவிடலாமா, புகை போடலாமா''.

''அதனால் என்ன நன்மை விளையப் போகிறது.''

''இன்னும் ஆழ்ந்து தூங்குவான். ஆனால் எழுந்து நின்று இதேபோல உளறலாகத்தானே இருப்பான். எனவே, உளறிவிட்டு போகட்டும். எழுந்து உட்கார்ந்து கொண்டால் அந்த மனதை சமாதானப்படுத்தி விடலாம். பேசி சரி செய்து விடலாம்'' என்று நாகரத்தினம் சொன்னாள்.

கங்கே யாதவை எதிர்கொள்ள சோழப்படை மிகச் சீராக போயிருந்தது. கங்கே யாதவின் கொடியை பார்த்ததும் தாக்க வேண்டும் என்ற தீர்மானம் இருந்தது. கங்கே யாதவை முதல் சரிவிலிருந்து இறங்கவிட்டு பிறகு நேரே மேலே இரண்டாம் சரிவில் ஏறவிட்டு அவன் ஏறும்போது குதிரையில் இறங்கி மிக வேகமாகத் தாக்க வேண்டும் என்ற எண்ணம் இருந்தது.

சரிவில் தாக்கினால் தாக்குதல் மிக பலமாக இருக்கும். அதே சமயம் ஒருவேளை சோழப்படைக்கு சங்கடங்கள் அதிகம் வரலாம். பலிகள் நிகழலாம். எனவே, தாக்குகின்ற படைக்கு இரு பக்கமும் அதேவிதமான எண்ணிக்கை உள்ள குதிரைப் படை வைத்து அவைகள் தாக்குதலில் இறங்காது நேரே விலகி இறங்கி மத்திம பகுதிக்கு போன பிறகு வேகமாக உள்ளே கங்கே யாதவ் படையை நெருக்க வேண்டும் என்ற திட்டம் இருந்தது.

இது மிக அருமையான திட்டம். ஆனால் ஒரு தவறும் நிகழக் கூடாது. இடது, வலது சரிவில் இறங்குபவர் தாமதம் செய்தால் நடுவில் இறங்கி தாக்கி சமவெளிப் பக்கம் ஓடியவர்களை கங்கே யாதவ் படை சூழ்ந்துகொண்டு கடுமையாகத் தாக்கும். அதில் பலபேர் மரணமடையக் கூடும். முன்னே சண்டை போட்டுக் கொண்டிருக்கும் போது பின்னே முதுகு பக்கம் வந்து அம்பு எய்து கொல்வான். இது மகா கோரம். எனவே, அப்படி ஏற்படாது காக்க படைவீரர்கள் முன்னே இறங்கி ஒருவர் பின்னே மறைந்து நின்று கொள்ள வேண்டும் என்று சொல்லப்பட்டது.

அதாவது, முதல் வீரன் இறங்கும்பொழுது முன்பக்கம் பார்ப்பான். இரண்டாவது வீரன் இறங்கும் பொழுது முன் பக்கம் பார்ப்பவனுக்கு முதுகு காட்டி பின்பக்கம் பார்ப்பான். முன்னேயும் கவனம் வைத்து பின்னேயும் கவனித்து வீரர்கள் சரிவில் இறங்கு வார்கள். மூன்றாவது ஆள் முன்பக்கம் பார்ப்பான். நான்காவது ஆள் பின்பக்கம் பார்ப்பான். ஐந்தாவது ஆள் முன்பக்கம் பார்ப் பான். ஆறாவது ஆள் பின்பக்கம் பார்ப்பான். இப்படித்தான் நடுவே இருக்கும் படை சரிந்து வேகமாக இறங்கும். இதைவிட நிதானமாக எந்தவித எதிர்ப்பும் இன்றி இடதும் வலதுமாக நடுவே இறங்குகின்ற படைகள் போல அதே எண்ணிக்கையில் மிக வேகமாக சரிவை நோக்கி அவர்கள் போவார்கள். அவர்கள் சரிந்து நடுவே இறங்குகின்ற வீரர்களுக்கு முன்பே போய் சமவெளியில் நின்று கொள்வார்கள். சமவெளியிலிருந்து இடதும் வலதுமாக கங்கே யாதவ் படையைத் தாக்குவார்கள்.

முன்னே வருகின்ற படை, இடது, வலதாக வருகின்ற படை என்று மூன்று புறமும் மிக வேகமாக தாக்குதல் நிகழும். நான்காவது தாக்குதல் செய்வதற்கு வாய்ப்பிருக்கிறதா என்று அரையன் ராஜராஜன் தவித்தார்.

அவன் முன்னும், பின்னும் அலைவதைப் பார்த்து சேனாதி பதிகளுள் ஒருவனான நீலன் வெண்காடன் முன்னே வந்தான். அவனுக்கு இராஜராஜ மூவேந்த வேளாண் என்ற பட்டப் பெயர் இருந்தது. அவனுக்கு அருகே எப்பொழுதும் துணை இருக்கும் புவன ராஜன் அருகே வந்தான். அவனுக்கும் ராஜராஜ புவனராஜன் என்ற பட்டப் பெயர் இருந்தது.

நீலன் வெண்காடன் முன்னே வர, சட்டென்று நின்று அரையன் ராஜராஜன் அவனைப் பார்த்தார். அந்தப் பார்வையில்

எந்த செய்தியும் இல்லை. வெறுமே வெளிறி நின்றது. அவர் பார்த்தாலும் கூட அவர் சிந்தனை எங்கோ இருப்பதை நீலன் வெண்காடன் தெரிந்து கொண்டான். புவன ராஜன், ''அவர் சிந்தனையிலிருந்து மீளவில்லை'' என்று மெல்லிய குரலில் பேசினான்.

அந்தக் குரல் அவரை அசைத்தது,

''ஆமாம், சிந்தனையிலிருந்து மீளவில்லை. என்ன சொல் லுங்கள்'' என்று அவர்களைப் பார்த்து அரையன் ரர்ஜராஜன் விசாரித்தார்.

''எதை குறித்து அலைபாய்ந்து கொண்டிருக்கிறீர்கள் என்று சொன்னால் அந்த விஷயத்தை நாங்களும் யோசிப்போம் என்று தோன்றியது. அதனால் உங்களை கலைத்தேன். கலைத்தது தவறு எனில் மன்னிக்க வேண்டும்.''

''இல்லை. வேறு யாரேனும் இதை பேசினால் சுகமாகத் தான் இருக்கும். மூன்று திக்கிலும் நாம் அடித்து நொறுக்க முடியும். நான்காவது திக்கிலிருந்து தாக்குதல் நடத்தினால் கங்கே யாதவ் அடியோடு அழிந்து போவான். தாக்குதலுக்கு உண்டான மிகச் சரியான இடம் இது. சரிவிலிருந்து இறங்கி சமவெளிக்கு வந்து மறுபடியும் மேலேற வேண்டும். மேலேறி னால் நாம் நிற்போம். அந்த உச்சி அவனுடையது. இந்த உச்சி நம்முடையது. அவன் சரிவில் இறங்க காத்திருக்க வேண்டும். இறங்கி மேலேற நடுவில் இருக்கின்ற படை கீழே போக வேண் டும். இடதும், வலதும் ஒரே நேரத்தில் இறங்க வேண்டும். சமவெளியை அடைந்து இரண்டு பக்கத்து படையும் அவர்களை நெருக்க வேண்டும். இந்த நேரத்தில் எதிரியின் பின் பக்கத் திலிருந்து ஒரு தாக்குதல் நடத்தினால் நன்றாக இருக்குமே என்று தோன்றியது.

முதலில் குதிரை வீரர்கள், பிறகு காலாட் படை, அதற்குப் பிறகு யானை இரண்டு என்று வைத்திருக்கிறானாம். இவனை விட பரம முட்டாளை நான் பார்த்தது இல்லை. அந்த இரண்டு யானையின் கால்களையும் அம்பால் துளைத்துவிட்டோம் என்றால் அவை எங்கும் நகராது. அலறிக் கொண்டு நாலாதிசையும் ஓடும். அப்படி நாலா திசையும் ஓடினால் அது காலாட்படையை

சிதிலப்படுத்தும். அவர்கள் யானையை வைத்தே அவர்கள் ஆட்களை கொல்லலாம். பிறகு கலைந்திருக்கின்ற காலாட் படையை பின்னால் வந்தவர் தாக்கினால் முன்னால் இருப்பவ ருக்கு இன்னும் வசதி. இடதும், வலதும் இருப்பவருக்கு இன்னும் வேட்டை. ஆக இந்தப் போர் கால், அரைக்கால் நாழிகையில் முடிந்துவிடும்.

நம்மில் முன்னூறு வீரர்கள் தூங்கும்போது கொன்ற அந்த கங்கே யாதவ் எனக்கு உயிரோடு வேண்டும். எப்படி இராஜேந் திரர் பிரம்பால் அடிப்பாரோ அப்படி அவனை பிரம்பால் அடிக்க வேண்டும். கீழைச்சாளுக்கிய வீரர்கள் அதில் இருந்தால் தப்பித்து போக விடுங்கள். மேலைச் சாளுக்கியருடைய காலாட்படை இருந்தால் தப்பித்து போகட்டும். ஆனால் குதிரை வீரர்கள் இருந் தால் அடித்து நொறுக்குங்கள். குதிரையை பறித்துக்கொள் ளுங்கள். ஒரு நாளும் கங்கே யாதவை விடக் கூடாது. கங்கே யாதவை விடக் கூடாது என்பதால் தான் நான் பின்னால் ஒரு படை போக வேண்டும் என்று நினைக்கிறேன். வந்த வேகத்தி லேயே அந்த நாய் மலை உச்சி ஏறி காணாது போகக் கூடும். அந்த இடத்திற்கு எப்படி போவது. இதுதான் என் கவலை. யார் போவது. இதுதான் என் கேள்வி.''

புவனராஜன் குத்திட்டு உட்கார்ந்து கொண்டான்.

''இது நாம் இருக்கும் சரிவு.'' ஒரு மணற் குவியலை உண் டாக்கினான். மேலே தட்டையாக்கினான்.

''எதிர்பக்கம் இன்னொரு குன்று, அந்த சரிவின் உச்சியில் கங்கே யாதவ். நடுவே நாலு விரற் கடை, அதாவது ஒரு காத தூரத்திற்கு சமவெளி இருக்கிறது. ஒரு ஓடை வேறு பாய்கிறது. ஓடையின் கரைகளில் புதர்கள் அதிகம் இருக்கின்றன. புதர்கள் இல்லாத பகுதியில் தான் குதிரைகள் தாண்டும். மற்ற இடங் களில் உள்ள புதர்கள் மிக உயரமானவை. காலாட்படை நுழை யலாமே தவிர வெட்டிக்கொண்டு செடிகளை அப்புறப்படுத் தலாமே தவிர குதிரை ஒன்றும் செய்ய முடியாது. இறங்கி வெட்டி குதிரையை நடத்துவதற்கு மிகவும் நேரமாகும். யானை கள் வரவே வராது. எனவே, எங்கு இடைவெளி இருக்கிறதோ அங்குதான் அவர்கள் வருவார்கள். எத்தனை இடைவெளி இருக்கக் கூடும். இரண்டு, மூன்று, நான்கு,''

''இல்லை. நீ சொல்வது நன்றாக இருக்கிறது புவனன். ஒரே ஒரு இடைவெளிதான் இருக்கிறது. இதை வந்த வீரர்கள் சொன்னார்கள்.''

''அப்படியா, இன்னும் உத்தமம், இந்த இடத்தில் அந்த இடைவெளி இருக்கிறது. ஆனால் இன்னும் பெரிதாக இருக் கிறது. நல்லது. ஒரு காத தூரத்திற்கு இடைவெளி இருக்கிறது. அதாவது நூறு பேர் காலாட்படையினர் விவரமாக உள்ளே நுழையலாம்.

சரி. இப்படிப்பட்ட இடத்தை வைத்துக் கொள்வோம். இந்த குன்றுக்கு அப்பால் வலதுபக்கம் என்ன இருக்கிறது.

நாம் இருக்கின்ற குன்றுக்கு வலதுபுறம் இன்னொரு குன்று இருக்கிறது. இந்த குன்றும் அந்த குன்றும் சேர்ந்து ஒரு பள்ளப் பகுதியை உண்டாக்கி இருக்கின்றன. அது அந்த சமவெளி யைப் போல இல்லை, இன்னும் உயரமாக இருக்கிறது. அதாவது பாதி மலை தூரத்தில் அது ஒன்றோடொன்று ஒட்டிக்கொள் கிறது. இறங்கினால் அவ்வளவு வேகமாக இறங்க முடியாது. நிதானமாகத்தான் இறங்க முடியும். இறங்கி இந்த ஆறு கடக்க வேண்டும். ஆனால் எந்த இடத்திலும் குதிரை வீரர்கள் கடக்கும் படியாக அந்த இடம் இல்லை. எல்லாமும் புதர்கள் நிறைந்த படியாக இருக்கிறது. இந்த பக்கம் இருப்பதை விட அந்த பக்கம் அதிகம் புதர்கள் இருக்கின்றன.

குறிப்பாக கள்ளி, காரை, நாணல் இருக்கின்றன. கள்ளி, காரையைக் கூட வெட்டிவிடலாம். நாணலை வெட்டுவது எளிதா. ஆனால் அதிகம் நாணல் இருக்கின்றது. அந்தக் கரைக்கு போய் நேராகப் போய் எதிரே இருக்கின்ற குன்றின் சரிவில் அதாவது, மலைப்பக்க சரிவில் ஏறி நிற்க வேண்டும். அந்த இடமும் உயரமானது, பிறகு சுற்றி மேலே வரவேண்டும். அந்த மேலே ஏறுதல் மிகக் கடினமானது. பிறகு உச்சித் தளத்திற்கு போக வேண்டும். எதிரியின் யானைகள் கீழே இறங்கிய பிறகு மேலே நிற்க வேண்டும். மேலிருந்து சோழ கொடியை பறக்க விட்டு உரக்க கத்த வேண்டும். அப்போது கீழே கலவரம் அதிக மாகும். கலவரம் அதிகமாக சரிவில் இறங்க வேண்டும். இது முடியும் காரியமா என்று பார்க்க வேண்டும்.''

நீலன் வெண்காடன் யோசித்தான்.

''முடியாது, கங்கே யாதவ் நகர்ந்துவிட்டான். இந்த உச்சிக்கு வெகு சீக்கிரம் வந்து விடுவான். அந்த உச்சியில் நாம் நிற்க வேண்டும். அவன் காத்திருந்தால் நன்றாக இருக்கும். அவன் காத்திராது போருக்கு பரபரத்தான் என்றால், இறங்கினான் என்றால் நாம் போர் துவங்க வேண்டியிருக்கும்.''

''நாம் போர் துவங்காது போனால்...'' அரையன் இராஜராஜன் கேட்டார்.

''அவன் மேலே வர வேண்டும். அவன் மேலே வரவொட்டாது அம்புகள் தொடுத்தால் கீழேயே தடுத்துக் கொண்டு நிற்பான்.''

''மறுபடியும் மேலே ஏறினால்.''

''ஏற முடியாது. அந்த சரிவு நாம் இருக்கின்ற சரிவை விட இன்னும் வேகமானது. ஏறுவதற்கு மிகக் கடினம். குதிரை தள்ளாடும், துவளும், இறங்கி சமதளத்தில் நிற்பது எளிது. சம தளத்திலிருந்து நம் பக்கம் வருவதும் எளிது. ஆனால் அவன் பக்கம் திரும்ப போவது என்பது கடினம். ஏனெனில் நம்முடைய மலையை விட அவனுடைய மலை உயர்ந்தது.''

அவர்கள் மூவரும் தீவிரமாக யோசித்தார்கள்.

பண்டைய காலத்திலிருந்தே போர் முறை என்பது தந்திரத்தை வைத்துத்தான் நடக்கிறதே தவிர வெறும் புஜ பலம் மட்டுமே போரில்லை. புஜ பலம் முக்கியம் தான். ஆனால் புஜ பலத்தை சரியானபடி உபயோகப்படுத்துவது என்பது கெட்டிக்காரர்களுக்குத்தான் தெரியும். பல போர்கள் கலந்து கொண்ட அனுபவமான வீரர்களுக்குத்தான் தெரியும். அந்த மூன்று வீரர்களும் அனுபவமானவர்கள்.

''கங்கே யாதவ் பைத்தியக்காரன். நிதானம் இல்லாதவன். எதிர் சரிவிலிருந்து நாம் பார்த்து கூவி சண்டைக்கு வா என்று அழைத்து விற்களை வளைத்து அம்பு அவன் பக்கம் எய்து கூவி வெறுப்பேற்றினால், அவன் வெறி பிடித்தவன் போல் ஆவான். படையை கீழே இறக்கு என்று சொல்வான். சமவெளியில் நிற்பான். நாம் அப்பொழுது அவனை தாக்கக்கூடாது. அவன் சமவெளிக்கு வந்து தங்குகின்ற இருட்டில் நாம் இந்த சரிவின் வழியே புகுந்து கீழே இறங்கி நாணலை உடைத்து மேலே தாண்டி போய்விட வேண்டும். இப்பொழுது நமக்கு முக்கியம்

பெரிய சப்தம் எழாமல் வாட்களால் அறுத்து நாணலையும், காரை, கள்ளியையும் அறுத்து எறிவது, மூன்று குதிரைகள் போகும் அளவுக்கு அறுத்து எறிந்தால் போதும்.''

''போதாது. மூன்று குதிரைகள் அளவுக்கு போதாது. பத்து குதிரைகள் அளவுக்கு அறுக்க வேண்டும். எதிர்பக்கமும் அவ்விதமே செய்ய வேண்டும். மறுபடியும் அக்கரை கடக்க வேண்டும். அங்கிருந்து அந்த மலை உச்சி ஏற வேண்டும்.

இப்பொழுது கங்கே யாதவுக்கு உண்டான அதே பிரச்சனை நமக்கும் வரும். நாம் அந்த இடத்தை தாண்டி இரண்டு மலைகளுக்கு நடுவே நின்று பிறகு அந்த மலையை சுற்றிக் கொண்டு மேலே போக வேண்டும். எதிர்மலையை சுற்றிக் கொண்டு மேலே போவது என்பது இருட்டில் மிக பயங்கரமான விஷயம். உருண்டோமென்றால் நாமும் குதிரையும் பிசாசு போல உருளுவோம். எங்கே போய் நிற்போம் என்றே சொல்ல முடியாது. நிச்சயம் அந்த வீரனுக்கு மரணம்தான். எனவே விடியல் நேரத்தில் மிகக் கவனமாக அந்த சரிவினோடே மெல்ல மெல்ல ஏறி சுற்றி வந்து எங்கு அவர்கள் ஏறினார்களோ அந்தப் பாதையை பிடித்து அந்தப் பாதையில் கால் வைத்து போய்விடலாம். குதிரைகள் போன இடத்தில் நம்முடைய குதிரைகள் வெகு அழகாக கால் வைத்து போய்விடும். புதிய பாதை உண்டாக்காமல் அவர்கள் ஏறிவந்த எதிர்பக்கத்தின் அடுத்த பக்கம் பிடித்துவிட வேண்டும்.

இதற்கு எத்தனை நேரமாகும். எவ்வளவு வீரர்கள் வேண்டும்.'' அரையன் ராஜராஜன் கேட்க, அவர்கள் திண்டாடினார்கள். வாய்மூடி உட்கார்ந்திருந்தார்கள்.

ஒரு கணக்கும் புரிபடவில்லை. யுத்தம் என்பது மிகுந்த வேதனை. அதில் முதல் வேதனை தலைவனுக்குத்தான் இருக்கிறது. தன் படை காயம் படாமல் எளிதாக ஊத்தை அடையாமல் எல்லோரும் பத்திரமாகத் திரும்பி எதிர்பக்கத்தை பாழாக்கி விட்டு வருவதுதான் ஒரு தலைவனுடைய வேலை.

ஒரு வீரனைக் கூட இழக்க அரையன் ராஜராஜன் விரும்பவில்லை.

''எனக்கு ஒரு சேனாதிபதியை அழைத்துக்கொள்ள உத்தரவு தர வேண்டும்.'' புவனராஜன் எழுந்து நின்று கைகூப்பினான்.

''யாரது?''

''பாண்டிய உதய திவாகரன். ராஜராஜ நல்லூருடையான்.''

''ஆமாம். பல போர்கள் பார்த்த சேனாதிபதி. உதய திவாகரன் மிக தந்திரசாலி.''

''ஆமாம். அவன் ஏதேனும் தீர்வு சொல்லக்கூடும்.''

''நமக்கு எட்டவில்லையா.''

''எனக்கு எட்டவில்லை.'' புவனராஜன் பேசினான்.

''இல்லை. எனக்கும் விவரம் தெரியவில்லை.''

நீலன் வெண்காடன் நிதானமாக மீசையை தடவிக் கொண்டு பேசினான். இருவரும் திடகாத்திரசாலிகள். ஆனால் யோசிக்க முடியாமல் திணறினார்கள். பாண்டிய உதய திவாகரன் வர வழைக்கப்பட்டான். தூக்கத்தில் இருந்திருப்பான் போலிருக் கிறது. முகத்தை அலம்பி ஈரம் சொட்ட சொட்ட ஓடிவந்தான். நல்லூர் என்ற ஊரிலிருந்து வந்ததால் அவனுக்கு ராஜராஜ நல்லூருடையான் என்ற பட்டப் பெயர் தரப்பட்டது. அவன் ஊரில் அவனுக்கு மிகுந்த மதிப்புண்டு. அவன் ஊரை அவன் கண்ணென காத்து வந்தான். வேறு சோழ சேனாதிபதிகள் ஆதிக்கம் செலுத்தவே முடியாது. வேறு எவரையும் அவனுடைய மக்கள் ஆதரித்தது இல்லை. சோழ தேசத்துக்குள்ளே இருந் தாலும் சோழ தேசத்தின் விசுவாசமாக இருந்தாலும் அவன் தனி யாக ஒரு குறுநில மன்னன் போல இருந்தான்.

உதய திவாகரன் வந்து நின்றான். அந்த மூவரை விட குள்ளமாக அதே சமயத்தில் உறுதி மிக்கவனாக கனத்த தொடை கள் கொண்டவனாக கள்ளச் சிரிப்பு கொண்டவனாக இருந்தான். அரையன் ராஜராஜனை நெருங்கியதும் கீழே விழுந்து நெடுஞ் சாண் கிடையாக் நமஸ்கரித்தான்.

''நீங்கள் என்னை அழைத்தது மிகவும் ஆச்சரியமாகவும், சந்தோஷமாகவும் இருக்கிறது. என்னைப் பற்றி உங்களுக்கு பல புகார்கள் வந்தும் போர்முனையில் என்னை நீங்கள் அழைத்தது என்னுடைய பாக்கியம்.'' உதய திவாகரன் சொல்ல, அரையன் ராஜராஜன் வாய்விட்டுச் சிரித்தார்.

உதய திவாகரின் மீது பலவிதமான குற்றச்சாட்டுகள் உண்டு. தங்குவதற்கு அவனுடைய அனுமதியின்றி அந்த ஊரில் எந்த சோழப் படையும் தங்க முடியாது என்பது அங்கு முதல் குற்றச்சாட்டு.

'உதய திவாகரன் அனுமதித்தால் சோறு போடுகிறோம். நல்ல சோறு போடுகிறோம். அனுமதிக்கவில்லையெனில் கிளம்புங்கள்' என்று ஊரார் சொல்வார்கள்.

உதயதிவாகரன் யோசித்துவிட்டு சொல்கிறேன் என்று ஆள் அனுப்புவான். படை வீரர்களுக்கு கோபம் கோபமாக வரும். காத்திருக்கச் செய்வான். பிறகு 'சரி, சோறு போடுங்கள்' என்பான். சோறு போட்டு தின்கிற நேரத்தில் வந்து விடுவான். இன்னும் போடு. இதைப் போடு. அதைப் போடு என்று சொல்வான். விருந்தோம்பல் மிகப் பலமானதாக இருக்கும்.

'இருந்து நடனம் பார்த்துவிட்டு போங்கள்' என்று சொல்வான். மிக அழகான நடனங்கள் நடைபெறும். நல்லூர் நடனங்கள் பல்வேறு நாயன்மார்கள் பற்றி குறித்ததாக இருக்கும். குறவன், குறத்தி என்று காதலனுக்கு காதலி ஓலை அனுப்புவதும் தூது அனுப்புவதும் போல நடக்கும். அவையெல்லாம் காம வண்ணமாக இருக்கும்.

'அவைகளை பார்த்து விட்டு போங்கள்' என்று உதய திவாகரன் சொல்வான். பார்த்த பிறகே போவதற்கு அனுமதிப்பான். ஒற்றர்களோ, தூதுவர்களோ அந்த வழி தாண்டினால் என்ன என்று சொல்லச் சொல்வான். சொல்ல முடியாது என்றால் யோசனை செய்து அனுப்புகிறேன். இவனை அறைக்குள் வையுங்கள் என்று அறைக்குள் பூட்டி வைத்துவிடுவான். பிறகு சிறிது நேரம் கழித்து ஆலோசனை செய்து, சரி போய் வாருங்கள் அடுத்த முறை வரும்போது உதய திவாகரனுக்கு என்ன செய்தி சொல்ல வேண்டுமோ அதை சொல்லிவிட்டு போங்கள் என்று கட்டளை இடுவான்.

இம்மாதிரி வந்த விஷயங்களை பல பேர் விசாரித்து போனால் போகிறது என்று விட்டுவிட்டார்கள். ஆனால் ஒருமுறை இராஜேந்திரர் மட்டுமே,

''ஒரு அளவு அடங்கி இருப்பது நல்லது. இல்லையென்றால் தூக்கி வீசி எறிந்துவிட்டு வேறு ஒரு பைத்தியக்காரனை உட்கார வைத்து விடுவேன். ஜாக்ரதையாகப் போ'' என்று சொல்ல சபை வாய்விட்டு சிரித்து, வேறு ஒரு பைத்தியக்காரன் என்று சொல்லும்பொழுது உதய திவாகரன் பைத்தியக்காரன் என்பதாக கருதப்பட்டது. உதய திவாகரன் என்கிற பைத்தியம்

அசரவேயில்லை. ''இந்த பைத்தியக்காரன் உங்கள் சேவை யிலேயே இருந்து சாக விரும்புகின்றான்.'' என்று விழுந்து வணங் கினான். அரசர் வாய்விட்டு சிரித்தார்.

உதய திவாகரனை வெல்லுவது அவ்வளவு எளிதல்ல. அந்த உதய திவாகரன் வந்து நின்ற பொழுது மற்றவர்களுக்கு இவன் என்ன சொல்லுவானோ என்ற யோசிப்பு இருந்தது. அரையன் ராஜராஜன் மெல்ல புவனராஜனை கை காட்டினார். புவனன் அந்த விஷயத்தை விவரித்தான்.

''இதோ, சற்று நேரத்தில் சொல்லி விடுகிறேன்.'' குத்திட்டு என்ன விஷயம் என்பதை உதய திவாகரன் ஆராய்ந்தான். நிற்கும் பொழுதே குள்ளமாக இருக்கின்ற உதய திவாகரன் உட்காரும் பொழுது கிட்டத்தட்ட முழுங்கால் எலும்புக்கு மேல்தான் தெரிந் தான். ஆனால் அவனுடைய தோளும், புஜமும், முதுகும் பல பயிற்சிகள் செய்து உறுதியாக இருந்தன. அவன் கைகள், விரல் கள் கட்டைகள் போல் இருந்தன.

அவன் ஆழ்ந்து அந்த இடத்தை குச்சியால் ஒவ்வொரு இடமாக தொட்டு கவனம் செய்து கொண்டான். பிறகு எழுந்து நின்று கொண்டான்.

''நிச்சயமாக நம்முடைய குதிரை வீரர்கள் இந்த இடத்தை நீங்கள் சொல்வது போல தாங்க முடியும். நம்முடைய முதல் பிரச்சனை இந்த ஆறு தாண்டுவது. ஆற்றின் கரையிலுள்ள நாணற் புற்களை தாண்டுவது. கள்ளி, காரையும் எல்லா இடத் திலும் இருந்து விடாது. நாணல்தான் அதிகமாக இருக்கும். நாணல்கள் அதிகமாக இருக்கும் இடத்தில் சேறு அதிகமாக இருக்கும். எனவே நாணல் என்பதை அறுத்து எறிந்துவிடலாம். வெட்டி ஒலி எழுப்ப வேண்டாம். நான் முதலில் காரை, கள்ளி வெட்டுபவர்களோடு போகிறேன். கோடாரிகளை பயன்படுத் தாமல் நீண்ட இரண்டு பிடியுள்ள ரம்பம் போல உள்ள வாட் களை எடுத்துக்கொள்ளலாம். அவைகளை அறுத்து ஆற்றோடு அனுப்பி விடலாம். நீங்கள் சொன்னது போல பத்து குதிரைகள் போகின்ற இடைவெளி இருக்க வேண்டும். அப்பொழுதுதான் குதிரைகள் ஒன்றன் மீது ஒன்று மோதாது இருக்கும். அந்த இடத்தில் ஆற்றில் இறங்கச் சொன்னால், குதிரைகள் திமிறும், தள்ளாடும், மறுக்கும், மூன்று குதிரைகளுக்குண்டான இடம் போட்டால் ஒன்றின் மீது ஒன்று ஒன்று இடித்துக் கொண்டு

பெரிய கலவரத்தை ஏற்படுத்தும். அந்த கலவரம் சப்தத்தை கொடுக்கும்.

பத்து பேர் இறங்கிய இடைவெளியை வெட்டிவிட்டு அந்த இடத்தில் மூன்று குதிரைகளாக இறங்கலாம். காடு, காரை, கள்ளி வெட்டுகிறவர்கள் முன்னேறி எதிர்பக்கம் உள்ள நாணலையும் வெட்டலாம், ஒருவேளை கள்ளி, காரை இருந்தாலும் இதே போல நீண்ட வாட்களால் அறுத்து எறிய வேண்டுமே தவிர வெட்டுவதற்கு இயலாது. வெட்டுவது கூடாது. இந்த இடத்திலிருந்து அவை வெகுதூரமாக அப்புறப்படுத்த வேண்டும். மரப்பலகைகள் கொண்டு வந்தால் நல்லது. இந்த இடத்தினுடைய அகலம் என்ன என்று பார்த்தால் என்னுடைய அபிப்ராயப்படி போய் வந்தவர்கள் சொன்ன அபிப்ராயப்படி நாலு மரப்பலகைகள் போட்டால் போதும். அதாவது நாலு பதினாறு கோல் போட்டால் போதும். நின்று விடும். பதினாறு கோலுக்கு மூன்று சவுக்கு கட்டைகள் நிற்க வைத்து அதன் மீது பலகைகள் போட்டு வைத்து இருக்க, ஒவ்வொரு குதிரையாக தாண்டி விடலாம். பயமில்லை, ஆற்றில் குதிரையை இறக்குவதை விட இது உத்தமமானது. இந்த குதிரையில் ஒன்று மேலே போகும்போதே ஆற்றிலும் குதிரைகள் இறக்கலாம். மேலே குதிரை போகிறது என்றால் ஆற்றில் குதிரை இறங்க தயங்காது. முதல் குதிரை மறுத்தது என்றால் மற்ற குதிரை மறுக்கும். முதல் குதிரையை சரியாக பயன்படுத்த வேண்டும். சரியான குதிரையை ஒழுங்கான குதிரையை பயன்படுத்த வேண்டும். நூறு ஆட்கள் எதிர்பக்கம் போவதற்கு கால் நாழிகைதான் ஆகும்.

என் அபிப்ராயப்படி காடு வெட்டிகள் கெட்டிக்காரர்களாக இருந்தால் ஒன்றுக்கு இரண்டு மரப்பாலம் போட்டு விடலாம். முதலில் காடு வெட்டிகள் இறங்க வேண்டும். பிறகு மரத்தச்சர்கள் இறங்க வேண்டும். ஆணி அடித்து கட்டக் கூடாது. கயிறு கட்டி பாலம் கட்ட வேண்டும். யானை போகும் அளவுக்கு உறுதியாக இருக்க வேண்டும். அப்பொழுதுதான் நூறு குதிரைகளை அவை தாங்கும். தாக்குகின்ற குதிரைகள் கடக்கின்ற வரை அந்த தச்சர்கள் நீரிலேயே நிற்க வேண்டும். அசையாது இருக்கிறதா என்று பார்த்துக் கொள்ள வேண்டும். இரவு சிறு பந்தம் கூட இல்லாமல் அரை நிலவு வெளிச்சத்தில் இந்த வேலைகள் செய்ய வேண்டும்.

குதிரைகள் எதிர்பக்கம் போய்விட்ட பிறகு அடுத்தபடி ஒரு படையினரை இங்கேயே இறங்கச் சொல்லி இந்த இடத்தை தாண்டி அமைதியாக இருக்கச் சொல்லலாம். அதாவது நடுவே வருகின்ற படையிலிருந்து ஒன்றரை காதம் தொலைவில் இரு படை தயாராக இருக்கும். சரிவிலே மூன்று படைகள் போகின்ற தல்லவா. இடதும், வலதும் போகின்றதல்லவா வலது புறம் போகின்ற படைக்கு ஒரு காதம் தள்ளி இவை இருக்கும். அரை காதம் தள்ளி வலப்பக்கம் படை போகும். வலப்பக்க படை யிலிருந்து ஒரு காதம் தள்ளி இந்த படை இருக்கும். வெகு விரைவாய் அவை இரண்டும் ஒன்று கூடி கங்கே யாதவின் அந்த பக்கத்தை அறுத்து எறிந்து விடக்கூடும்.

இப்போது நேரடிப்படை எப்படி போகும் என்பதை பார்ப் போம்.'' அரையன் ராஜராஜன் நெட்டுயிர்த்தார். மிகச் சரியான தீர்வை ஒரு சேனாதிபதி சொல்கிறான் என்று பரவசம் ஆனார்.

உதய திவாகரன் தலை தூக்கி அவரைப் பார்த்தான்.

''என் மீது இன்னும் கோபம் இருக்கிறதா.'' என்று சமயம் தெரிந்து கேட்டான். அரையன் ராஜராஜன் முஷ்டியை மடக்கிக் கொண்டு அவன் புஜத்தில் குத்தினார். கன்னத்தில் அடித்தார். இடறி கீழே தள்ளினார். நெஞ்சில் கால் வைத்துக் கொண்டார். ''உன்னுடைய வேலை இந்த சோழப்படை மீது காதலோடு எதிரியை வெல்லுவதற்கு உதவி செய்வது. உன்னுடைய கொம்பு எவ்வளவு வளர்ந்திருக்கிறது என்று பார்ப்பதற்கல்ல. அடித்து பிய்த்து எறிந்து விடுவேன். ஒழுங்காக வேலை செய்'' என்று சொல்ல, அவன் எழுந்து வளைந்து அரையன் ராஜராஜனை வணங்கினான்.

அந்த வணக்கத்திலும் திமிர் இருந்தது. அரையன் ராஜராஜ னின் அடி உதையிலும் நட்பு இருந்தது போல, அன்பு இருந்தது போல அவனுடைய வணக்கத்திலும் அலட்டல் இருந்தது. புவனன் இதை வியப்போடு பார்த்துக் கொண்டிருந்தான்.

''எதிர்பக்கத்திலிருந்தே மேடு ஆரம்பிக்கிறது. மேடு மெல்ல மெல்ல ஏறி எதிர்பக்க மலைக்கும், மலையின் அடுத்த பக்க மலைக்கும் நடுவே நிற்க வேண்டும். பிறகு எதிர்பக்க மலையை நோக்கி உச்சி நோக்கி நகர வேண்டும். அதாவது ஒரு சரிவில் ஒவ்வொரு குதிரையாக மிக நிதானமாக கடக்க வேண்டும். சரிந்தால் நூறுமுறை உருண்டு அடிவாரத்தில் போய் நிற்கும்.

நிச்சயமாய் குதிரையோ, வீரரோ உயிரோடு இருக்க முடியாது. இருந்தாலும் எலும்புகள் உடைந்து மிக மோசமான நிலையில் இருப்பார்கள். திருப்பி கூட சோழ தேசத்திற்கு அனுப்ப முடியாது. அவ்வளவு மோசமாக இருப்பார்கள். எனவே, இந்த இடத்தை கடப்பதுதான் மரண பயம். இந்த இடத்தை கடப்பதற்கு ஒரு குதிரைக்கு அரை நாழிகை ஆகும். இந்த குதிரை மெல்ல மெல்ல சரிவில் நடந்து அல்லது குதிரையை சரிவில் நடக்க வைத்து, வீரனும் நடந்து அதை மெல்ல இழுத்து அழைத்துக் கொண்டு போய் கங்கே யாதவ் படை எங்கு மேலேறிற்றோ அந்த இடத்திற்குப் போய் குதிரையில் ஏறிக் கொள்ள வேண்டும். இப்போது அந்த இடம் மிக சேறாக குதிரை கள் குளம்படி பட்டதாக இருக்கும். குளம்படி குதிரையில் பட்டு மடிப்புகள் பல விழுந்த இடத்தில் இந்த குதிரைகள் தெளிவாக நிற்கும். வேகமாக மேலேறும். மேலேறி உச்சிக்கு போய்விட வேண்டும்.

ஒரு அரை நாழிகை அல்லது ஒரு நாழிகை நேரம் மரண விளையாட்டு நாம் விளையாட வேண்டும்.''

''தேவையில்லை.'' நீலன் காடன் உரக்கச் சொல்ல, உதய திவாகரன் அவனை முறைத்துப் பார்த்தான்.

''எல்லாம் யோசித்த நீர் இந்த மலை எப்படி பட்டது என்பதை யோசித்தீரா. அது சொல்லப்பட்டதா. மலை முழுவதும் புல்வெளி இருக்கிறது.''

''இல்லை. அது தவறான செய்தி அல்லது உமது கற்பனை''

''மலை மீது வேறு என்ன இருக்கும் என்று நினைக்கிறீர். கற்பாறை போடப்பட்டு இருக்குமா. இல்லை. செடிகள் வளர்ந் திருக்கும்.''

''செடிகள் வளர்வது இன்னும் இடையூறய்யா.''

''எங்களுக்குத் தெரியும். ஆனால் இந்த சரிவிலிருந்து உடும்பு எடுத்து வாலில் கயிறு கட்டி வேகமாக உயரே வீசினால் உடும்பு போய் ஒரு மூன்று கோல் தூரத்தில் விழும். உடும்பை இறுக்க பிடித்துக் கொள்ளுங்கள். குதிரை மீது ஏறி உட்கார்ந்து கொள்ளுங்கள். இடக்கையில் உடும்பு. வலக்கையில் சேணம். நிதானமாக நகருங்கள். ஒரு எல்லை வரைக்கும் அந்தப் பிடியோடு

போங்கள். அடுத்தபடி மறுபடியும் உடும்பு வீசுங்கள். அந்த உடும்பை பிடித்துக் கொண்டு மெல்ல போங்கள். இப்படி பதினாறு, பதினேழு உடும்புகள் வீசி ஒவ்வொன்றும் கயிறை மாற்றிக் கொடுத்து வீரர்கள் ஒவ்வொருவரும் அந்த பதினாறு கயிறை பிடித்துக் கொண்டு முன்னேறி விடலாம். அதாவது வெறுமே சரிவில் தொங்கிப் போவதற்கு பதிலாக, இறங்கி நடந்து போவதற்கு பதிலாக இடக்கையில் உடும்பு கோர்த்த கயிறு உறுதியாக உங்களிடம் இருக்கும். எனவே நூற்றுக்கு தொன்னூற்றி ஒன்பது பேர் ஜாக்கிரதையாக அந்த இடத்தை தாண்டுவதற்கு வாய்ப்பு உண்டு.'' என்று நீலன் வெண்காடன் சொல்ல, அரையன் ராஜராஜன் ஓடிப்போய் அவனை தழுவிக் கொண்டார்.

சேனாதிபதிகள் சற்று தொலைவே வட்டமாக என்ன பேசு கிறார்கள் என்ற ஆவலில் இருந்தார்கள்.

அரையன் ராஜராஜன் யோசித்தார். உதய திவாகரன் கொஞ்சம் மனம் துவண்டவனாய் தன்னை அணைத்துக் கொள்ள வில்லையே என்ற ஏமாற்றம் உள்ளவனாய் பதிலுக்கு அடித்து மிதித்தாரே என்று மெல்லிய கோபமுடையவனாய் உட்கார்ந் திருந்தான்.

''மேலே செடிகள் இருந்தால் போயிற்று. புல் இருந்தால் உடும்பையும் இழுத்துக் கொண்டு சாக வேண்டியதுதான்'' என்று சொன்னான்.

உடனே அரையன் ராஜராஜன் திரும்பினார். படைவீரர்கள் சிலரை அழைத்தார்.

''வேங்கிக்கு போகும்போது இந்த ஒரு புள்ளியிலிருந்து இந்த புள்ளி வரை தரையில் இறங்கி ஆறு தாண்டி தானே போனீர்கள்'' என்று கேட்டார்.

''ஆமாம்.''

''அடுத்த உச்சிக்கு போனீர்களே அங்கு செடிகள் இருந் தனவா. புற்கள் இருந்தனவா'' என்று கேட்க, ''செடிகள் இல்லை, மரங்களே இருந்தன. குட்டையான மரங்கள். இரண்டாள் உயர மான மரங்கள் இருந்தன. அவை சரியான காட்டு மரங்கள். அந்த காய்கள் விஷக்காய்கள் என்று சொல்லப்பட்டன. மிக முரட்டுத்தனமான மரங்கள்.''

''அவற்றில் கயிறு கட்டி இறங்கினால் மேலேற முடியுமா.''

''அந்த கயிறில் நூறு பேர் தொங்கி ஏறிவிடலாம். மரங்கள் அவ்வளவு உறுதியானவை.''

''நிச்சயமாக சொல்கிறாயா.''

''பரம நிச்சயமாக சொல்கிறேன். அந்த மரத்தை நான் அசைத்துப் பார்த்தேன். பிடுங்கலாம் என்று நினைத்தேன். அவை களை கட்டாரியாலும், கோடாரியாலும் கூட வெட்ட முடியாது. அவ்வளவு உறுதியானவை.'' என்று சொல்ல, அரையன் ராஜ ராஜன் மகிழ்ந்தார்.

இப்பொழுது உதய திவாகரன் இன்னும் முகத்தை உர் ரென்று வைத்துக் கொண்டான். வேறு ஏதோ சொல்லி ஜெயிக்க வேண்டும் என்று நினைத்தான்.

''ஆனால் இப்படி போவதற்கு குதிரையோடு இடது கையில் உடும்பு கயிறை பிடித்துக் கொண்டு போவதற்கு பயிற்சி வேண் டுமே'' என்றான்.

எல்லோரும் தலை நிமிர்ந்து பார்த்தார்கள். ஆமாம் என்று சகலருக்கும் தோன்றியது.

''நான் ஒரு பயிற்சி தர விரும்புகின்றேன். செய்துவிடலாம்.''

''என்ன?''

''இப்பொழுது இந்த பாதையின் சரிவு பக்கம் ஒன்று இருக்கிறது. ஆனால் இந்த சரிவு அப்படியே சரிவாகப் போய் சாதாரண இடமாக மாறுகிறது. ஒரு உடும்பை பிடித்து ஒரு மரத்தின் மீது வீசுவோம். இழுப்போம். இந்த சரிவில் ஒரு வீரனை குதிரையிலிருந்து இறங்கி நடந்து போகச் சொல்வோம். அடுத்த மரத்தில் அடுத்த உடும்பை வீசுவோம். அதை பிடித்துக் கொண்டு போகச் சொல்வோம்'' என்று இருபது வீரர்களை தயார் செய்தார்கள்.

பல்வேறு மரங்களில் உடும்புகள் வீசப்பட்டன. அதிக சரிவில்லாத சரிவில் வீரர்கள் குதிரைகள் மீது உட்கார்ந்தும் குதிரை விட்டு இறங்கியும் அந்த கயிறுகளை பிடித்துக் கொண்டு போனார்கள். கயிறு மாற்றி கயிறு மாற்றி கடைசி கயிறு தொங்கியது. உடும்பு வீசுகிறவர்கள் அந்த கயிற்றை மேலேறி உடும்பின் வயிற்றை கிள்ளி மெல்ல கீழே கொண்டு வந்தார்கள்.

''ஆக, இப்பொழுது உடும்பு வீசுபவர்களும் நமக்கு வேண் டும் என்று தெரிகிறதா'' என்று உதயதிவாகரன் கேட்டான்.

''ஆமாம்.'' என்று அரையன் ராஜராஜன் சொன்னார். உதய திவாகரனுடைய எல்லா திட்டங்களும் சரியாக இருந்தன.

''சரி. உடனடியாக நூற்றைம்பது வீரர்கள் குதிரைப் படை யினர் தயாராக இருக்கட்டும். அவர்களை நீலன் காடன் நீ பயிற்சி கொடு'' என்று சொன்னார். நீலன் காடன் உரக்க குரல் கொடுத்தான். துடிப்பான வீரர்கள் அந்த இடம் சுற்றி வந்தார்கள். மரங்கள் மீது உடும்புகள் வீசப்பட்டன. சரிவுகளில் அதை பிடித்துக் கொண்டு வீரர்கள் நடந்தார்கள்.

உதய திவாகரன், புவனராஜன், அரையன் ராஜராஜன் போன்ற சேனாதிபதிகள் மற்ற சேனாதிபதிகளோடு மிகக் கவனமாக அதை பார்த்துக் கொண்டிருந்தார்கள். தாண்டிவிட முடியும் என்று தோன்றியது. எனவே இந்தப் படைதான் முன்னால் போக வேண்டும் என்பது புரிந்தது.

யார் போவது. அரையன் ராஜராஜன் யோசித்தார்.

''சேனாதிபதியே, நான் போகட்டுமா'' என்று உதய திவா கரன் கை உயர்த்தினான். அரையன் ராஜராஜன் அவனை பார்த்து சிரித்தார். மெல்ல முன்னேறினார். இறுக்க தழுவினார். உயரே தூக்கினார். கீழே போட்டார். கன்னத்தை பிடித்து கிள்ளி னார். தலைப்பாகையை தட்டி விட்டார். பிறகு தோளில் கை போட்டுக் கொண்டார்.

''உன்னைப் போல துடிப்பான வீரர்களால் தான் சோழ தேசம் இத்தனை உயரத்துக்கு வந்திருக்கிறது. உன்னை நான் இழிவுபடுத்தவே இல்லை. உன்னை இழிவுபடுத்த எவராலும் முடியாது. நீ சோழ தேசத்தின் ஒரு உறுப்பு. ஒரு முக்கிய எலும்பு. எனவே நான் ஏதேனும் தவறாக நடந்திருந்தால் மன்னித்துக் கொள்.'' என்று சொல்ல, இந்த முறை உதயன் வேகமாக அவரை தழுவிக் கொண்டான். கன்னங்களில் முத்தமிட்டான். ''விடை கொடுங்கள்'' என்று கீழே விழுந்து வணங்கினான். அவன் நூற்றைம்பது பேரை அவனுடைய படையிலிருந்து தேர்ந் தெடுத்து போவதற்கு முன் கயிறு கொண்டு போகச் சொல்லி அங்கிருந்து வடக்கு நோக்கி நகர்ந்தான்.

* * *

அத்யாயம்

39

சோழ தேசத்தின் வெற்றிக்கு காரணம் அதன் படை வீரர்கள், அந்த படை வீரர்களின் வெற்றிக்கு காரணம் படையிலுள்ள சிறிய தளபதிகள். சிறிய தளபதிகளின் வெற்றிக்கு காரணம் சேனாதிபதிகள், சேனாதிபதியின் வெற்றிக்கு காரணம் மாராயர்கள் என்று அழைக்கப்படும் பெரும் சேனாதிபதிகள். மாராயர்களின் வெற்றிக்கு காரணம் மாமன்னர் இராஜேந்திர சோழர்.

எகிறிப் பேசுபவர்களை தட்டி வைத்து, தடுமாறும் போது தூக்கி நிறுத்தி அனுசரணையாகப் பேசி அன்பாக பேசி, நட்பாக நடந்து கொள்ளுகின்றபோது சோழப் படை மிகக் குதூகலத்துக்கு ஆளாகிறது.

பயிற்சியாக கயிறு பிடித்துத் தாண்டி இப்படித்தான் போக வேண்டும் என்பதை புரிந்து கொண்டு அந்த படை முன்னே போயிற்று. மாலை நேரம் எங்கேனும் தங்கியிருந்து பிறகு நடந்துபோய் உள்ளுக்குள்ளே அந்தப் படை இறங்கும். அவர்களுக்கும் இவர்களுக்கும் இடையே பல காதங்கள் இடைவெளி இருந்தன. எந்த நேரம் எப்படி நகர்வீர்கள் என்பதை பரஸ்பரம் தெரிந்து கொண்டார்கள்.

மலைச்சரிவில் ஏற வேண்டிய சோழப்படை தயாராக இருந்தது. மலையின் மீது ஏறி அதனுடைய மேல் தளத்தில் நின்றது. கூடாரங்கள் அடிக்கப்பட்டன. கொடிகள் ஏற்றப்பட்டன. கூடாரங்களில் யாரும் தங்கப் போவதில்லை. ஆனாலும் மலை உச்சியில் பனிப் பொழிவும் கூதற் காற்றும் அதிகம் இருந்ததால் ஒருவேளை யாராவது நோயுற்றால் பல் கிடுகிடுத்து தவித்தால் அவர்களை கூடாரத்தில் உட்கார வைத்துவிடுவார்கள்.

குடிப்பதற்கு மதுபானம் தயாராக இருந்தது. அரிசியாலும், பழவகைகளாலும் வடித்த மது இனிப்பாகவும், நெடியாகவும் குடித்த உடனேயே உடம்பு முழுவதும் விறுவிறுப்பு ஏற்றக்கூடியதாகவும் இருந்தது. அநேகமாய் எல்லா வீரர்களும் குடித்தார்கள்.

மலை உச்சியில் நின்று கொண்டார்கள். இடது புறமும், வலது புறமும் போக வேண்டிய குதிரைகள் நிதானமாக ஏறின. ஏறி உச்சியில் நின்றன. அவர்கள் வந்த பொழுது மேலே நெருக்கடி கொஞ்சம் அதிகமாயிற்று. குதிரைகள் ஒன்றை ஒன்று பார்த்து உரசவும், கனைக்கவும் முயற்சி செய்தன. இடையறாது அவை களை அடக்கும்படியாயிற்று. எதிர்பக்கம் எந்த சத்தமும் இல்லை. ஏன் இன்னும் மேலே வரவில்லை என்று காத்திருந்தார்கள்.

அரையன் ராஜராஜன் மத்திமப் பகுதியில் இருந்தார். சட்டென்று ஏதோ தோன்றியது.

''கொடிகளை இறக்கு கூடாரக் கொம்புகளை சாத்திவை, எல்லாரும் அமர்ந்துகொள்ளுங்கள். குதிரைகள் மட்டும் நிற்கட் டும்'' என்று சொன்னார். எதிர்பக்கம் யாரும் வருவதாகவே தெரிய வில்லை. தொலைதூரத்தில் வலப்பக்கம் பலகாத தூரத்துக்கு அப்பால் புகை தெரிந்தது. அந்தப் புகை சோழப்படை நகரு கிறது என்று இனம் காட்டிற்று. மறுபடியும் நெருப்பு எரித்து கூடையை மூடி கூடையை திறந்து அவர்கள் புகையை வெளியே விட்டார்கள். நடந்து கொண்டிருக்கிறோம் என்று போய் தகவல் சொல்லிற்று.

அரையன் ராஜராஜனுக்கு திடீரென்று பயம் வந்தது.

அந்தப் படை மேலே ஏறும்போது இவர்கள் போய் நின்றால் மிகுந்த கலவரமாகுமே. அவன் சுதாரித்துக் கொள்வானே, திட்டம் தோல்வியுறுமே, என்ன செய்வது, என்று நினைத்தார். ஆனால் அந்தப் படை மேலேறி சரிவுக்கு இறங்காமல் சமதளத்துக்கும் போகாமல் அந்த சரிவிலேயே கோலூன்றி, ஈட்டி ஊன்றி தாங்கி நின்றது. குதிரைகளை குறுக்காக நிறுத்தினார்கள். குதிரை கள் மெல்ல தவித்தபடி நிற்க முயற்சித்துக் கொண்டிருந்தன. வீரர்கள் அவைகளை அண்டக் கொடுத்துக் கொண்டிருந்தார் கள். நூற்றி ஐம்பது வீரர்கள் அங்கே கொஞ்சம் தவிப்பாகத்தான் நின்றார்கள் என்பது புரிந்தது.

எதிரே ஊது குழல் கேட்டது. முதலாக வழுக்கைத் தலை யோடு ஒருவன் வந்து நின்றான். கங்கே யாதவ் என்று படை வீரர்கள் கூவினார்கள். மற்ற படைகள் பின் வந்து சூழ்ந்து கொண்டன. உரக்க அத்தனை பேரும் எழுந்து கொண்டார்கள். புலிக் கொடியை உயர்த்தினார்கள்.

''அடேய், வாடா கங்கே யாதவ்.'' என்று கூப்பிட்டார்கள். 'சாக்கடைப் பயலே' என்று அழைத்தார்கள். அவனை வெறுப் பேற்ற விதம் விதமான கூச்சலை வெளிப்படுத்தினார்கள். கங்கே யாதவ் தவிப்பது தெரிந்தது. திடீரென்று ஒரு மேகமூட்டம் அவர்களை மறைத்தது. என்ன செய்கிறான் இறங்குகிறானா ஏறுகிறானா தவித்தார்கள். ஒன்றும் தெரியவில்லை. திடீரென்று அவன் பாதி தூரம் இறங்குவதை மேகம் நகர்ந்த பிறகு புரிந்து கொண்டார்கள். மிக வேகமாக இறங்குகிறான் அங்கே யானை களும் சறுக்கி தவிக்கின்றன. குதிரைகள் உருண்டு ஓடிவந்தன என்பதெல்லாம் தெரிந்தது. அவர்கள் கவனமாக பார்த்துக் கொண்டிருந்தார்கள். மிக உயரமான மலை என்பதால் சரிவு பெரிதாக இருந்தது. அவ்வளவு உயரமான மலை இந்த பக்கத் தில் இல்லை. சரிவும் வேகமாக இல்லை. எனவே அவர்கள் எப்படி இறங்க வேண்டுமென்பதை தெரிந்து கொண்டார்கள்.

கங்கே யாதவை நோக்கி நிற்காமல் பின்னே உள்ள சரிவில் ஏறி வந்த சரிவில் சட்டென்று குதிரையை நிறுத்தி இறக்கி பார்த்தார்கள். புல் அல்ல. பெரும் பெரும் குத்துச் செடிகள் இருந்ததால் குதிரைகள் தாமாகவே அழகாக கால் வைத்து கீழே இறங்கின. அவர்களுக்கு சந்தோஷமாய் இருந்தது. கங்கே யாதவ் சமதளத்தை அடைந்தான். உரக்கக் கூவினான். 'பேடிகளா' என்ற வார்த்தை மட்டும் கேட்டது.

'என்ன செய்யலாம்' என்று கேட்க,

'பொறுத்திரு' என்று சொல்லி, முதல் படையை கீழே அனுப்பினார். பாதி தூரம் போய் அவர்கள் நடுவிலேயே நின்றார் கள். கீழிருந்த கங்கே யாதவ் தவித்தான். அம்புகள் விடச் சொன் னான். கீழிருந்து மேலே வரும் அம்புகளுக்கும் மேலேயிருந்து கீழே போகும் அம்புகளுக்கும் வித்தியாசம் இருந்தது. மேலே அம்பு மடிந்து விழுந்தது. கீழே விட்ட அம்பு காற்றில் மிதந்து போய் தைத்தது. மறுபடியும் சற்று கீழே இறங்கி இன்னும் அருகில் வந்து வேகமாக ஈட்டிகளை எறிந்தார்கள். கற்களை எறிந்தார்கள். இரும்பு துண்டுகளை எறிந்தார்கள். அந்த முன்னால் இருக்கின்ற குதிரைப்படை கலையும் வரை வேகமாக சண்டை யிட்டார்கள். தன் இடதுபக்கமும் வலதுபக்கமும் படைகள் இறங்கி வளைத்துக் கொள்வதை கங்கே யாதவ் பார்த்தான். என்ன செய்வது என்று தெரியாமல் ''நீ இடது போ, நீ வலது போ''

என்றெல்லாம் கட்டளையிட்டான். அந்த கட்டளைக்கு அந்தப் படை கீழ்ப்படியவில்லை. போவது போல் போய் பின்னால் வந்தது. நடுவே நின்று கொண்டது. இடது பக்கம் இறங்கிய படை வேகமாக வாளோடு படைவீரர்களை தாக்கியது. காலாட் படைகளை குதிரையிலிருந்து அடித்து நொறுக்குவது எளிதாக இருந்தது. மேலை சாளுக்கியப் படை சிதறியது.

வலதுபக்கம் இருக்கும் படை சரிந்து வந்து அடித்ததும் அவர்கள் பின் வாங்கினார்கள். நடுவே அவர்கள் பின்வாங்கி னார்கள் என்று தெரிந்ததும் சரிவில் நின்ற படை வேகமாக கீழே இறங்கி அவர்களை தாக்கத் தொடங்கியது. மூன்று பக்கமும் சோழப்படை வளைத்துக் கொள்ள கங்கே யாதவ் என்ன செய்வது என்று தெரியாமல் தவித்தான். திரும்பவும் மேலேறச் சொல்லி குதிரை வீரர்களுக்கு கட்டளையிட்டான். குதிரைகள் மேலேற மறுத்தன. யானைகள் பாதி சரிவிலேயே நின்று பிளிறிக் கொண் டிருந்தன. காலாட்படை ஈட்டியை ஊன்றிக் கொண்டு வேக மாக முன்னேறினார்கள். அப்பொழுது சோழப்படை மேலேறி வந்து பின்பக்கம் நின்றது.

எதிர்முனையில் தனக்கு மேலே சோழப்படை வந்து நிற்பதை பார்த்ததும் கங்கே யாதவ் திகைத்தான். அந்த வீரர் கள் இடையறாது அம்பு அடித்து யானையை துன்புறுத்தினார் கள். யானையின் கால்களில் பல்வேறு அம்புகள் தைக்கும்படி செய்தார்கள். யானைகள் தடுமாறின. சட்டென்று ஒரு யானை உருண்டு மேலேறி வரும் வீரர்களை நோக்கி புரண்டு போயிற்று. வீரர்கள் ஒதுங்கக் கூட முடியாமல் நின்று அடிபட்டு செத்தார்கள். அடுத்த யானையும் சரிந்து வேகமாக வந்தது. கங்கே யாதவ் சட்டென்று ஓரமாகப் போனான். என்ன செய்வது என்று பார்த் தான். கிட்டத்தட்ட முக்கால் படை அடிபட்டு அழிந்துவிட்டது என்று தெரிந்த பிறகு அவன் எப்படி தப்பிப்பது என்று நாலா திசையும் பார்த்தான்.

இடதுபக்கம் தாக்குகின்ற படை கொஞ்சம் இடைவெளி விட்டு மும்முரமாக தாக்குதலுக்கு ஈடுபட மேலே உள்ள சரிவுக் கும் இடது புறம் உள்ள படைக்கும் நடுவே உள்ள ஒரு பகுதி யில் பதினைந்து வீரர்களோடு தப்பித்தான். எதிரே இருந்த பெரிய மலையை வலமாக சுற்றிக் கொண்டு கடுமையாக குதிரையை மேலேற்றி ஒரு உச்சத்தை அடைந்தான். அங்கிருந்து கீழிறங்கினான். பல்வேறு மலைத் தொடர்கள் உள்ள அந்தப்

பகுதியில் ஏதோ ஒரு இடத்தில் அவன் போய் மறைந்து கொண் டான். அவன் மேற்கை நோக்கி போகிறான் என்று மேலே இருப்பவர்கள் இனம் கண்டு கூவிச் சென்றார்கள்.

''விடாதே பிடி. உதயன் உரக்கக் கத்தினான்.

''இல்லை. நீ தவறு செய்கிறாய் திவாகரன். அவன் தப்பித்து போகிறவன். எப்பாடு பட்டாவது தப்பித்து போவான். நாம் துரத்திப் போகிறவர்கள் அவ்வளவு வேகமாக போக முடியாது. கீழேயே தாக்கிக் கொண்டு இருக்க வேண்டும்.. அங்கேயே மடக்கி இருக்க வேண்டும். அங்கு மடக்க முடியாதது நம்முடைய துரதிஷ்டம் இடது பக்கம் கொஞ்சம் பலவீனமாக அமைந்து விட்டது. தப்பித்துவிட்டான். வேறு வழியில்லை. இருக்கின்ற வீரர்களை அடித்துப் போடு, மன்னிப்பு கேட்கிறவர்களை குப்புற படுக்க வை. மேலே இருக்கின்ற வீரர்களை கீழே வரச் சொல்'' என்று கட்டளை இட, அவர்கள் சைகையின் மூலம் மேலே இருக்கின்ற வீரர்களை. ''போர் முடிந்து விட்டது வா'' என்று கூப்பிட் டார்கள்.

மேலேயிருந்து படை மிக நிதானமாக கீழே இறங்கி சம தளம் தொட மெல்ல அந்தி சாய்ந்தது. மலைப்பகுதிகளில் அந்தி விரைவாக வந்துவிடும். வீரர்கள் உட்கார்ந்து கத்தியை அவிழ்த்து அருகே வைத்து விட்டு குதிரைகளின் முதுகை தடவி, சிரம பரிகாரம் செய்து விட்டு மல்லாக்கப் படுத்துக் கொண்டார்கள். நீர் குடித்தார்கள். கொஞ்சம் மது குடித்தார்கள். வேகவைத்த மாமிசத்தை சிறு சிறு துண்டுகளாக்கி வாயில் போட்டுக் கொண் டார்கள்.

யுத்தம் முடிந்தது. தன்பக்கம் என்ன நஷ்டம் என்ற கணக்கைத் தான் அரையன் ராஜராஜன் முதலில் எடுக்க ஆரம்பித்தார்.

பதினைந்து வீரர்கள் கத்தி குத்தும், வாள் வீச்சும் பட்டு மரணமடைந்திருக்கிறார்கள். அவர்களுடைய உடல்கள் வரிசை யாக அடுக்கப்பட்டன. வேறு சில வீரர்கள் குற்றுயிரும், குலை உயிருமாய் இருந்தார்கள். அதில் மூன்று வீரர்கள் எப்பொழுது வேண்டுமானாலும் மரணமடையலாம் என்ற நிலையில் இருந் தார்கள்.

இருட்டிலே அங்கங்கே தீப்பந்தங்கள் ஏற்றி அந்த தீப்பந் தங்களை மேகங்கள் மறைக்க ஒளியும், இருட்டுமாக நடனமாட

அந்த வீரர்கள் கீழே புகைந்த ஆட்டு மாமிசத்திலிருந்து மாமிசத்தை எடுத்து சிறு துண்டங்களாக்கி மது குடித்தபடி வாயில் போட்டு சுவைத்து உண்டார்கள். மேல் போர்வையை எடுத்து இறுக்க போர்த்திக் கொண்டார்கள். அங்கங்கே சுருண்டு படுத்தார்கள்.

அரையன் ராஜராஜன் மேல் துண்டை சுருட்டி பாறை மீது சாய்ந்து கொண்டார். கால்களை நீட்டிக் கொண்டார். கண்களை மூடிக்கொண்டார். அவருக்கென்று ஒரு கூடாரம் இருந்தது. வேண்டாமென்று சொல்லி அடிபட்ட வீரர்களை உள்ளே இருக்கச் சொன்னார். அடிபட்ட வீரர்களுக்கு குளிர் தாங்காது என்று அவருக்குத் தெரியும்.

அரையன் ராஜராஜனுக்கும் மாமிசங்கள் தரப்பட்டன. உலர்ந்த மீன்கள் சுவையாக சமைக்கப்பட்டு அவர் எதிரே வைக்கப்பட்டது. மீனை கடித்துக் கொண்டு மது குடித்தார். பிறகு ஆட்டுக் கறியை கடித்து உறிஞ்சி உண்டார். பாதி வெந்த ஆட்டுக் கறி சுவையாக இருந்தது. இன்னும் உப்பிடச் சொன்னார். காரம் சேர்த்தார். காரத்திலும், உப்பிலும் பிரட்டி ஆட்டுக் கறியை உறிஞ்சுகிறபோது உள்ளுக்குள்ளே கோபமான பசியை அது கிளறிற்று. அவர் வயிறு நிரம்ப உண்டு கண் மூடினார்.

அருகே நிற்கின்ற காவல் வீரனிடம், ''நான் தூங்கப் போகிறேன்'' என்று சொல்ல, ''நன்கு தூங்குங்கள்'' என்று அவன் பதில் சொன்னான். அவன் இருக்கின்ற தைரியத்தில் அரையன் ராஜராஜன் ஆழ்ந்து தூங்கினார். மேகங்கள் தொடர்ந்து அவரை நோக்கி நகர்ந்து, வலம் வந்து வெளியேறியது. குளிர் மட்டும் விடியலில் கொன்று போட்டது. ஆனாலும் வீரர்கள் அசையாது தூங்கினார்கள்.

அடுத்த நாள் எங்கு போரோ, யாரோடோ, எத்தனை பேர் இறப்பார்களோ என்ற கவலை அவர்களுக்கு இருந்தது. இறந்து போனவர்களுடைய துக்கம் அவர்களை வதைத்தது. அவர்கள் விடியல் நேரத்தில் இறங்கி தனித்தனியாக பிரிந்து போனார்கள். உடம்பை சுத்தம் செய்து கொண்டார்கள். மேலேறி வந்தார்கள். அரையன் ராஜராஜன் எல்லோருக்கும் முன்பு குளித்துவிட்டு திருநீறு அணிந்து மேலே சால்வையை போட்டு குதிரை ஏறினார். மலை உச்சியில் ஏறி சோழப்படை இருக்கும் இடத்திற்கு போய் அங்கு அவர்களுக்கு இந்த வெற்றியைச் சொல்லி, எல்லோரையும்

சீராக்கி ''நேரே வேங்கியை நோக்கி இன்று மாலைக்குள் போய் விட வேண்டும்'' என்று உத்தரவிட்டார்.

அவர் உத்தரவின்படி அந்தப் படை நகர்ந்தது.

பறைகள் முன்னே போயின. காடு வெட்டிகள் வந்தார்கள். முன்பு வெட்டிய நாணல்களை தூக்கிப் பார்த்தார்கள். செதுக்கிய இடங்கள் அற்புதமாக இருந்தன என்று பாராட்டினார்கள். மற்ற காடுவெட்டிகள் அந்த பாராட்டை ஏற்றுக் கொண்டார்கள். அடுத்தபடி ஆற்றில் இறங்கி மறுபக்கம் போனார்கள். எதிர் பக்கம் மலை உச்சியை வேலூன்றி, கத்தி ஊன்றி, கோலூன்றி தாண்டினார்கள். குதிரைகள் தவிக்கத்தான் செய்தன. சரக் கென்று தரையிறங்கின. வேறு பக்கம் போகலாமா என்று கேட்டபோது, இது எளிது இதில் போய்விடலாம் என்று சொல்லப் பட்டது. யானைகள் மட்டும் மூன்று மலைகளைத் தாண்டி யுள்ள சமவெளியை கடக்க நடந்து போயின. எந்த யானை யையும் மலை ஏற அவர் அனுமதிக்கவில்லை.

''வெற்றி வெற்றி'' எதிரே நடந்து வரும் உதய திவாகரன் படைகளை சோழப்படை ஆரவாரமாக வரவேற்றது. ஒவ்வொரு வீரனையும் ஆயிரக்கணக்கான வீரர்கள் தொட்டுத் தழுவி வாழ்த்து சொன்னார்கள். உதய திவாகரன் படைக்கு பெரிய மதிப்பு இருந்தது.

அவர்கள் அதே விதமாக சரிவு இறங்கி சரிவு ஏறி போனார் கள். உதய திவாகரன் படைகள் எப்படி இறங்கின என்பது அவர்களுக்குப் புரிந்தது. நாணல்களை தூக்கிப் பார்த்தார்கள். சீராக வெட்டியிருப்பதையும், சப்தம் இல்லாமல் வெட்டியிருப் பதையும் பாராட்டினார்கள். அந்த காடுவெட்டிகள் கைகட்டி, தலைகுனிந்தார்கள். அந்த பாராட்டை மிருதுவாக ஏற்றுக்கொண் டார்கள். ஆரவாரமாய் சோழப்படை எதிர்பக்கம் மலை ஏறியது. உச்சியை அடைந்து 'ஹா' இது உலகத்தில் உச்சி போலும் என்று நினைத்துக் கொண்டது. பகலிலும் குளிருகிறபோது போர்வையை போர்த்திக் கொண்டது.குதிரைப்படைகளும், சிறு காலாட்படைகளும் வந்தனவே தவிர, தேரும், யானையும் மூன்று மலைகளை சுற்றிக் கொண்டு சமவெளியை நோக்கிச் சென்று மறுபடியும் மூன்றாவது மலைச் சரிவை அடைந்தன. விதம் விதமாக படைகள் பிரித்து பிரித்து அவைகள் நடப்பதற்கேற்ப செலுத்தப்பட்டன. கலிதண்டியிலிருந்து கடைசிப் படை

கிளம்பியது. மருத்துவர்களும் கிளம்பினார்கள். மெல்ல அடிபட்டோரை குதிரையில் ஏற்றினார்கள். குதிரையில் சாய்மானமாக தூளி கட்டிக் கொண்டிருந்தார்கள். அவர்களை அருகே உள்ள கிராமத்தில் ஒப்படைத்து விட்டு போவது என்று தீர்மானித்தார்கள். ஆனால் காடுகளாக இருப்பதால், வெறும் புல்வெளிகளாக இருப்பதால் மலைகளாக இருப்பதால், யாரும் குடியில்லாததால் அவர்களை தூக்கிக் கொண்டு தான் போக வேண்டும் என்று மருத்துவர்குழு தூக்கிக் கொண்டு கிளம்பியது.

மருத்துவர்கள் தங்கள் உடமைகளை சரிபார்த்து வர, மருத்துவருக்கென்று நியமிக்கப்பட்ட வேலையாட்கள் குதிரையிலும், யானையிலும் அடிபட்டோரை எடுத்துக் கொண்டு வந்தார்கள். இரண்டு பெண் குதிரையில் நாகரத்தினமும், ஞானசம்பந்தனும் ஏறி அமர்ந்து கொண்டார்கள். முதல் குதிரைக்கும் கடைசி குதிரைக்கும் மூன்று காதம் தூரம் இருந்தது. வேங்கியின் கோட்டை நோக்கி வேகமாக குதிரை வீரர்கள் செலுத்தப்பட்டார்கள். எதிரே இருந்து எக்காள ஒலி கேட்டது. புலியைப் போல சைகை செய்யப்பட்டது. நம்முடைய ஆள் அங்கு இருக்கிறான் என்று தெரிந்து கொண்டார்கள். அவன் அருகே வர யாரென்று புரிந்து கொண்டார்கள்.

''அடடே, நீதானா. சொல். என்ன செய்தி,'' என்று விசாரித்தார்கள்.

''ஒரு எதிர்ப்பும் வேங்கியில் இல்லை. கோட்டை குப்பைத் தொட்டியாய் இருக்கிறது. உள்ளுக்குள் எப்பொழுது வேண்டுமானாலும் நீங்கள் வரலாம்.''

எதிர்ப்பு இல்லை என்று தெரிந்ததும் குதிரைப் படையினர் ஹூய்... என்று கத்திக் கொண்டு மிக வேகமாக கோட்டை தெருக்களில் மிக வேகமாக குதிரையை செலுத்தினார்கள். காலாட்படை நுழைந்தது. வீடு வீடாகப் போய் யார், என்ன என்று கேட்டது. மாளிகையில் ஏறிக் கொண்டது. மாளிகையின் உச்சியில் நின்று புலிக் கொடியை பறக்க விட்டது. கிட்டத்தட்ட ஒரு லட்சம் படையினர் அந்த கோட்டைக்குள் நுழைந்தார்கள். இரண்டாவது லட்சம் கோட்டையைச் சுற்றி பின்பக்கம் போய் காவல் இருந்தார்கள். மூன்றாவது தேர்ப் படையும், யானைப் படையும் கோட்டையின் மேற்கே நின்றன. கோட்டையினுடைய கிழக்குப் பக்கம் காலாட்படை நின்றது. வாசலில் மற்றப் படைகள் நின்றன.

எங்கிருந்து எதிர்ப்பு வரும் என்பதை சேனாதிபதிகள் அவசரமாக திட்டமிட்டார்கள்.

இராஜராஜ நரேந்திரன் நேரே அரச சபை நோக்கிப் போனான். அங்கிருந்த சிம்மாசனம் உருட்டி விடப்பட்டிருந்தது. ஒரு கால் உடைந்திருந்தது. எடுத்து சிம்மாசனத்தை நிற்க வைத்தான். குனிந்து காலை சரி செய்து அதை நேராக நிமிர்த்தினான். ஆனால் யார் உட்கார்ந்தாலும் சிம்மாசனம் உடைந்து விடும் என்ற நிலை இருந்ததால் அதன் படிக்கட்டில் உட்கார்ந்து கொண்டான். முகம் பொத்திக் கொண்டான். சுற்றுப்புறமும் பார்த்தான்.

''என் தந்தை என் தந்தை இங்கிருந்தபோது இந்த சபை எவ்வளவு அழகாக இருந்தது.'' என்று வாய் விட்டு அலறினான். அவனை எல்லோரும் வினோதமாக பார்த்தார்கள். அதே சமயம் அவனுக்கு ஆறுதல் சொல்லாமல் விலகியும் இருந்தார்கள். அவனுக்கு, யாராவது ஆறுதல் சொன்னால் நன்றாக இருக்கும் என்று தோன்றியது. ஆனால் அவன் தனித்து விடப்பட்டான். அந்தப் படிகளில் அவன் சாய்ந்து கிடந்தான்.

வீரர்கள் நாலாப்புறமும் அலைந்தார்கள். அந்த சபையை இரவும், பகலும் எனறு இரண்டு குழுவாக பிரிந்து பாதுகாத்தார்கள். வெளியே வீரர்கள் வேகமாக பிரிந்து எந்த இடத்தில் யார் எப்போது இருக்க வேண்டும் என்பதை தீர்மானம் செய்தார்கள். கோட்டையின் மேலே நின்று எதிரியின் வருகையை பார்ப்பவர்கள் முக்கியமானவர்களாக இருந்தார்கள். கோட்டையினுடைய கதவை இழுத்து யானையால் பிளந்து எரியூட்டப்பட்ட அந்தக் கதவுக்கு பதிலாக வேகமாக வேறு ஒரு கதவு பொருத்தி சரி செய்தார்கள். ஏறுகின்ற இறங்குகின்ற பாலத்தை கிழக்கு பக்கத்திலிருந்து பெயர்த்து எடுத்து வந்து அதை தெற்கு பக்கம் போட்டார்கள். சோழ வீரர்களுக்கு அடுத்த மூன்று நாள் கடுமையான வேலைகள் இருந்தன. உள்ளே இருந்த வேலையாட்கள் விசாரிக்கப்பட்டார்கள். வீரர்களா என்று சோதிக்கப்பட்டார்கள். சுற்றியுள்ள குடிமக்களை கூட்டி வந்தார்கள். எல்லோருடைய பெயர்களையும் குறித்துக் கொண்டார்கள்.

ஏதேனும் பிரச்சனை இருந்தால் நீ இவரிடம் சொல். நீ அவரிடம் சொல் என்று அந்த குடிமக்கள் பல்வேறு சேனாதிபதிகளுக்கும், உபசேனாதிபதிகளுக்கும், உபசேனாதிபதிகளுக்கு

கீழே இருக்கின்ற படைத் தலைவர் களுக்கும் அவர்கள் பிரித்து விடப்பட்டார்கள்.

சோழர்களுடைய புலிக்கொடி உச்சியில் பறந்தது. இன்னும் படைகள் உள்ளே வந்தன. கடைசியாக ஞானசம்பந்தனும், நாகரத்தினமும் வருகிறார்கள் என்று சொல்லப்பட்டது. இராஜேந் திர சோழனுக்கும், தஞ்சைக்கும், குடந்தைக்கும் செய்திகள் அனுப்பப் பட்டன. இராஜராஜாதித்தனுக்கும் தனியாக ஒரு போர்வீரன் விஷயங்களை எடுத்துக் கொண்டு போனான். வீரர்கள் அதிகம் பரபரப்பு இல்லாமல் அதேசமயம் துடியாக இருந்தார்கள்.

நல்லவிதமான சமையல் அங்கங்கே செய்யப்பட்டிருந்தது. குடிமக்களும், வேலையாட்களும் அதற்கு உதவினார்கள். வேலை யாட்களை சோழவீரர்கள் சமைப்பதற்கு உதவி செய்யச் சொன் னார்களேத் தவிர அவர்களை அண்டவிடவில்லை. பரிமாற விடவில்லை. இவையெல்லாம் மிகக் கடுமையான கட்டளை யாக அவர்களுக்கு அரையன் ராஜராஜன் இட்டிருந்தார். எந்தக் காரணத்தினாலும், எந்த வஞ்சகத்தினாலும் சோழப்படை வீரர் கள் இறந்து விடக்கூடாது என்று குறியாக இருந்தார். வீரர்கள் சோற்றை காக்கைக்கு போட்டுவிட்டு காக்கை சாப்பிட்டவுடன் தான் அவர்கள் சாப்பிட்டார்கள். நாய்களுக்கு போட்டு விட்டு பிறகு நிதானமாக எடுத்துக் கொண்டார்கள்.

நாகரத்தினம் சட்டென்று குதிரையை வேகமாக ஓட்டிக் கொண்டு முன்னே போன யானையின் அருகே போனாள். கிட்டத்தட்ட குதிரையின் மீது ஏறி நின்று யானையின் கயிற்றை பிடித்துக் கொண்டு உள்ளே தூங்குகின்ற காயம் பட்ட போர் வீரனைப் பார்த்தாள். யானையை நிற்கச் சொன்னாள். பாகனை திரும்பி அவனை தூக்கி நிறுத்தச் சொன்னாள். அவன் தூக்கி நிறுத்த முயற்சித்தான். அவன் இறந்துவிட்டான் என்பது தெரிந் தது. யானை ஒரு ஓரமாக நின்றது. மெல்ல அந்த வீரனை தூக்கி கீழே வைத்தார்கள்.

ரத்தச் சேதாரம், மூச்சுத் திணறல் போன்றவற்றால் அவ னுக்கு மரணம் ஏற்பட்டிருந்தது. அதைத் தவிர மன அதிர்ச்சி யும் அவனுக்கு இருந்திருக்கக்கூடும் என்பது அவன் உடம்பை தடவிப் பார்த்தபோது தெரிந்தது. கண்கள் மூடாமல் இருந்தன. கண்களை மூடினார்கள். மறுபடியும் விழிகள் திறந்து கொண்டன.

துணி வைத்து கட்டி இறுக்கினார்கள். கண்கள் திறந்திருந்த நிலையில், வாய் பிளந்திருந்த நிலையில் அதையும் இறுக்க கட்டிய நிலையில் அவன் கொஞ்சம் பயங்கரமாகத் தெரிந்தான். அவனை மரங்கள் அடர்ந்த ஒரு தோப்பில் கிடத்தினார்கள். கட்டைகளை அடுக்கினார்கள். கட்டைகளின் மீது அவனை படுக்க வைத்தார்கள். சோழ வீரர்கள் உரக்கக் கத்தி,

''உன் மனக் கேதம் தீர்க்கும் பொருட்டும், நீ வெற்றியை பெற்று தந்ததன் பொருட்டும், நீ போராடி அடிபட்டு சோழ தேசத்திற்கு செய்த தியாகம் பொருட்டும் உன்னை இந்த சோழ தேசம் வாழ்த்திக் கொண்டிருக்கிறது. சோழ தேசம் உம்முடைய ஈமக்கிரியைகளை வருடாவருடம் செய்யும் என்பதை சத்தியம் செய்கிறது. நீ இறந்தது போர்க்களத்தில், வேறு எங்குமல்ல, போர்க்களத்தில் வேறு எப்படியுமல்ல. நெஞ்சு அடிபட்டு இறந்தாய்'' என்று உரக்கச் சொல்லி, அவனுடைய நெஞ்சில் சரட்டென்று வாளை வைத்து கீறினார்கள். அவன் மீது கட்டைகளை அடுக்கினார்கள். கட்டைகள், மரக்கிளைகள் எல்லாம் ஒடித்து கொண்டு வரப்பட்டன. அவனை கிடத்திய இடத்தில் நெய் யூற்றினார்கள். தீப்பந்தத்தை அடியில் வைத்தார்கள். தீப்பந்தம் நெய்யிலுள்ள கட்டைகளின் மீது படர்ந்து மெல்ல புகைந்து, எரிந்து பிறகு தகதகவென எரிந்தது. அவன் சிதை எரியும் போது சோழ வீரர்கள் சோழம் சோழம் என்று வாளால் கேடயத்தை அடித்துக் கொண்டார்கள். பிறகு சிதைக்கு சிலரை காவல் வைத்துவிட்டு சிதையிலிருந்து அஸ்தி எடுத்து வரும்படி சொல்லி விட்டு அவனுக்கு பித்தளை பாத்திரம் கொடுத்துவிட்டு அவர்கள் நகர்ந்தார்கள்.

நாகரத்தினமும், திருஞானசம்பந்தனும் உறைந்து போய் கிடந்தார்கள்.

''அவன் இறந்தது தங்கள் தவறோ'' என்று நாகரத்தினம் சொல்ல,

''இல்லை. காப்பாற்றியிருக்க முடியாது. நாம் நடந்துதான் போக வேண்டும். யானையின் மீது மரணமடைந்தான் என்றால் அவனுக்கு அந்த அசைவு தாங்கவில்லை என்று அர்த்தம். தெருவிலா விட்டுவிட்டு போகமுடியும். வேறு என்ன செய்வது. அவன் அந்த அசைவில் குடல் குலுங்கி ஏற அல்லது ரத்த காயம் பெருக இறந்து போயிருக்க வேண்டும்'' என்று சொன்னான்.

அவள் வெட்கத்தில் தலைகுனிந்தாள்.

''இன்னும் அமைதியாய் அங்கு இருந்துவிட்டு வந்திருக்கலாமோ.''

''எப்படி முடியும். நாகரத்தினம். அது செய்ய முடியாது. படையோடு போகத்தான் வேண்டும். குற்றுயிரும், குலை உயிருமாய் போட்டுவிட்டு எப்படியாவது குதிரை பிடித்து வா என்று போரில் சொன்னதும் உண்டு. போர் என்பது அப்படித்தான். வெட்டுப்பட்டவனை கட்டிக் கொண்டு அழமாட்டார்கள். எடுத்துக்கொண்டு போய் வைத்தியம் செய்ய மாட்டார்கள். உன்னுடைய தலையெழுத்து இது. முன்னேறி வா. ஏதேனும் செய் என்று சொல்லியிருக்கிறார்கள். சிலர் அப்படி விட்டுவிட்டு போனதில் செத்துப் போயிருக்கிறார்கள். சிலர் மீண்டு வந்திருக்கிறார்கள். அவரவர் தலையெழுத்து. இது போரினுடைய விதி. போரில் அடிப்பட்டவனுக்கு உதவி செய்து கொண்டு எதிர்ப்படும் போரை விட்டுவிட முடியாது'' என்று சொல்ல, நாகரத்தினம் மௌனமாக வந்தாள்.

அது ஒரு உயிர் அல்லவா. அவன் குடும்பம் பற்றி யாராவது சிந்திக்கிறார்களா. அவன் மனைவி இங்கிருந்தால் எப்படி பதறியிருப்பாள். அவன் மகன் இங்கிருந்தால் எப்படி தவித்திருப்பான். நீங்கள் உங்கள் தந்தைக்கு எத்தனை தவித்தீர்கள். எப்படி அரற்றினீர்கள். அவர்களுக்கு இவன் இறந்துபோனான் என்று கூட தெரியாதே. அவர்கள் அரற்றக்கூற முடியாதே. அவர்கள் அழக்கூட தெரியாமல் ஆடிக்கொண்டிருப்பார்களே. எவ்வளவு பெரிய வேதனை. இவன் இறந்து போனான் என்று இன்னும் சில மாதங்களுக்குப் பிறகு அல்லது சில வாரங்களுக்குப் பிறகுதான் தெரியும். அஸ்தி மட்டும்தான் போகும். அந்த அஸ்தி கலசமும் ஒழுங்காக போக வேண்டும். போகிற வழியில் ஏதேனும் பெரிய யுத்தம் நடந்து அந்த யுத்தத்தில் வீரர்கள் வெட்டுப்பட்டால் இந்த அஸ்தி கலசம் வேறு எங்காவது உருண்டு கிடக்கும். என்ன கோரமான மரணம். ஒரு தேசத்திற்காக என்ன மோசமான மரணம்.

இவன் அந்த புல்வெளியில் இறந்திருந்தால் நமக்கு வெற்றி கிட்டாமல் இருந்திருந்தால் அந்த புல்வெளியில் ஆற்றோரத்தில் ஆற்று சேற்றில் அழுந்தி கிடப்பான். வெகுநாள் கழித்து அழுகி மிருகங்கள் தின்ன அந்த உடம்பு ஆற்று நீரில் அடித்து போகப்

பட்டிருக்கும். ஏதேனும் பெரிய ஆற்றில் கலந்து உள்ளுக்குள்ளே மூழ்கி கிடக்கும். மீன்களும், முதலைகளும் அவன் உடம்பை கடித்துத் தின்கும். நீத்தார் கடன் என்பது இருக்கவே இருக்காது. அந்த வீட்டிற்கு அதை செய்யவும் தெரியாது. எப்போது இறந்தான். எப்படி இறந்தான். என்ன தகனம் செய்தார்கள் என்பதெல்லாம் அவர்களுக்குத் தெரியாது. ஏதோ ஒரு செய்தி வரும்.

உன் புருஷன்தானே அந்த இடத்தில் இறந்துவிட்டான். இன்ன தேதியில் இறந்துவிட்டான் என்று நினைக்கிறேன் என்று சொல்வார்கள். அவள் தலைவிரி கோலமாய் தெருவில் வந்து புரண்டு அழுவாள். இதுதான் வீரர்கள் வாழ்க்கை. அவள் வேதனையோடு புருஷனைப் பார்க்க, அவன் ''ஆமாம்'' என்று தலையசைத்தான்.

இரண்டு பேருக்கும் மறவர்களுடைய வேதனை எத்தனை என்பது புரிந்தது. ஆனால் என்ன செய்வதென்று தெரியவில்லை. எதுவும் செய்ய முடியாது என்பதும் தெரிந்தது. அவர்கள் மௌனமாக நடந்தார்கள்.

''எனக்கு ஒரு கவிதை ஞாபகம் வருகிறது சொல்லட்டுமா.' நாகரத்தினம் கேட்டாள்.

அவன் சரி என்று சொல்லாமலும் வேண்டாம் என்று சொல்லாமலும் அமைதியாக இருந்தான்.

வேங்கியின் கோட்டைக்குள் நுழைந்து அது தாண்டி அவர்கள் நடந்தார்கள்.

* * *

அத்யாயம்

40

யாழின் இடையறாத சுருதி போல சில்வண்டு ஓசை படர்ந்திருந்தது. இருள் கனத்து பரவி இருந்தது. கொஞ்சம் எகிறினால் போதும் நட்சத்திரங்கள் கைக்கு கிடைத்துவிடும் என்பது போல வானத்தில் அனேகங்கோடி அள்ளித் தெளித்தன வாய் இருந்தன. சில கிரகங்கள் தீவிரமாய் புலியின் கண்களைப் போல உற்றுப் பார்த்துக் கொண்டிருந்தன. வானம் பார்த்துக் கொண்டு நடக்கிறபொழுது உலகம் மிகச் சிறியது. அதை விட பரத கண்டம் சிறியது. பரதகண்டத்தை விட சோழ தேசம் சிறியது. சோழ தேசத்தை விட இந்த வாழ்க்கை சிறியது என்ற எண்ணமே திருஞானசம்பந்தனுக்கு மேலோங்கிற்று.

எங்கே நடக்கிறோம். எதற்கு நடக்கிறோம் என்ற கேள்வி பெரிதாக இருந்தது. இந்த வழியே எத்தனைப் பேர் நடந்திருப் பார்கள். எவ்வளவு படை எடுப்பு நடந்திருக்கும். இங்கிருந்து வடக்கிற்கும், வடக்கிலிருந்து தெற்கிற்கும் இடையறாது மனிதர் கள் எதன் பொருட்டாவது நடந்திருப்பார்கள். குறிப்பாய் படை எடுப்பாக நடந்த மனிதர்களே அதிகம் இருந்திருக்கும். எதற்கு படை எடுப்பு என்ற கேள்வி கேட்டால் யாராலும் உண்மை யாக பதில் சொல்ல முடியாது. ஏதோ பொய்க் காரணங்கள் அடுக்கி சொல்லக் கூடும். இப்பொழுது நடக்கின்ற படை எடுப்பிற்குக்கூட ஒரு காரணம் இல்லை. ஆனால் வாய் திறந்து வெளியே சொல்ல முடியாது. திருஞானசம்பந்தன் கவலை யோடு நடந்து கொண்டிருந்தான்.

இதை சோழ அதிகாரிகள் தற்காப்புக்கான போர் என்று தான் சொல்லுகிறார்கள். சோழ தேசத்தை நோக்கி மேலை சாளுக் கியம் படை எடுக்காமல் இருக்க கீழைச் சாளுக்கியம் நோக்கி படை எடுத்துக் கொண்டிருக்கிறோம் என்கிறார்கள். வேங்கியை மீட்க வேண்டும் மேலை சாளுக்கியனை அடக்க வேண்டும் என்ற இரண்டு எண்ணங்கள் தான் இந்த படையெடுப்புக்குக்

காரணம். ஆறு மாதத்திற்கு மேலல்லாது இந்த படையெடுப்பு நீடிக்காது என்றும் பேசுகிறார்கள். மிகப் பெரும் கொள்ளை யோடு விதம் விதமான பொருட்களோடு சோழ தேசம் வந்து விடலாம். அப்படி சோழ தேசத்தில் விதம்விதமான பொருள்கள் குவிக்கப்பட்டு நிறைய விற்பனையும் ஆயின. ஆனால் அவை யெல்லாம் எத்தனை காலம் இருக்கும் என்று தெரியவில்லை. அந்த பொருள்களுக்குப் பின்னால் எத்தனை உயிர்கள் துடி துடித்து செத்துப் போயிருக்கின்றன என்பது யாருக்கும் புரிய வில்லை. தொடையும், ஆடுகால் தசையும், இடுப்பும் கடுக்கத் தான் செய்கிறது. ஆறு நாட்கள் நடந்தாகி விட்டது. அடர்ந்த கானகங்கள் பல பார்த்தாகிவிட்டது. ஆனாலும் எதிரியின் எல்லை அருகே இல்லை என்பது தெளிவாகத் தெரிந்தது.

வீரர்கள் பாட்டுப் பாடிக் கொண்டும், கொஞ்சம் போதை ஏற்றிக் கொண்டும் அலைந்து திரிந்தபடியும், உரக்கக் கத்தியபடி யும் 'வாடா வா' என்று இனம் புரியாத பயத்தில் கண்ணுக்குத் தெரியாத எதிரியை கூவி அழைத்தபடியும் நடந்து கொண் டிருந்தார்கள். குரல் நடுங்க பல வீரர்கள் உளறிக் கொண்டு வரும் போது அந்த நடுக்கத்தை சுட்டிக் காட்ட வேண்டியிருந்தது. அது பயத்தினால் இல்லையாம். அது கொலை வெறியாம். கொலை வெறியும், காம வெறியும் கலந்ததாம். ஏதேனும் எதிரி யின் ஊருக்குள் புகுந்து பெண்டுகளை இழுத்து வந்து எவன் புருஷனோ அவனுக்கு முன்பே வாயார முத்தம் கொடுப்பதும், இழுத்து அணைத்து சுகிப்பதும் வெற்றியின் அடையாளமாம். பேராண்மையாம். அப்போதுதான் எதிரிக்கு அவமானம் வருமாம். அவனை அடித்தால் தாங்கிக் கொள்வான். இழித்துப் பேசினால் பொறுத்துக் கொள்வான். அவன் பெண்டு மீது கை வைத்து அவமானப் படுத்தினால் எகிறி வருவான். அவிழ்த்து விடு என்று சொல்லிவிட வேண்டும். அவன் கயிறை அவிழ்த்துவிட்டு கையில் கத்தி கொடுத்துவிட வேண்டும். 'வா,வா' என்று வெறியோடு இருக்க வேண்டும். இப்பொழுது காமவெறி தணிந்து கொலைவெறி அதிகரிக்கும். 'வாடா நாயே, உன் பெண்டை நான் எப்படி ஆண்டேன் தெரியுமா' என்று சொல்ல எகிறி வருவான். கிட்டத் தட்ட அது தற்கொலை போல் இருக்கும். பெண்பிள்ளை தாக்கப்படுவதை, கசக்கப்படுவதை பார்த்து உயிரோடு இருப்பதைவிட செத்துப் போகலாம். ஒரு வாய்ப்பு இவனை வெட்டக் கிடைக்காதா என்ற வேகத்தோடு வருவான்.

ஆனால் உள்ளுக்குள்ளே உடைந்து போய் இருப்பான். அவன் குடும்பத்தினர் பலர் வெட்டிக் கொல்லப்பட்டதைப் பார்த்து திகைத்துப் போயிருப்பான். இவ்வளவு பெரிய படைகள் நடத்தி வந்த இராஜேந்திர சோழரை பார்த்து மனம் கலங்கியிருப்பான். தாவி ஓடி வருவான். இரண்டு தட்டு. வாள் கீழே விழும். ஒரு குத்து. நெஞ்சுக்குள் கத்தி உள்ளே போய் வெளியே வரும். அடுத்த அறுபது நொடியில் மரணம் சம்பவித்துவிடும். கெடுக் கப்பட்ட பெண் ஓடிப் போய் புருஷன் மீது விழுவாள். புருஷன் அவளை பார்க்க முடியாது. கண்களை மூடிக் கொள்வான். அவனும் அழிந்து அவளும் அழிந்து அதுதான் வெற்றிக் களிப்பு.

''எங்கள் தேசத்தின் மீது படையெடுத்தா வருகிறாய். இப்பொழுது என்ன பதில் உனக்கு. என்ன படையெடுப்பு. யார் உன் அரசன். சொல் அவனுக்கு சிதைந்து போனோம் என்று போ. போய் சொல். உன் மகனை அனுப்பு. உன்னுடைய வயதான கிழவனை அனுப்பு. அடித்துக் கொன்றார்களய்யா. குத்திக் கொன்றார்களய்யா. பெண்டுகளை சீரழித்தார்களய்யா என்று கதறச் சொல். மானம், ரோஷம், சூடு, சொரணை இருப்பின் அவன் வாளேந்தி படை நடத்தி வரட்டும். எங்களை தாக்குப் பிடிக்கட்டும். முடியாது. தாக்குப் பிடிக்க முடியாது. அடித்து அடித்து கொல்வோம். வெட்டிக் கொல்வோம். சிதைப்போம். அழிப்போம். எழுதி ஒட்டுவோம். உங்களுடைய தேசம் இருந்த சுவடே அறியாமல் வெறும் கருமண் காடாய் இருக்க நடத்து வோம்.

கீழைச் சாளுக்கியத்தோடு கை கோர்த்துக் கொண்டு, உறவு முறையை ஏற்படுத்திக் கொண்டு பெண்டுகளை தயார் செய்து அரசனுக்கு அன்பளிப்பாக அளித்துக் கொண்டு அவன் அவளை அணைத்துக் கொண்டு உறங்க விசிறிக் கொண்டு கபட நாடகம் ஆடுகின்ற மேலைச் சாளுக்கியத்திற்கு இதுதான் தண்டனை. நான் உன் வம்புக்கு வந்தேனா, உன்னை நோக்கி படை எடுத்தேனா, நீ திரும்பத் திரும்ப சோழ தேசத்தில் கால் வைக்க வேண்டுமென்று ஆசைப்படுகிறாயே, அது நடக்குமா. நடக்க வொட்டாது உன்னை அறுத்து எறிந்தால்தான் நான் தூங்க முடியும். அறுப்பேன். எறிவேன்.''

அந்த வீரனுடைய கூக்குரல் கேட்டு திருஞான சம்பந்தனுக்கு தொண்டை அடைத்தது. என்ன பதில் சொல்வது என்று தெரியவில்லை. ஏன் மேலைச் சாளுக்கியம் மறுபடி மறுபடி சோழ தேசத்திற்கு வருகிறது என்று தெரியவில்லை. அவரவர் இடத்தில் அவரவர் வாழாமல், அவரவர் விளைச்சலை பார்த்துக் கொண்டு போகாமல், அவரவர் உணவை பக்குவப்படுத்தி உண்ணாமல், அவரவர் குடித்தனத்தை பெருக்கிக் கொண்டு கவிதையும், கதையும், நாடகமும், பாட்டுமாய் ஜீவிக்காமல் ஏன் இந்த ஆணவத்தில் உலகம் அழிகிறது. தெரியவில்லை.

மேலைச் சாளுக்கியத்தின் மன்னர்கள் குணம் அடிப்படையில் என்ன என்பது கேள்வியாக இருக்கிறது. சோழ தேசத்தை பல தலைமுறைகளாக அவர்கள் தாக்கி வருகிறார்கள். இடையறாது தொந்தரவு கொடுத்துக் கொண்டிருக்கிறார்கள். கங்க தேசம் எங்களுடையது என்கிறார்கள் அல்லது சேர தேசத்திற்கு வழி வேண்டும் என்கிறார்கள் அல்லது பாண்டிய தேசம் போக முயற்சித்தோம் என்கிறார்கள். பாண்டியர்கள் நண்பர்கள். சோழர்கள் எதிரிகள் என்று பறை அறிவிக்கிறார்கள். பாண்டியர்களை தூண்டி விடுகிறார்கள். இரண்டு பக்கமும் படை எடுத்து வந்து நசுக்குவோம். அவனை துடிக்க வைப்போம் என்கிறார்கள். காரணம் என்ன, சோழ தேசத்தின் பலமா, அரசியல் அமைப்பா அல்லது அந்த கற்றளிகளா, கற்றளிகளை பார்த்துவிட்டு மேலைச் சாளுக்கியத்தினர் விழுந்து வணங்குகிறார்கள். வியந்து போகிறார்கள். இதை எப்படி செய்தீர்கள். எப்படி செய்தீர்கள் என்று பிரம்மிக்கிறார்கள். பல்வேறு கோவில்களுக்கு தானம் கொடுக்க தயாராக இருக்கிறார்கள். ஆடுகளும், வெண்கல பாத்திரங்களும், பொன் கழஞ்சுகளும் கொடுக்கிறார்கள். தீபம் எரிவிக்க நெய் அளிக்கிறார்கள். சோழ தேசத்திலேயே நெய் வாங்கி சோழ தேசத்தில் கோவில்களுக்கு தானமாக தருகிறார்கள். இப்படிப் பட்ட சிவன் கோவில் எங்கள் ஊரில் இல்லையே என்கிறார்கள். வந்து வணங்கிவிட்டு போவதுதானே முறை, கோவில் இல்லை என்பதால் ஊரை இடிப்பதற்கு ஓடி வருவதா, என்ன வேண்டும் என்று ஓடிவருகிறாய்.

'அந்தணர்களையும், சோழ தேசத்தின் சிற்பிகளையும் நாங்கள் கவர்ந்து போக வேண்டும். சோழ தேசத்து தேவரடியார்களை அள்ளிக் கொண்டு போக வேண்டும். எங்கள் ஊரை இப்படி

ஆட்டம், பாட்டம் உடையதாய், பெரும் கற்கோவில் உடையதாய், எப்பொழுதும் வேத கோஷம் உடையதாய் செய்ய வேண்டும். அப்பொழுதுதான் சுபீட்சம் பெருகும்.' என்று உளறுகிறார்கள். சுபீட்சம் பெருகுவதற்கு ஊரை தீயிட்டு எரிக்கிறார்கள். தாங்கள் தீயில் கருகி சாகிறார்கள். எப்படி சுபீட்சம் பெருகும். ஒரு தலைமுறை முழுக்க போர் இல்லையென்றால் சுபீட்சம் பெருகும். ஆனால் போரில்லாமல் இருக்க முடியாது'' என்று அருண்மொழிப்பட்டன் ஒரு மறவர் கூட்டத்திற்கு நடுவே அழகாகப் பேசினார். மதுவில் உளறுகின்ற வீரர்களைவிட அவர் பேச்சில் ஒரு தர்ம, நியாயம் தெரிந்தது.

அமைதியான காலத்தில் போர் பற்றிய எண்ணம் ஏற்படும். போர் வந்ததும் அமைதியாக இல்லையே என்ற ஏக்கம் ஏற்படும். எப்பொழுதுமே எதிர்கரை பச்சை. எதிர்கரையில் என்ன நடக்கிறது என்று போகவே ஆசை. அதற்காகவே பயணம். ஒரு தேசத்தால் ஆறு மாதம் கூட அமைதியாக இருக்க முடியாது. ஒரு வருடம் அமைதியாக இருந்து விட்டால் அது மிகப் பெரிய ஆச்சரியம்.

சோழ தேசம் கடந்த மூன்று வருடங்களாக மிகப் பெரிய போர்கள் இல்லாமல் சிறிய கலவரங்களையே நடத்திக் கொண்டிருக்கிறது. எல்லையில் ஏற்படும் ரகளையை பெரும் படை அனுப்பி அடக்கிக் கொண்டிருக்கிறது. ஆனால் இந்த முறை அப்படி அல்ல. இது உறவுமுறை பிரச்சனை. சோழ தேசத்து அரசிளங்குமரிக்கு பிறந்த மகனை பட்டத்தில் ஏற்றாமல் வேறு ஒருவருக்கு பிறந்த மகனை அரசனாக ஆக்கும் முயற்சி தடுத்து நிறுத்தப்பட வேண்டும். மேலைச் சாளுக்கியத்து பெண்ணுக்கு பிறந்த மகனுக்கு பட்டம் கட்டினால் மேலைச் சாளுக்கியமும், கீழைச் சாளுக்கியமும் இணைந்து கைகோர்த்து உறுதியாக வளரும். அவர்கள் கைகோர்த்த இரண்டாவது வருடமே சோழ தேசத்தை நோக்கி திட்டமிட்டு படை நடத்துவார்கள். கடும் யுத்தம் செய்வார்கள். ஒருவேளை நாம் தளர்வாக இருந்தால் காலம் அவர்களுக்கு ஒத்துழைத்தால் நம்முடைய அந்தணர்களும், தேவரடியார்களும், கல்தச்சர்களும், சிற்பிகளும் ஏன் வணிகர்கள் உட்பட அங்குபோய் குடியேற வேண்டியிருக்கும்.

பிரகதீஸ்வரர் கோவிலுக்கு உழைத்தது நூற்றுக்கு ஐம்பது பேர் மேலைச் சாளுக்கியத்து வீரர்கள். கர்நாடக மொழி பேசுகிறவர்கள். சிவன் கோவில் கட்டுவதில் ஆவல் இருந்தால் இரு.

இல்லையென்றால் போ என்று இராஜராஜர் உத்தரவிட்டதும் நகர்ந்து போன வீரர்கள் மாதிரியை பார்த்து வியந்து போய் இந்த கோயில் கட்டி முடிக்கும் வரை நான் இங்கிருக்கிறேன் என்று ஒப்புமை செய்து கொண்டு அவ்வாறே இருந்து கோவில் கும்பாபிஷேகம் நடந்ததும் கும்பலாக மேலைச் சாளுக்கியம் போனவர்கள் உண்டு. அப்படி போனவர்கள் முகத்தில் மிக அமைதி இருந்தது. அவர்கள் மறுபடியும் படையெடுத்து சோழ தேசம் நோக்கி வரமாட்டார்கள் என்று தோன்றியது. விளக்கம் கேட்டபோது, 'இல்லை என்போர் வாழ்க்கை முடிந்துவிட்டது. நான் விவசாயியாக, துணி நெய்பவனாக, கருமானாக வேலை செய்யப்போவேனே தவிர போர் நடத்துகின்ற உறப்பு எனக்கு குறைந்துவிட்டது' என்றுதான் பலபேர் சொன்னார்கள். வெகு சிலரே தெரியவில்லை நான் ஈட்டி எடுத்து வந்தாலும் வருவேன் என்று பதில் சொன்னார்கள். ஆனால் எவரையும் எந்த துன்புறுத் தலும் செய்யாமல் இராஜராஜர் வழிநடத்தி உணவுகள் கொடுத்து திருப்பி அனுப்பி வைத்தார். அவர்கள் வணக்கம் சொல்லி விடை பெற்றார்கள். அவர்களில் இப்பொழுது யாரெல்லாம் உயிரோடு இருக்கிறார்கள் என்று தெரியவில்லை. யாரெல்லாம் ஆயுதம் தாங்கி நிற்கிறார்கள் என்று புரியவில்லை. மிகப் பெரிய ஒரு வேலை படையெடுப்பால் நடந்தது. மிகப்பெரிய ஒரு கோவில் படையெடுப்பால் நிமிர்ந்தது. அந்த நிமிரல் காலா காலத்துக்கும் இருக்கும். ஆயிரம் வருடங்களுக்கும் மேலாக அது பாராட்டப்படும். கொண்டாடப்படும்.

சோழ தேசத்து மக்களால் மட்டும் நிறுவப்படவில்லை. பாண்டியர்களால், சிங்களர்களால், சேரர்களால், கீழைச் சாளுக் கியத்தாரால், மேலை சாளுக்கியத்தாரால் அதைத் தாண்டி உள்ள வைதும்ப வம்சத்தாரால் அவைகள் தூக்கி நிறுத்தப்பட் டன. கல் செதுக்கவும் அவர்கள் கற்றுக் கொண்டார்கள். சதுரம் சதுரமாக செதுக்கிக் கொடுத்தார்கள். தோள் புடைக்க தூக்கி னார்கள். மேலே ஏறி நெட்டுக் கொடுத்து அழுத்தி வைத்தார் கள். மதில் சுவர் கட்டினார்கள். பஞ்சலோக வார்ப்பில் பங்கு பெற்றார்கள். உலோகம் ஊற்ற கற்றுக் கொண்டார்கள். தேய்த்து தேய்த்து மெருகேற்றவும் வேண்டாத பகுதிகளை மெல்லிய உளியால் சிதைத்து எடுக்கவும் அறிந்து கொண்டார்கள். அரம் வைத்து சமன் செய்தார்கள். ஆணிகள் அடித்து பீடம் பொருத் தினார்கள். அவர்கள் நிறைய கற்றுக் கொண்டார்கள். நல்ல மாதிரியாக வாழ்ந்தார்கள். சோழ தேசத்திலேயே இருந்துவிடுகிறாயா

என்று கேட்ட போது மூன்று பேர் மட்டுமே சரி என்றார்கள். அவன் கங்க தேசத்துக்காரன். உண்மையான மேலைச் சாளுக்கியன் அல்ல. மேலைச்சாளுக்கியர்கள் யாரும் சோழ தேசத்தில் இருக்க சம்மதிக்கவில்லை. 'எங்கள் மொழி, எங்கள் இடம், எங்கள் வயல், எங்கள் நதி. இது மிக முக்கியம். காவிரியில் கோடைக்காலத்தில் நீர்வரத்து இல்லை. சுத்தமாக நின்று விடுகிறது. ஆனால் துங்க பத்ராவும், கிருஷ்ணாவும் அப்படி அல்ல. கோடை காலத்திலும் இடுப்பளவு ஜலம் ஓடும். வெள்ளம் என்பது காவிரியை பார்த்து விட்டு வியக்கிறீர்கள். நீங்கள் துங்கபத்ரையின் வெள்ளத்தை பார்த்ததில்லை. அதிலிருந்து மடை திரண்டு வயலுக்குள் பாய் கின்ற நீரை நீங்கள் கவனித்ததில்லை. மடை திறந்துவிட்டால் அதுவே ஆறு போல சீறி அடித்துக் கொண்டு வரும். கரை முழுவதும் உயர்த்தி கெட்டியாகக் கட்டி மிகச் சிறிய அளவு திறந் தால் தான் நீரோட்டம் நன்றாக இருக்கும். கண்ணுக்கெட்டிய வரை நீர் பாயும். எல்லா இடத்திலும் அரிசியும், பருப்பும் தலை யாட்டிக் கொண்டிருக்கும். அறுத்து மாளாது. அடித்து மாளாது. கூடை கூடையாய் கொண்டு போய் கொட்டி மாளாது. மூன்று மாதம் பயிர் வளர நேரம் எடுத்துக் கொண்டால் இன்னொரு மூன்று மாதம் அது தானியமாய் மாற உழைக்க வேண்டியிருக்கும்.

உங்களுடைய இட ரிகவும், பருப்பு வடையும் கொண்டாடு கிறீர்கள். எங்கள் பருப்பு வடை நீங்கள் சாப்பிட்டதில்லை. அதில் உப்பு கலக்காமல் உப்பு இருக்கும். மணம் இருக்கும். அரிசி பொல பொலவென்று சாதமாக விரிவது பெரிய கண் கொள்ளா காட்சி. வெகுதூரத்தில் இருப்பவர் கூட அந்த சாதத்தை முகர்ந்து இன்ன அரிசி என்று சொல்லிவிடுவார் கள். அப்படி ஒரு வாசனை அங்கே இருக்கும். சோழ தேசம் சோறுடைத்தது என்கிறீர்கள். சோழ தேசத்தை காட்டிலும் சோறு மிகுந்தது எங்கள் தேசம். உங்களிடம் சோறு விளைகிறது. எங்களிடம் மிகுந்து பொங்கியிருக்கிறது என்று பெருமையாக பேசுவார்கள்.

சிவபூஜை என்றால் சிவபூஜைதான். நீங்கள் சிவபூஜைக் கென்று வந்து விட்டு வெறுமே கை கூப்பி நின்றுவிட்டு பிறகு தேவரடியார்களின் நடனம் காண போய்விடுகிறீர்கள். நடனத் தில் சிவனை பார்க்கிறேன் என்று சொல்கிறீர்கள். இதெல்லாம் வெறும் பேச்சுக்கு. நாங்கள் ஈர வேட்டியோடும், ஈர மேல்

துண்டோடும் உட்கார்ந்து கொண்டால் எழுவதற்கு ஒன்றரை நாழிகை நேரமாகும். சிறுபிள்ளை கூட அசையாது உட்கார்ந் திருப்பான். உங்களுக்கு ஜபதபம் போதவில்லை. அந்தணர் கள் மட்டுமே இதில் கூர்மையாக இருக்கிறார்கள். உங்கள் ஜபதபத்தை அவர்கள் கவனிப்பதில்லை. சொல்லித் தருவ தில்லை. நீங்கள் பேச்சு, பேச்சு, பேச்சு என்று ஓயாது உட் கார்ந்து அரட்டை அடித்துக் கொண்டிருக்கிறீர்கள். வெகு சீக்கிரம் உட்கார பிடிக்காமல் பேசுகின்ற நினைப்பில் எழுந்து விடுகிறீர்கள். எழுந்து திண்ணையில் உட்கார்ந்து இவன் அப்படி, அவள் அப்படி, அங்கு அது, இங்கு இது என்று வெற்று அரட்டை அடிக்கிறீர்கள்.

எவனோ ஒருவன் பதினேழு போரை தினந்தோறும் வரிசை யாகச் சொல்லிக் கொண்டிருக்கிறான். தலையில் அடித்துக் கொள்ளத்தான் தோன்றுகிறது. ஒவ்வொரு வருடமும் போருக்கு போயிருக்கிறான். பல்வேறு வெற்றிச் சின்னங்களோடு வந்திருக் கிறான். குடிசையாக இருந்த வீடு கட்டைத் திண்ணை கட்டிய பெரிய ஓட்டு வீடாக ஆகிவிட்டது. எட்டுக்கட்டு வீடு. அவன் கொள்ளை அடித்த பொருள்களை கொண்டு வந்து இங்கு விற்ற தில் அவனுக்கு மிகப் பெரிய செல்வம் கிடைத்தது. பட்டங்கள் கிடைத்தன. அவன் மூன்று மனைவியரோடு வாழ்கிறான். இதையே திரும்பத் திரும்ப சொல்லிக் கொண்டிருப்பான். அத்தனைக்கும் பின்னால் எத்தனை கொலைகள் இருக்கின்றன. எத்தனை பெண்டுகள் தாலி அறுத்து இருக்கிறார்கள். எத்தனை குழந்தைகள் தகப்பன் இல்லாமல் தவித்திருக்கிறார்கள் என்ற கணக்கு அவனுக்கு வரவேயில்லை.

நீங்கள் வரவில்லையா போருக்கு என்று மேலை சாளுக் கியம் நோக்கி கேட்கிறீர்களா. மேலைச் சாளுக்கியத்து போர் வீரர்களுக்கு அப்படிப்பட்ட போர்க்குணம் கிடையாது. அவர்கள் செய்கின்ற சிவ ஸ்துதி, அவர்கள் செய்கின்ற பூஜை, அவர்கள் உண்ணுகின்ற உணவு, அவர்களை சாத்வீகமாகத்தான் வைத்திருக் கிறது. ஆனால் ராஜாங்கத்தில் இருப்பவர்கள் குறிப்பாக அந்த ணர்கள் அதிலும் குறிப்பாக சேர தேசத்து அந்தணர்கள் மந்திரி மார்களாக இருந்து அரசர்களை தூண்டிவிடுகிறார்கள். அரச குடும்பத்தை தூண்டி விடுகிறார்கள். அடுத்தபடியாக அரசனாக வரப்போகின்ற இளவரசனை சூழ்ந்து கொள்கிறார்கள். நீ இப்படிப்

பட்ட வீரன், அப்படிப்பட்ட வீரன் உன் காலடியில் பூமி இருக்கிறது என்கிறார்கள். புலவர்களுக்கு காசு கொடுத்து பாடச் சொல்கிறார்கள். பெண்களுக்கு காசு கொடுத்து அவரைப் புகழ்ந்து நாட்டியமாடச் சொல்கிறார்கள். அவன் மெல்லிய மீசையை முறுக்கிக் கொண்டு 'இதோ பார் எப்படிப்பட்ட வீரன்.' என்று கால் அகட்டி உட்கார்ந்து கொண்டிருக்கிறான். அவனுக்கு போர் பற்றி தெரியவில்லை. 'நீ எதற்கு பயப்படுகிறாய். போர் அவர்கள் செய்வார்கள். நீ நடுநிலையாக உட்கார்ந்து கொண்டு யானைமீது அமர்ந்தபடி வேடிக்கை பார்த்துக்கொண்டிரு' என்று காதோரம் பேசுகிறார்கள். அவன் தான் வெகுநாள் உயிர் வாழப் போகிறோம் என்ற எண்ணத்தில், நம்பிக்கையில் படைகளை முன்னே நடத்துகிறான். பலமுறை நாங்கள் தோற்றதுக்கு காரணம் விருப்பம் இல்லாமல் செய்த போர். அப்படி இருப்பினும் சில நல்ல அரசர்கள் சரியான படி திட்டமிட்டு மற்றவர் பேச்சை கேட்காமல் தானாக சிந்தித்து படையெடுப்பதின் லாபமென்ன என்பதை யோசித்து பலமுறை சமாதானத்துக்கு முயற்சி செய்து பலனளிக்காது அவர்கள் படையெடுத்து வருகிறார்கள்.

பாண்டிய தேசம் நோக்கிப் போனால் சோழர்கள் தடுப்பார்கள் என்றால் சோழ தேசத்திற்குப் பிறகு எந்த ஊரும் இருக்கக் கூடாதா. அங்கு வேறு யாரும் போய் வரக் கூடாதா. அப்படி போகிறவர்கள் அந்தணர்களாக இருந்தாலும் சரி, ஆரவாரமில்லாத பக்தர்களாக இருந்தாலும் சரி கடும் சோதனைக்குப் பிறகே தாண்டுகிறார்கள். இது எரிச்சலைத் தருகிறது. குமரி முனையும், இராமேஸ்வரமும் எங்களுக்கும் சொந்தம். பரத கண்டத்தின் ஒரு பகுதி. முக்கியமான ஒரு இடம். சேர தேசத்தினுடைய பல்வேறு பகுதிகளை நாங்கள் சந்தோஷமாக தரிசிக்க வேண்டுமென்று ஆசைப்படுகிறோம். ஆனால் நீங்கள் தடுக்கிறீர்கள். உங்களுக்கு பயம். எங்களைப் போல அமைதி உங்களிடம் இல்லை என்று ஒரு மேலைச் சாளுக்கிய வீரன் பேசியபோது பலபேர் அவன் மீது பாய்ந்தார்கள். அவன் அமைதியாக உட்கார்ந்து கொண்டிருந்தான். மற்றவர்கள் தடுத்தார்கள்.

'இனிமேல் உன்னைப் பார்த்தால் கொன்றுபோடுவேன். தயவுசெய்து வெளியே போ' என்று சொல்ல, அவன் அந்த இடத்தை விட்டு நகர்ந்தான். தொண்டை தேசத்திற்குப் போய் உட்கார்ந்து கொண்டான் என்று கேள்விப்பட்டார்கள்.

சோழ தேசத்திற்கு மற்றவர்கள் விமர்சனம் செய்தால் பிடிக்காது. உயர்த்திப் பேசினால் மிகவும் பிடிக்கும். சோழ தேசத்தை கொண்டாடினால் பல் தெரிய நிற்பார்கள். ஆனால் சோழ தேசத்தில் பல குறைகள் இருக்கின்றன.

ஆட்டம், பாட்டத்திற்கு உட்கார்ந்துவிட்டால் அவர்களை மனம் மாற்றி போருக்கு கிளப்புவது மிகவும் கடினம். இது இராஜேந்திரருக்கு நன்றாக தெரிந்திருக்கிறது. எனவே இடை யறாது மக்களை ஒரு பதட்டத்தில் வைக்க அவர் முயற்சி செய் திருக்கிறார். தொடர்ந்து முயற்சி செய்கிறார்.

இராஜராஜ நரேந்திரன் கீழைச் சாளுக்கியத்தில் இல்லா விட்டால் என்ன. வேறு யாரையேனும் கொண்டு போய் அங்கு இளவரசனாக வைத்து பிறகு அரசனாக மாற்றினால் யார் கேட் பார்கள். எல்லாம் வாள் முனையில் தானே நடக்கிறது. இராஜ ராஜ நரேந்திரனின் பட்டம் சூட்டும் விழாவும் படையெடுப்பால் தானே நடைபெறுகிறது. அப்பொழுது இராஜராஜ நரேந்திரன் எதற்கு. வேறு எவரும் அங்கிருக்கலாம் அல்லவா. அப்படி ஏன் யோசிக்கவில்லை. விமலாதித்தனின் பிள்ளை இராஜ நரேந்திரன். அவன் தான் பட்டத்திற்கு உரியவன் என்று சொல் கிறார்கள். விமலாதித்தனை விட என் பிள்ளை பட்டத்திற்கு உரியவன். எனவே வீர இராஜேந்திரனையோ, இராஜராஜாதித் தனையோ நான் இங்கே அரசனாக நியமிக்கிறேன் என்று சொல்லலாமல்லவா. மதுரையில் சோழ பாண்டியனை நியமித்தது போல கீழைச் சாளுக்கியத்தில் சோழ கீழைச்சாளுக்கியம் என்று ஒரு அரசனை நியமிக்கலாம் அல்லவா. ஏன் செய்யவில்லை. அவர் சொன்னால் அதுதானே வேதவாக்கு.

மேலைச் சாளுக்கியம், இவன் பொம்மை அரசன் என்று சோழ கீழைச் சாளுக்கிய அரசனை சொல்லி விடும். இராஜராஜா தித்தனையோ, வீர இராஜேந்திரனையோ ஏற்காது. மறுத்துவிடும் என்ற பயம் அவருக்கும் இருக்கிறது. மேலைச் சாளுக்கியம் ஏற்றுக் கொள்ள வேண்டும் என்பது முக்கியம். ஆனால் அதையும் இராஜேந்திரரால் மாற்ற முடியும். இப்பொழுது நடத்துகின்ற போர் மேலை சாளுக்கியத்தை சுவடு தெரியாமல் இருப்பு தெரியாமல் அழிக்கின்ற போர். குப்பத்து போரில் எப்படி வெறி பிடித்து ஆடி ஒருகல் கூட நிற்கவொட்டாது இழுத்து நகர்த்தி னார்களோ அத்தனையும் எரித்தார்களோ, கோவிலைத் தவிர

மற்ற எல்லா கட்டிடங்களையும் பாழ் செய்தார்களோ அதே போல மறுபடியும் செய்ய முடியும். செய்யக்கூடியவர் தான் இராஜேந்திரர். மேலை சாளுக்கியம் முழுவதும் சுடுகாடாக மாறிய பிறகு இராஜேந்திரர் சொன்னதுதான் கட்டளை. இராஜேந் திரருடைய வழி மக்களை மனம் மாற்றுவது அல்ல. வாழவொட் டாமல் செய்வது.

உன்னுடைய தேசம் இதுவல்ல போ, காணாமல் போ. எங்கேனும் போ. எப்படியாவது போ என்று ஊரை இடித்துப் பாழ் செய்து விட்டு மக்களை அனுப்பி விடுவது, மக்கள் சிதறி நாலு பக்கமும் பரவுவார்கள். இன்னும் வடக்கே போவார்கள் அல்லது தெற்கே சேர தேசத்திற்குள் நுழைந்து அங்கே பிச்சை எடுத்து வாழ்வார்கள். கூலித் தொழில் செய்வார்கள். இடுப்பில் பட்டு கட்டி நிமிர்ந்து வாழ்ந்த அத்தனை குடிகளும் கூனிக் குறுகி இருக் கும். மக்களை ஒன்றுக்கும் உதவாமல் செய்வதுதான் இராஜேந் திரருடைய எண்ணம்.

தேசம் என்பது மக்கள். மக்கள் எங்கு வசிக்கிறார்கள். கட்டிடங்களில் வசிக்கிறார்கள். கட்டிடங்களை இடித்துவிட் டால் மக்கள் எங்கு போவார்கள். காடுகளில் தான் வாழ்வார்கள். எனவே மக்களை சிதறடிக்க கட்டடங்களை இடித்து நொறுக்கு, தீக்கிரையாக்கு, மறுபடியும் அந்த இடத்தை வாழவொட்டாது செய். வயல்களை யானையை விட்டு மேயச் சொல். பேய்க் கடுகு விதை என்றெல்லாம் அவர் கட்டளையிட்டிருக்கிறார். பல தேசங்கள் அவருடைய கட்டளைக்கு நடுநடுங்கி அமைதி யாக இருக்கின்றன. கங்க தேசம் வாய் திறந்து வெகுநாளாயிற்று. பாண்டிய தேசம் முற்றும் உடைந்து போயிற்று. சேரர்கள் சிதறிப் போனார்கள். இலங்கையில் மிகப் பெரிய தகனம் நடந்தது. புத்த பிட்சுக்களைக் கூட வெட்டி கொன்றார்கள். அங்கே எவரும் தலையெடுக்க துணியவே இல்லை. அப்படி தலையெடுத்து விடுவார்களோ. பெரும் கானகம் தாண்டி தெற்கே போக முடியாது என்பதால் வடக்கே மிகப் பெரிய படையை அழகாக நிறுத்தி யிருக்கிறார். வேறு எங்கும் அவ்வளவு உரமான படை காவ லுக்கு நின்றதில்லை. ஈழத்தில் மட்டும் மிகச் சரியான படை காவலுக்கு நின்றிருக்கிறது. வடக்கே கடற்கரை நகரங்களில் கோவில் கற்றளிகள் எழுப்பி மக்களை குடியேற வைத்திருக்கிறார். வணிகர்கள் அடிக்கடி போய் வருகிறார்கள். துறைமுகங்களை

விஸ்தரித்து கட்டியிருக்கிறார். அங்கிருந்து மாடுகளும், கன்று களும் மிகப் பெரிய நாவாய்களில் ஏற்றப்பட்டு இங்கு வருகின்றன. ஈழத்தில் காடுகளில் உள்ள யானைகளை பிடித்து அடக்கி மதம் குறைத்து அவைகளை நன்கு பழக்கி அவைகளையும் அங்கே பாதுகாப்பாக வைத்திருக்கிறார்கள். மிகப் பெரிய யானைப் படை ஒன்று ஈழத்தில் நிரந்தரமாக இருக்கிறது. இராஜ ராஜன் ஏற்றி வைத்த கொடி இராஜேந்திர சோழரால் இன்னும் உயரே பறக்கிறது. இராஜேந்திர சோழர் இடையறாது பயணப் பட்டுக் கொண்டிருக்கிறார். போதும் என்று அவர் நிற்கவே இல்லை. அவர் நிற்காததால் அவருடைய படைகளும் நாலா புறமும் வந்து கொண்டிருக்கின்றன.

இந்த படையெடுப்பில் உள்ள பல வீரர்களுக்கு இது பதினேழாவது முறை போர், பதினெட்டாம் முறை போர், இருபதாம் முறை போர் என்று பெரிய கணக்கு சொல்கிறார்கள். இராஜராஜனின் தந்தை காலத்திலிருந்தே நான் படைகளில் இருக்கிறேனடா என்ற தொண்டு கிழவர்கள் இருக்கிறார்கள். விறுவிறுப்பாக நடக்கிறார்கள். நன்கு மூச்சு இழுத்துவிடுகிறார் கள். எண்பது வயது கிழவனுக்கு இருக்கின்ற சக்தியை பார்த்தால் ஆச்சரியமாக இருக்கிறது. இப்பொழுது கூட ஒரு பெண்ணை திருமணம் செய்து வை. உடனே கர்ப்பமாக்குகிறேன் என்று பல் இல்லாது வாய் கிழிய சிரிக்கின்ற கிழவர்கள் உண்டு.

போர் வீரர்கள் அத்தனை பேரும் சோழ தேசத்தினர் அல்ல. கங்கநாட்டினரும், தொண்டை நாட்டினரும், நடு நாட்டினரும், சோழ தேசத்தவரும், பாண்டியர்களிலிருந்து இந்த பக்கம் வந்த விசுவாசிகளும், சில சேர தேசத்து அந்தணர்களும் படையில் இருக்கிறார்கள்.

திசை அறிந்து சொல்லுவதில் வல்லுனராக, மூலிகைகளில் கை தேர்ந்தவராக, ஜோசியம் பார்ப்பவராக, வான சாஸ்திரம் தெரிந்தவராக இருக்கிறார்கள்.

இராஜேந்திர சோழர் அவர்களையும் மயக்கி வைத்திருக் கிறார். இவ்வளவு அழகாக வானசாஸ்திரம் சொல்கிறீர்களே இதை நூலாக எழுதினால் என்ன. நீங்கள் இங்கேயே தங்கி நூல் எழுதுங்கள் என்று அவருக்கு உத்தரவு இட, அவர் மகிழ்ச்சி யோடு அதை ஏற்றுக் கொண்டார். சேர தேசத்தில் அவரை இதுபற்றி கண்டு கொள்வார் எவரும் இல்லை. நூல் எழுதச்

சொல்லி பெரும் பணம் கொடுக்க யாருக்கும் தெரியவில்லை. இராஜேந்திர சோழர் தனித்த வீடும். ஐம்பது படிகள் கொண்ட உயர்ந்த கோபுரமும் அவருக்கு ஏற்படுத்தி கொடுத்திருக்கிறார். அவர் சொல்ல சொல்ல எழுதுவதற்கு மாணாக்கர்களை அமைத் திருக்கிறார். அவ்வப்போது வான சாஸ்திரம் பற்றி அவரும் தெரிந்து கொள்வார். இந்த படையெடுப்பின்போது வானசாஸ்திரி களை வரச் சொன்னார்.

சோழ தேசத்திலிருந்து ஒரு கிரகத்தை பார்ப்பதற்கும் வடக்கே போய் கிரகத்தை பார்ப்பதற்கும் ஏதேனும் வித்தியாசம் உண்டா என்று கேட்க, இல்லை. சொல்லத் தெரியவில்லை. ஆனால் இருக்காது. சோழ தேசத்திலிருந்து வடக்கே இமயமலை அடிவாரம் வரை போனாலும் அந்த தொலைவு வானத்தி னுடைய தொலைவோடு ஒப்பிடும்போது மிகச் சிறியது. ஒரு காலை இங்கு வைத்து உங்களை பார்த்தால் என்ன, இங்கு வைத்து ஒரு காலை பார்த்தால் என்ன. வலது கால்தான் சோழ தேசம். இடதுகால் தான் இமய மலை. அவ்வளவுதான் இடை வெளி. இன்னும் சொல்லப் போனால் இன்னும் அதிகமான தொலைவிலிருந்து நான் உங்களை பார்க்க வேண்டும் என்று சொல்ல, அவர் கைதட்டி ஆரவாரித்தார்.

மிகத் தெளிவாக சொல்லிக் கொடுக்கிறீர்கள். இப்படியே சொல்லிக் கொடுங்கள். வான சாஸ்திரத்தின் உண்மையான உபயோகம் என்ன.

"திசை தெரிவது மட்டுமல்லாமல் கோள்களின் அசைவி லிருந்து நம்முடைய, பூமியினுடைய அசைவை தெரிந்து கொள் ளலாம். ஜோசியம் சொல்லவில்லை. அதில் ஐம்பது சதவீதம் யூகத்தில் சொல்லப்படுவது தான். யூகம் என்று நாகரீகமாக பேசுகிறேன். இப்படி வரலாம் என்று பொய் சொல்வதுதான். தெள்ளத் தெளிவாக கிரகங்களை கணக்கிட்டு ஜோசியம் சொல்ல எல்லோருக்கும் இயலாது. அது மிகக் கடினம். சுமாரான அறிவுள்ளவர்களே மிகச் சிறப்பாக நல்ல ஜோசியர்களாக இருக் கிறார்கள்.

வான சாஸ்திரத்தின் அடிப்படை விஷயம் திசை அறிதல். ஒரு கடும் கானகத்தில் எங்கு போகிறோம் என்று தெரியாத இடத்தில் மூன்று மலை தாண்டினால் அந்த ஊருக்கு போகலாம் என்கிற பொழுது எங்கே போவது என்று யாரையும் விசாரிக்காது

கிரகத்தை முன்னிட்டுக் கொண்டு போகலாம். மேக மூட்டமாக இருந்தால் காற்று திசை வைத்துக் கொண்டு போகலாம் அல்லது மேகம் தெளிந்தவுடன் போகலாம். வழியிலே பாதை வைத்து அல்லது எவரேனும் சந்திக்கும்படி வைத்து அவரை வைத்து அல்லது வேடர்களை வைத்து பாதை அறியலாம். ஆனால் கடல் வழியில் யாரை கேட்பீர்கள். என்ன அடையாளம். எல்லா பக்கமும் நீல நிறமாக இருக்கும். அப்போது தரையில் அடையாளம் இல்லை. அடையாளம் வானத்தில் இருக்கிறது.

சுக்கிரன் எங்கே கிழக்கு திசையில், திருவாதிரை எங்கே மேற்கு திசையில் என்று மிகத் தெளிவாக நாம் புரிந்து கொண்டோமானால் கிழக்கிலிருந்து மேற்கு போகிறோம் மேற்கிலிருந்து கிழக்கு போகிறோம் என்று தெள்ளத் தெளிவாக அறிந்து கொள்ளலாம். எவ்வளவு தூரம் கடந்திருக்கிறோம். இந்த நட்சத்திரத்தில் ஒரு முடி போடுங்கள். அடுத்து இன்னொரு முடிச்சை சுக்கிரன் மீது போடுங்கள். எவ்வளவு தூரம். ஆஹா, இத்தனை தூரம் வந்திருக்கிறோமா. பிறகு இன்னொரு முடிச்சு போடுங்கள். சுக்கிரனும் வரும். சுக்கிரன் வருவதை கழித்து விட்டு நாம் போனதை என்ன என்று பார்த்தால் இன்னொரு முடிச்சு நம்முடைய அளவை சொல்லிவிடும். அதாவது இரண்டாவது முடிச்சிலிருந்து மூன்றாவது முடிச்சு இன்னொரு இடத்தில் போட்டால் அப்போது அதில் பாதி சுக்கிரன் வந்தது. பாதி நாம் கடந்தது. கிழக்கு நோக்கி இத்தனை தூரம் கடந்திருக்கிறோம் என்று தெள்ளத் தெளிவாக தெரிந்து விடும்.

இதைத் தவிர கையாலும் அளக்கலாம். உங்கள் இடது கையை மூடிக் கொண்டு அதில் முதல் முட்டியை ஒரு நட்சத்திரத்தில் வைத்து நான்காவது முட்டியை இன்னொரு நட்சத்திரத்தில் வைத்தால் என்ன தூரம் என்பதை ஒருவராக அறியலாம். துல்லியமாக இல்லாவிட்டாலும் திசை தப்பாது அழகாக போய்ச் சேரலாம். இன்றைய வணிகர்கள் பல பேருக்கு வான சாஸ்திரம் சுமாராகத் தெரியும். எங்களுக்கு கடற்கரை ஓரமாக கிராமம் என்பதால் சேரர்கள் கடலை நம்பி இருப்பதால் எங்களுக்கு இவை துல்லியமாக சொல்லி கொடுக்கப்பட்டன.''

இராஜேந்திர சோழரின் முகம் பிரகாசமாயிற்று.

''அடடே, அப்படியா, அப்படியா'' என்று பலமுறை வியந்தார். அவரை அருகே அழைத்து நட்சத்திரங்களை பார்ப்பது

எப்படி என்று சொல்ல, அவர் தூண் ஓரம் உள்ள சித்திரங்களை வைத்து அதை சொல்லிக் கொடுத்தார்.

இராஜேந்திர சோழருக்கு மிகவும் சந்தோஷமாயிற்று. திரும்பி அருண்மொழியை பார்க்க அருண்மொழி சரி என்று தலையசைத்தான்.

அரசவையில் உள்ள வணிகர்கள் இதை ஊரிலுள்ள எல்லோருக்கும் சொன்னார்கள். வான சாஸ்திரம் என்றால் என்ன என்று ஊரிலுள்ளோர் விசாரிக்க, பலபேருக்கு அதை கற்றுக் கொள்கிற ஆசை வந்தது. ஊரில் ஜனங்கள் கூடியிருந்து இது திருவாதிரை அது சுக்கிரன் அது அருந்ததி அது சப்தரிஷி மண்டலம் என்று விரிவாக பேசத் துவங்கினார்கள். அதேநேரம் பாதியிலேயே தொங்கவிட்டார்கள். வெகு சிலர் மட்டுமே அந்த கேரளத்து அந்தணர்களுக்கு அருகே வந்து அதை விவரமாக கற்றுக் கொண்டார்கள். சோழ தேசத்திற்கு இன்னொரு விதமான கல்வி திறக்கப்பட்டது. மருத்துவம் போல அதுவும் சிறந்த விஷயமாக இருக்கும் என்று சொல்லப்பட்டது.

வணிகர்கள் காயப்பட்டு வருவதற்கு வெகுநாள் முன்பே இது நடந்தது. இப்போதும் அந்த சேர தேசத்து நம்பூதிரி அரசரிடமிருந்து வெகு அருகேதான் நடந்து போகிறார். அவருக்கு குதிரையும் கொடுக்கப்பட்டிருந்தது. குதிரையில் பயணப்படுவதில் உடம்பு சூடாகி விடுகிறது என்பதால் நடந்தே வர முயற்சிக்கிறார். உயரமான மேடில் நின்று வானம் பார்க்கிறார். இப்பொழுது கூட வானம் பார்த்துக் கொண்டிருக்கிறார். என்ன தெரிகிறதோ தெரியவில்லை. ஆனால் வானத்து நட்சத்திரங்களும், கிரகங்களும் ஒரு எக்கு எக்கினால் தொட்டுவிடலாம் என்ற தொலைவில் இருந்தன. அந்த பிரகாசமே மனிதர்களை, மிருகங்களை, பாதையை அடையாளம் காட்டியது.

வானத்திற்கென்று ஒரு பிரகாசம் உண்டு. அது நட்சத்திர கூட்டங்களின் பிரகாசம். சிறிய அகல் விளக்குகளை நிறைய ஏற்றி வைத்தால் ஒரு கோவில் எப்படி பிரகாசமாக இருக்குமோ அப்படி இந்த பூமியும் நட்சத்திர கூட்டங்களால் இரவு நேரத்தில் அழகாக இருக்கிறது.

தொலைவே வெகுதொலைவே ஒரு தீப்பந்தம் வலதும், இடதும் ஆடிற்று. கொம்பூதும் சத்தம் மெல்லியதாய் கேட்டது.

சற்று இளைப்பாறலாம் என்று அதற்குப் பொருள். அந்த பந்தத்தை தொடர்ந்து ஆறேழு பந்தங்கள் இடதும், வலதும் ஆடின. கொம்பூதும் சத்தம் கேட்டது. இந்த வரிசையில் முன்னணி யில் உள்ள வீரர்கள் தீப்பந்தத்தை அசைத்து நிற்கச் சொன்னார் கள். கொம்பு பலமாக கேட்டது. எல்லோரும் அயர்ந்து போய் அங்கங்கே உட்கார்ந்தார்கள். வேறு ஏதேனும் சமிக்ஞை வரு கிறதா என்று எல்லோரும் உற்றுப் பார்த்துக் கொண்டிருக்க, படைவீரர்கள் உட்காருவது தீப்பந்தங்கள் கீழிறங்குவது தெளி வாகத் தெரிந்தது. தீப்பந்தங்கள் நட்டு வைப்பதும் உணர முடிந்தது. இந்த படையின் முன்னால் இருப்பவர்களும் தீப்பந் தங்களை வழியில் நட்டு வைத்தார்கள். கடைசி பக்கம் தீப்பந்தம் இல்லை போலும். ஆனால் தொலைதூரம் தீப்பந்தத்தின் ஒளியே இங்கு தெளிவாகத் தெரிந்தது.

சிந்தனை தடைபட்டு வேறு விதமான சிந்தனைக்கு மனம் போயிற்று. "ஏதோ பாடல் சொல்லுகிறேன் என்று சொன்னாயே. ஔவையின் பாடல் என்று சொன்னாயே. இதற்கு மேல் நடப்பார் கள் என்று தோன்றவில்லை. இப்பொழுது சொல்லிவிடு" என்று திருஞானசம்பந்தன் தன் மனைவி நாகரத்தினத்தை நோக்கி கேட்டான்.

நாகரத்தினம் மௌனமாக இருந்தாள்.

"மறந்துவிட்டதா."

"இல்லை. உங்களுக்கு எப்படி சொல்லிக்கொடுப்பது என்று மனதுக்குள் பயிற்சி எடுத்துக் கொண்டிருக்கிறேன். எங்கு இருந்து ஆரம்பிப்பது என்று யோசிக்கிறேன்."

"சரி. நிதானமாகச் சொல்." திருஞானசம்பந்தன் கைகட்டிக் கொண்டான். ஒரு மாணவன் போல் இருந்தான். நாகரத்தினம் அவன் எதிரே நின்று அவன் கன்னத்தை, தோளை தடவிக் கொடுத்தாள்.

"உடனே சொல் என்று சொல்லாமல், நிதானமாகச் சொல் என்று சொல்கிறீர்களே. இதுதான் உங்களுடைய நல்ல புத்தி. பெரிய மனசு." அவள் வாயார புகழ்ந்தாள்.

"அப்படி என்ன செய்துவிட்டேன். பாராட்டுவதற்கு சற்று அவகாசம் கேட்கிறாய். அது நியாயம் தானே."

"இல்லை. இந்த நியாயம் எல்லோருக்கும் புரிபடுவதில்லை. நில் என்றால் நில். சொல் என்றால் சொல் என்றுதான் பலபேர் சொல்கிறார்கள்."

"யார் அந்த பலபேர்."

"பல ஆடவர்கள்."

"அப்படியா."

"ஆமாம்."

"என் தந்தை அப்படி சொல்வார் என்று என் தாய் சொன்ன தில்லையே."

"அதனால்தான் நீயும் சொல்வதில்லை. ஏதோ சில குடும்பத் தினர்தான் பெண்களை நன்றாக மதிக்க, உண்மையாக கொண் டாட முயற்சி செய்கிறார்கள். எல்லோரும் அப்படி இல்லை."

"ஔவையார் இதைத்தான் சொன்னாரா."

"ஆமாம். இதைத்தான் சொன்னார்."

"பாடலைச் சொல்"

'நாடாக் கொன்றோ காடா கொன்றோ அவலா கொன்றோ மிசையா கொன்றோ எவ்வழி நல்வழி ஆடவர் அவ்வழி நல்லை. வாழிய நிலனே!'

"கொஞ்சம் புரிகிறது. முற்றிலும் புரியவில்லை. அவலா என்றால் என்ன."

"நாடு என்றால் நாடு. காடு என்றால் காடு. அவலா என்றால் பள்ளம். மிசையா என்றால் மேடு. நாடாக இருக்கட்டும் காடாக இருக்கட்டும். பள்ளமாக இருக்கட்டும். மேடாக இருக்கட்டும் எவ்வழி நல்வழி ஆடவர் அவ்வழி நல்லை. ஆடவர்கள் எப்போது நல்ல வழியில் இருக்கிறார்களோ அப்போது எல்லாம் நல்லபடி யாக இருக்கும். வாழிய நிலனே. இந்த உலகம் வாழ்க.

இந்த உலகத்தில் வேதனைகள் இருக்கிறது என்றால் அதற்கு ஆடவர்கள்தான் காரணம். குடித்துவிட்டு வருவது, மனைவியை துன்புறுத்துவது குழந்தைகளை மிரட்டுவது, வெறும் நோஞ்சான்களிடம் வீரம் பேசுவது, வேண்டுமென்றே நிலங் களை அபகரிப்பது, படையெடுப்பது, போர் என்ற பெயரில் கொக்கரிப்பது போன்றவைகளை ஆடவர்கள் செய்கிறார்கள்.

இதனால் உலகம் அமைதி இழந்து காணப்படுகிறது. இந்த உலகம் அமைதியாக இருக்கட்டும் என்று வேண்டுகிறாள்.

நாலே நாலு வரி. எவ்வளவு பெரிய அற்புதமான விஷயத்தை சொல்லி விட்டாள். இந்த உலகத்தில் எல்லா துன்பங்களுக்கும் காரணம் ஆடவர்களுடைய அபத்தமான செயல்கள் என்று சொல்லாமல் சொல்கிறாள்.''

''எல்லா ஆடவர்களுமா தீயவர்கள்.''

''கர்வத்தால் நடந்து கொள்கின்ற அத்தனை பேரும் தீயவர்கள்தான். அனேகமாக கர்வத்தில் தான்தோன்றித்தனமாக நடந்து கொள்வது ஆடவர்கள்தான். அவர்களால் பெண்களும், குழந்தைகளும், மற்ற பிராணிகளும் ஏன் ஒட்டு மொத்த உலகமும் வேதனைப்படுகிறது.''

''மறுபடி பொருளுரையைச் சொல்.''

''நாடாக இருக்கட்டும், காடாக இருக்கட்டும் பள்ளமாக இருக்கட்டும், மேடாக இருக்கட்டும் ஆடவர்கள் நல்லவர்களாக இருந்தால் இந்த உலகம் நல்லதாக இருக்கும். இந்த நிலன் வாழ்க.''

''ஆமாம் புரிகிறது. ஔவைக்கு ஆடவர்கள் மீது ஒரு கோபம்''

''பெரும் கோபம்,'' நாகரத்தினம் எதிரொலித்தாள்.

''வெறுமே அட்டகாசம் செய்கிறீர்களே பாவிகளா. உங்களால் தானடா இந்த உலகம் பாழ்பட்டு போகிறது என்று உரக்க, சாபமிடுவது போல சொல்கிறாள். சாபமாக சொல்லாது இந்த உலகம் வாழ்க என்கிறாள். நீங்கள் நல்லவர்களாக இருங்களேன் என்று ஒரு ஆசிர்வாதம் செய்கிறாள்.

ஔவை மிக அற்புதமான ஒரு பெண்மணி, அவருடைய பல பாடல்கள் எனக்கு மனப்பாடம்.''

''எங்கிருந்து கற்றாய்.''

''என் தகப்பனார்தான். அவர் மருத்துவம் மட்டும் தெரிந்தவர் அல்ல. தமிழ் தெரிந்தவர். மருத்துவ சுவடுகளை படிக்க தமிழ் கற்று பிறகு கவிதைகளையும் கற்றார்.''

''வேறு ஏதேனும் கவிதையைச் சொல்.''

''கவிதை சட்டென்று ஞாபகம் இல்லை. மண்டை ஓடு போன்ற வெள்ளி பாத்திரத்தில் கள் ஊற்றி அரசன், வெள்ளாடு கள் போன்ற வெகுளியான புத்தி நிறைந்த இளைஞர்கள் முன்பு அந்த மதுக் கிண்ணத்தை நீட்டுகிறான். அதாவது உங்களுக் காக இந்த மதுவை குடிக்கிறேன் என்று நீட்டி உபசரிக்கிறான். அவர்களும் பானையிலிருந்து கள்ளை மொண்டு எடுத்து அரச னுக்கு காட்டி தாங்களும் குடிக்கிறார்கள். அப்படி குடித்துவிட்டு போன பையன்களில் என் பையன் வந்து விட்டான்.

கால் இல்லாத கட்டிலில் வெள்ளைத் துணி போர்த்தி அவன் கிடக்கவில்லை.''

''என்னது கால் இல்லாத கட்டிலா.''

''ஆமாம். காலுடைய கட்டில் வேறு. கால் இல்லாத கட்டில் வேறு.''

''எது கால் இல்லா கட்டில்.'' அவன் யோசித்தான்.

''பாடை'' என்று மெல்லிய குரலில் சொன்னான்.

''ஆமாம். என் பிள்ளை மூங்கில் பாடையில் வெள்ளைத் துணி போர்த்தி கிடக்கவில்லை. நல்லவேளை வந்துவிட்டான். எப்படிப்பட்ட சிறுவன். வெள்ளாடு போன்ற வெகுளித்தன மான சிறுவன். எதற்காக போருக்கு போனான். அரசன் நீட்டிய கள்ளை பார்த்து தானும் அந்த கள்ளை குடித்துவிட்டு அரசன் உசுப்பேற்ற ஓடிப் போய் போரில் கலந்து கொண்டவன். நல்ல வேளை அவன் சாகவில்லை. ஆனால் நிறைய பேர் இறந்திருக் கிறார்கள்.

''என்ன சொல்கிறாள் ஒளவை. போரே வேண்டாம் என்று சொல்கிறாளா. அப்படி ஒரு தேசம் இருக்க முடியுமா. அப்படி ஒரு நாள் இருக்க முடியுமா, போர் தவறா. போர் தவறு என்று சொல்லிவிட்டால் வாழ்வு முழுவதும் தவறு என்றுதானே ஆகும்.''

''அவரவர் இடத்தில் அவரவர் வாழ்க்கையை அமைதி யாக மேற்கொள்ளலாமே. எதற்கு தேசம் விட்டு தேசம் படை யெடுத்து போய் வீடுகளை நாசம் செய்து, பெண்களை நாசம் செய்து, ஆண்களை வெட்டி குழந்தைகளை அனாதைகளாக்கி, ஊரை எரித்து என்ன கொண்டாட்டம் இது. எதற்காக இது என்று நொந்து கொள்கிறாள்.''

''ஆனால் வேறொரு இடத்திலிருந்து நம் ஊருக்கு இதே எண்ணத்தோடு எவனோ வந்தால் என்ன செய்ய, ஔவையின் பாட்டை சொல்லலாமா.''

''இது உங்களுக்கு மட்டும் அல்ல. உலகத்தோர் அனைவருக்கும் பொருந்தும். தமிழ் சொல்பவருக்கு மட்டுமல்ல தமிழ் பேசுபவருக்கு மட்டுமல்ல உலகத்திலுள்ள அத்தனை மொழிக் காரர்களுக்கும் பொருந்தும்.

ஏன் வெறிபிடித்து இன்னொரு தேசத்தை தாக்க முயற்சிக் கிறீர்கள். உங்களுக்கு ஏன் இந்த காட்டு குணம், ஏன் இந்த மிருக குணம் என்று ஔவை கேட்கிறாள்.''

புருஷனும், மனைவியும் பேசாது இருந்தார்கள். நட்சத் திரங்கள் இன்னும் அருகே தெரிந்தன. எல்லா இடத்திலும் பந்தங் கள் இறங்கியதால் குறுக்கிட்டு வெளிச்சம் இல்லாது வானம் இன்னும் இருளாக இருந்தது. சட்டென்று முன்பக்கம் ஏதோ சலசலப்பு கேட்டது.

யாரோ நாலு பேர் எழுந்து நின்றார்கள்.

''சிங்கம், சிங்கம், சிங்கம். நிறைய சிங்கங்கள்'' என்று உரக்க ஒருவன் கத்தினான். பலபேர் கூக்குரலிட்டார்கள். யானைகள் இடதும், வலதும் நகர்ந்தன. முன்னும், பின்னும் அலைந்தன. பாகர்கள் அவைகளை அடக்க பெரும்பாடு பட்டார்கள். படுத்த வுடன் உறங்கியவர்கள் திடுக்கிட்டு விழித்து எழுந்து கொண் டார்கள்.

''எங்கே எங்கே'' என்று அலைந்தார்கள்.

''சிங்கம், சிங்கம். உட்காருங்கள். நிறைய சிங்கங்கள் இருக்கின்றன. உட்காருங்கள்.'' தலைவன் போலுள்ள ஒருவன் கூக்குரலிட்டான்.

சட்டென்று வட்டமானார்கள். குத்திட்டு உட்கார்ந்தார்கள். அவர்கள் நடுவே இரண்டு தீப்பந்தங்கள் இருந்தன. எல்லோ ரும் தீப்பந்தங்களுக்கு முதுகு காட்டிக் கொண்டு எதிர்பக்கத் தில் இரண்டு பக்கமும் அடர்ந்த வனத்தை உற்று பார்த்துக் கொண்டிருந்தார்கள். வனங்களில் நிறைய சலசலப்பு கேட்டன. உறுமல் கேட்டது. இடைவிடாது உறுமல் கேட்டது. அவர்கள் குத்தீட்டியுடன், கத்தியுடன், உலக்கையுடன் தயாராக இருந்தார்கள்.

வேகமாக நாகரத்தினம் யானையில் ஏறிக் கொண்டாள். அவனையும் வரச் சொன்னாள். அவன் வர மறுத்துவிட்டான். எங்கே என்று பார்த்தான்.

யானைப் பாகன் அவனை ''நீங்கள் மேலே போக வேண்டாம். தந்தத்தில் உட்கார்ந்து கொள்ளுங்கள்'' என்று சொன்னான்.

அவன் முழங்கால் மடித்த யானை மீது ஏறி காது பிடித்து தந்தத்தில் கால் வைத்து முன் பக்கத்திலுள்ள மத்தகஜத்தில் உட்கார்ந்து கொண்டான். நடுவே கால்கள் தொங்கவிட்டுக் கொண்டான். அப்படி உட்காருவது சிரமமாக இருந்தது. தன்னுடைய மேல் துணியை அவிழ்த்து அவன் மீது போட்டு அவன் மார்பில் இறுக்க கட்டி தன் கையில் நாகரத்தினம் வைத்துக் கொண்டாள். அவள் நழுவ விட்டால்தான் அவன் கீழே வர முடியும்.

சிங்கங்கள் கடைசியில் கழுதையில் வந்த ஒரு நோய்ப் பட்ட வீரனை அடித்து இழுத்தது, அவனை சட்டென்று கவ்வி கொண்டு எடுத்துப் போயிற்று. புதருக்குள் இழுத்துப் போயிற்று.

உட்கார்ந்த இடத்திலிருந்து தொலைவே உள்ள ஒரு ஆள் போவதை அவர்கள் வேடிக்கை பார்த்துக் கொண்டிருந்தார்கள். இரண்டு பேர் பின்தொடர்ந்து ஓடும்போது, ''வேண்டாம், வேண்டாம். சிங்கம், உள்ளே போனால் நாலைந்து சிங்கங்கள் தாக்கும். மாட்டிக் கொள்ளாதீர்கள். விட்டு விடுங்கள். அப்படி தூங்கிக் கொண்டு பின்னால் அதிக இடைவெளிவிட்டு வருவது தவறு. விடுங்கள்'' என்று சொல்லப்பட்டது.

இப்பொழுது முன் பக்கத்திலிருந்து ஒரு சிங்கம் வந்தது. வெகு வேகமாக கூட்டத்திற்கு நடுவே தாவிற்று, அவர்கள் தீப்பந்தத்தால் அடித்தார்கள். ஓங்கி வெட்டரி வாளால் ஒருவன் சிங்கத்தின் முதுகை உடைத்தான். சிங்கம் துடித்து, புரண்டு எழுந்து மறுபடியும் கர்ஜித்தது. உலக்கை அடி முகத்தில் விழுந்தது. அடுத்தபடி ஒரு கத்தி குத்து நெஞ்சில் இறங்கிற்று, இன்னும் இரண்டு சிங்கங்கள் வந்தன, அவை பெண் சிங்கங்கள். அவை வந்தவுடன் அவர்கள் தாவி ஓடி பெண் சிங்கத்தை வெட்டினார்கள். எகிறி பல் காட்டிய முகத்தில் ஓங்கி அடித்தார்கள். சிறிது நேரத்தில் ஆறேழு சிங்கங்கள் விதம் விதமான பக்கங்களில் தாக்கி இவர்கள் வட்டத்தில் உட்கார்ந்து கொண்டே எகிறி எகிறி

அடித்தார்கள். அந்த வட்டத்தை உடைக்க சிங்கங்களால் முடிய வில்லை. அடி தாங்க முடியாமல் சிங்கங்கள் உருண்டு பிரள் வதை பார்த்து மற்ற சிங்கங்கள் திகைத்து நின்றன. இரண்டு தீப்பந்தங்கள் வீசி எறிய நிறைய சிங்கங்கள் ஓடின.

யானையிலிருந்து பார்க்கும் போது நாற்பது ஐம்பது சிங்கங் கள் ஓடுவது தெள்ளத் தெளிவாக தெரிந்தது, அவன் திடுக்கிட் டான்.

எவ்வழி நல்வழி ஆடவர் அவ்வழி நல்லை. இந்த ஆடவர்கள் நல்லவர்களா, கெட்டவர்களா. இந்த வலிமை மிக்க பயிற்சி இல்லையெனில் இந்த சிங்கங்களை விரட்டி இருக்க முடியுமா. இந்த இடம் தாண்டியிருக்க முடியுமா. அறுபது சிங்கங்களும் குறைந்தபட்சம் நூற்றி ஐம்பது பேரையாவது அடித்து உடைத் திருக்கும். ஒரே வீச்சில் தாக்கியிருக்கும். என்ன கெட்டிக்காரத் தனம். நின்றால் சிங்கங்கள் தாக்கி கீழே சாய்த்துவிடும் என்பதால் சட்டென்று குத்திட்டு உட்கார்ந்து அதுவும் வட்டமாக உட் கார்ந்து கொண்டார்கள். நடுவே தீப்பந்தம் இருந்தது. தீப்பந் தத்தின் வெளிச்சத்தில் சிங்கத்தின் அசைவை தெளிவாக புரிந்து கொண்டார்கள். இது கடும் பயிற்சியால் பல்வேறு யுத்த அனுபவங்களால் ஏற்பட்டது. சிங்கம் வந்தால் இப்படித்தான் உட்கார வேண்டும் என்று அவர்களுக்குத் தெரியும். யானை வந்தால் இரண்டு பக்கமாக நின்று பிரிந்து கொள்வார்கள். காட்டு யானையை நடுவே விட்டு ஓட ஓட விரட்டுவார்கள். இடுப்பை உடைப்பார்கள். நெஞ்சுக்குள் ஈட்டியை சொருகு வார்கள். தும்பிக்கை தன் பக்கம் வராமல் வீசி வெட்டுவார்கள்.

இதெல்லாம் பயிற்சியால் வந்தது. பயிற்சிக்கு கோபம் அவசியம். கோபத்திற்கு குடிபோதை அவசியம். இது பல்வேறு விஷயங்களை உள்ளே கொண்டிருக்கிறது. குடிக்காமல் இந்த கோபம் வராது. இந்த வீச்சு வராது.

எனவே, 'எவ்வழி நல்வழி ஆடவர் அவ்வழி நல்லை' என்று ஔவை சொல்வது பிசகு, வேறு வழியில்லை. ஆடவர் வெட்டித்தான் ஆகவேண்டும். வெட்டுவதற்கு குடித்துத்தான் ஆக வேண்டும். கூக்குரலிட்டுதான் ஆக வேண்டும். இந்த கோபமும், ஆத்திரமும் எவ்வளவு வேகமாக, சீராக வெளிப்

பட்டன. அதில் ஒரு பக்குவம் இருந்தது. தாக்குதலில் ஒரு வேகம் இருந்தது. சிங்கங்கள் விரட்டப்பட்டன.

இரண்டு பேர் புதருக்குள் தேடிப் போனார்கள். அவனை இழுத்து வந்தார்கள். அவன் கழுத்தை ஒரு அடியில் சாய்த்து அவனுடைய கை எலும்பை கடித்து குதறி இருந்தது. அவன் ஒரே அடியில் இறந்து போயிருந்தான். அவன் கணுக்கால் வீங்கியிருந்தது. என்ன செய்வது என்று தெரியாமல் அவர்கள் பள்ளம் தோண்டினார்கள். அவனை புதைத்தார்கள். மூடினார்கள். நடுவே கல் வைத்தார்கள்.

மேற்கொண்டு போகலாம் என்று அவர்கள் தீப்பந்தங்கள் அசைய எழுந்து நடந்தார்கள். பின்பக்கம் இருபது வீரர்கள் நின்று பின்புறமாகவே நடந்து வந்தார்கள். சிங்கங்கள் தொடருகின் றனவா என்று பார்த்து வந்தார்கள். வேண்டுமென்றே புதர் அசைய அசைகின்ற இடத்தில் அம்புகளை ‘விருட் விருட்’ என்று எய்தார்கள். சிங்கங்கள் அருகே இல்லை. வெகு தொலைவே தான் உறுமல்கள் கேட்டன.

ஒரு கண நேரத்தில் வாழ்க்கையினுடைய விஷயம் மாறிப் போவதை கனத்த ஆக்ரோஷம் எய்திய எமனின் வாயைப் போன்ற கோரமாக உடைய சீறும் கண்களுடைய ஒரு மிருகத்தை அண்மையில் பார்த்த அதன் வாசனையை அருகில் உணர்ந்த திகைப்பு திருஞானசம்பந்தனுக்கு இருந்தது.

யாருக்கேனும் அடிபட்டதா என்று விசாரிக்கத் துவங்கி னான். இரண்டு மூன்று கீறல்களுக்கு மருந்து போட்டான். பலருடைய நாடித் துடிப்பு வேகமாக இருந்தது. அவர்கள் முதுகு தடவினான்.

‘‘மது வேண்டுமா’’ என்று கேட்டான். அவர்கள் வேண்டாம் என்று மறுத்து விட்டார்கள். பயணம் இரவெல்லாம் தொடர்ந்து நடந்தது. அது அடர்ந்த கானகம். நடுவே ஊரே இல்லை. இரண்டு மலைகளை தாண்டிய பிறகுதான் ஒரு சிற்றோடை வருகிறது. அதுவரை கிட்டத்தட்ட ஆறு நாழிகைக்கு நடந்தே ஆக வேண்டும். எனவேதான் இரவெல்லாம் நிற்காது நடக்கிறது. விடியலில் போய் அந்த ஊருக்குள் தங்கி தூங்கிக் கொள்ளலாம் என்று சொல்லப்பட்டது.

மெல்ல மெல்ல கிழக்கு பக்கம் வெளிச்சம் தாண்டுகிற நேரத்தில் அவர்கள் சிற்றோடைக்குள் இறங்கினார்கள். முதலைகள் சிற்றோடைகளில் வந்து தாக்காமல் இருப்பதற்கு அங்கங்கே மூங்கில் கழிகள் நட்டு வலை போல பிரம்புகளால் பின்னியிருந்தார்கள். எந்தவித ஆரவாரமும் இல்லாமல் யானைகளும், குதிரைகளும், கோவேறு கழுதைகளும், மாட்டு வண்டிகளும் நீரில் இறங்கி மேலேறின.

மிகப் பெரிய பலத்துடன் மாட்டு வண்டிகளை தள்ளினார்கள். யானைகளை நெம்பி அடித்து விரட்டினார்கள். மாடுகளை இழுத்து வந்தார்கள். ஒவ்வொரு செய்கைக்கும் புஜம் புடைக்க, பல் கடிக்க மிக வலிமையுடன் ஆடவர்கள் செயலாற்றுவது ஞானசம்பந்தனுக்கு ஆச்சரியமாக இருந்தது.

ஔவை இம்மாதிரியான வலிமையை பார்த்திருக்கிறாயா. நீ போர்க்களம் கண்டதுண்டா என்று அவனுக்கு கேள்வி வந்தது. ஆனால் ஆடவர்கள் நல்லவர்களா, கெட்டவர்களா இப்பொழுது நாகரத்தினம் கேட்டால் அவனால் சரியான பதில் சொல்ல முடியும் என்று தோன்றவில்லை.

* * *

அத்யாயம்

41

இராஜேந்திரர் தலைமையில் வடக்கு நோக்கி வந்த சோழ படையினருக்கு கங்க தேசத்தில் மிகப் பெரிய வரவேற்பு இருந்தது. இரண்டு நாள் விருந்து நடந்தது. வந்த அன்று கங்க தேசத்து அரசனும், சிற்றரசர்களும் முழுவதுக்கும் விருந்து ஏற்பாடு செய்திருந்தார்கள். ஆடுகள் வெட்டப்பட்டன. கோழிகள் உரிக்கப்பட்டன. பல்வேறு காய்கறிகள் போட்ட கதம்ப குழம்பு வெள்ளை சோறோடு பரிமாறப்பட்டது. போதும் போதும் என்ற அளவுக்கு மோரும், பானகமும் தரப்பட்டன. கறி குழம்போடு வெள்ளை சோறு கலந்து வீரர்கள் பேய் போல் உண்டார்கள். வறுக்கப்பட்ட மீன், அரைக்கப்பட்ட மீன், வதக்கப்பட்ட மீன், அவிக்கப்பட்ட மீன் என்ற பல்வேறு விதமாகவும் கேட்டார்கள். அனைவருக்கும் மனம் கோணாமல் பரிமாறப்பட்டது. வழியிலே போகும் போது சாப்பிடுவதற்காக உலர்ந்த மீன் வறுவல் வீரர்கள் எடுத்து வைத்துக் கொண்டார்கள். வெற்றிலை, பாக்கு வேண்டும் என்று கேட்டார்கள். அதற்குத்தான் கங்க தேச அரசு கொஞ்சம் தடுமாறிற்று, அரசருக்கு மட்டும் என்று இருந்த வெற்றிலை எல்லோருக்கும் வேண்டும் என்கிற பொழுது தொலைதூரம் உள்ள கிராமங்களிலிருந்து வாங்கி வந்தார்கள். கிளம்புகிறபோது எல்லா வீரர்களுக்கும் ஒரு பாக்கும் பத்து வெற்றிலையும் வைத்து கொடுத்தார்கள். 'போருக்கு போகிறீர்கள். உங்களுக்கு இல்லை என்று சொன்னால் எங்கள் மனது நோகும். அதனால்தான் தொலை தூரத்திலிருந்து வாங்கி வந்திருக்கிறோம்' என்று உரக்கச் சொன்னார்கள். வீரர்கள் அந்த சிரமத்திற்கு மன்னிக்கும்படி வேண்டினார்கள்.

பிரசவத்திற்கு மருத்துவர் வீட்டுக்கு போகின்ற பெண்மணியும், போருக்கு போகின்ற வீரனும் ஒன்று. போனால் மீள்வார்களா என்று தெரியாது, எப்படி மீண்டாலும் நிச்சயம் வெட்டு, காயங்கள் இல்லாது இரத்த சேதாரம் இல்லாது திரும்ப முடியாது. ஒரு ஏக்கத்தோடு போருக்கு போகாமல் நன்று உண்ட வாய்

முழுக்க வெற்றிலை மணக்கின்ற ஒரு நிலைமையோடு போவது தான் அழகு.

காலில் விழுந்த கங்க தேசத்து சிற்றரசர்களையும், அரசர் களையும், இராஜேந்திர சோழர் குனிந்து தோள் தூக்கி வாரி இறுக்க அணைத்துக் கொண்டார்.

'நலமா, மகள் எப்படி இருக்கிறாள். மகன் எப்படி இருக் கிறார்' என்று எல்லோரையும் ஞாபகம் வைத்துக்கொண்டு குசலம் விசாரித்தார். ஒரு ஊடுருவும் பார்வையில் ஒரு புன்னகையில் உட்கார வைத்துவிடும் இராஜேந்திரர் அன்று எல்லோரிடமும் அதிகம் பேசினார். உரக்கச் சிரித்தார்.

அருண்மொழி சீவல்லபனை பார்த்தான். சீவல்லபன் அருண்மொழிக்கு அருகே குனிந்து, ''கொஞ்சம் அதிகம் சிரிக் கிறாரல்லவா'' என்று அடிக்குரலில் கேட்டான்.

''ஆமாம். போருக்கு போகிறோமல்லவா. இவர்களை இன்னும் நெருக்கமாக அணைத்துக் கொள்வதும், உரையாடுவதும் நல்லது. தாங்கள் இராஜேந்திர சோழருக்கு முக்கியம் என்ற நினைப்பு கங்க தேசத்து சிற்றரசர்களுக்கு வரவேண்டும்.''

''ஏன் அப்படி?''

''ஒன்பது லட்சம் வீரர்கள் இவர்களை தாண்டிப் போகிறார் கள். இவர்கள் நமக்குப் பின்னே இருக்கிறார்கள். பின்னே இருக் கின்ற கங்கர்கள் வாள் உருவி நம்மை தாக்கிவிடக் கூடாதல்லவா.''

''கங்கர்களா தாக்குவார்கள்.''

''யார் தாக்குவார்கள் என்று கணக்கே இல்லை.

ஒரு வரைமுறை இல்லை. ஆனால் இந்த தேசத்தில் நமக்கு பணிந்த சிற்றரசர்களை சந்தோஷப்படுத்துவது நல்லது. அலட் சியம் செய்யாமல் அணைத்துக் கொள்வது நல்லது. இராஜேந்திர சோழர் அதைத்தான் செய்கிறார்.''

''போரிலிருந்து திரும்பி வரும்போது இப்படியே சிரிப்பாரா. இராஜேந்திர சோழர் இப்படியே நடந்து கொள்வாரா.''

''அநேகமாக நடந்து கொள்ள மாட்டார். வெறுமே பேசாது வலக்கை உயர்த்தி நிறுத்தி விடுவார். அங்கிருந்து கொள்ளை அடித்து வந்த சில பரிசுப் பொருள்களை அவர்களுக்கு கொடுத்து விரைவாக ஊர் திரும்புவதற்குத் தான் ஏற்பாடு செய்யச் சொல்வார்.

ஒரு இரவு இங்கு தங்குவார். தங்குகிற நேரம் யாரையும் அவர் பார்க்க மாட்டார். கெடுபிடிகள் அதிகமாகவே இருக்கும்.''

''ஆக, இந்த உரையாடல்கள் எல்லாம் ஒரு காரணத்திற் காகத்தான்.''

''ஆமாம். அரசர் எப்பொழுது பேச வேண்டும், எவ்வளவு பேச வேண்டும், யாரோடு பேச வேண்டும். எப்படி பேச வேண்டும் என்ற வரைமுறைகளெல்லாம் மிக நிச்சயமாய் இருக் கின்றன.''

''இதை அனுபவத்தின்பால் அறிந்து கொண்டீர்களா அல்லது உங்களுக்கு சொல்லிக் கொடுக்கப்பட்டதா.''

''எதுவும் சொல்லிக் கொடுத்து வராது சீவல்லபா. கண் ணையும், காதையும் திறந்து வைத்திரு. எப்போதும் நடப்பதைப் பார். இப்போது நடப்பது என்ன என்று தீவிரமாக விசாரித்துக் கொண்டிரு. அப்பொழுது எல்லாம் புரியும்.''

''பரவை நாச்சியாருக்கு இந்த பயணம் அவ்வளவு உவப் பாக இல்லையென்று நினைக்கிறேன். தளர்ந்து விட்டார். பாவம். இந்த பெண்மணியை எதற்கு அழைத்து வந்தார்.'' சீவல்லபன் கேட்க,

''பயிற்சி என்பது ஒரு பக்கம். இரண்டாவது...

''சம்போகத்திற்கா?'' அவசரப்பட்டு சீவல்லபன் கேட்க, அருண்மொழி உறுத்து பார்த்தான்.

'உளறித் தொலையாதே. எதை எங்கே பேசுவது என்பதை ஒரு தளபதி தெரிந்து கொள்ளவில்லை என்றால் உனக்கு கீழ் இருப்பவர்கள் என்ன தெரிந்து கொள்வார்கள்.''

''தவறாக வார்த்தை வந்து விட்டது. வேறு எதற்காக பரவை நாச்சியார்.''

''இப்படி கேட்பது கூட தவறு.''

''வேறு எப்படி கேட்க வேண்டும்?''

''பரவை நாச்சியாருக்கு நல்ல பயிற்சி கொடுப்பதற்காக அழைத்து வந்திருக்கிறாரா, என்று வலமாக சுற்றி வர வேண்டும். பேச்சு வலம்புரியாக இருக்க வேண்டும். உன் பேச்சு எப்பொழுதும் இடமாக இருக்கிறது. அது நல்லதில்லை.''

''புரிகிறது. பரவை நாச்சியாரை போர் பயிற்சிக்காக அழைத்து வந்திருக்கிறாரா.''

''இல்லை.''

''அப்போது வேறு எதற்கு?'' சீவல்லபன் சுதாரித்துக் கொண்டு பேசத் துவங்கினான்.

''சம்போகத்திற்கு என்று நினைக்கிறாயா, அரசருடைய வலது கையில் ஒரு மஞ்சள் துணி கட்டியிருக்கிறதே பார்த்தாயா.''

''ஆமாம்.''

''ஒரு பொற்காசு அதில் முடிந்து வைக்கப்பட்டு, சுருட் டப்பட்டு அது கையில் காப்பாக கட்டப்பட்டிருக்கிறது.''

''அதாவது விரதமா.''

''ஆமாம்.''

''என்னவென்று விரதம்.''

''ஏதேனும் ஒரு காரியம் முடியும் வரை இதை கழட்ட மாட்டேன் என்று விரதம் இருக்கிறது.''

''உங்களுக்கு அது என்னவென்று தெரியுமா.''

''எனக்கு சொல்லப்பட்டது.''

''யாரால்.''

''பரவை நாச்சியாரால்.''

''என்னவென்று.''

''ஜெயசிம்மனின் நகரான மேலைச் சாளுக்கியத்தின் தலை நகரான முசங்கியை தீக்கிரையாக்கும் வரை இந்த காப்பை கழட்ட மாட்டேன். நான் கண்ணியம் காப்பேன். கம்பீரமாய் இருப்பேன். அந்த சிந்தனையோடேயே செயல்படுவேன் என்று சூளுரைத்திருக்கிறாராம்.''

''முசங்கிக்கு பிறகு போக மாட்டோமா.''

''அப்படி ஒன்றும் சொல்வதற்கில்லையே முசங்கியை தீக்கிரையாக்குவோம். அது நிச்சயம்.''

''அதற்குப் பிறகு?''

''முசங்கியிலிருந்து தப்பித்து ஜெயசிம்மன் இன்னும் வடக்கே ஓடுவான்.''

''வடக்கே எவ்வளவு தூரம் வரை ஓடலாம்.''

''இமயமலை வரை ஓடலாம். அல்லது அவனுடைய தாய் மாமன் ஊரான கல்யாணியை நோக்கியும் ஓடலாம்.''

''கல்யாணி வெகுதொலைவில் அல்லவா இருக்கிறது.

''ஆமாம். வடமேற்காக இருக்கிறது. அதுவரை அவன் ஓடுவான்.''

''இந்தப்போரில் வெற்றி நிச்சயமா.''

''என்ன சந்தேகம்.

ஒன்பது லட்சம் வீரர்கள் அலை அலையாய் வரும்போது எந்த தேசம் தாக்கு பிடிக்கும்? ஒன்பது லட்சம் வீரர்கள் ஒன்றாகப் போய் முசங்கியை எரித்து விட்டு வெற்றி வாகை சூடி...''

''அதோடு முடிந்து விடுமா. ஜெயசிம்மனை பின் தொடர் வதோடு வெற்றி உண்டாகிவிடுமா.''

''இல்லை. அங்கிருந்து வேங்கிக்கு திரும்பி வேங்கியி லிருந்து கங்கைக் கரை நோக்கி போகும்.''

''இராஜேந்திரர் போவாரா.''

''நிச்சயம் போவார். கங்கை கரைக்கு போவது அவருக்கு பிடித்தமான விஷயம்.''

''ஆக. இது ஒரு தீர்த்தவாரி பயணம் என்று வைத்துக் கொள்ளலாமா.''

''ஆமாம். தீர்த்தவாரி பிரயாணம் தான்.''

''ஆனால் இடுப்பில் கத்தியும், நெஞ்சில் கவசமும், கையில் கேடயமும் வைத்திருக்கிறோமே எதற்கு? தீர்த்தவாரிக்கா.''

''இல்லை, முதலில் இரத்த அபிஷேகம்.''

''பிறகு.''

''கங்கைக் குளியல். அப்படித்தான் இருக்கும்.''

''மேலைச்சாளுக்கியத்தில் கங்கே யாதவ் என்று ஒருவன் இருக்கிறானாம். மிகச் சிறந்த வீரனாம். மகா தந்திரசாலியாம். எப்பொழுது எப்படி தாக்குவான் என்று சொல்லவே முடியாதாம்.''

''ஆமாம். நான் கேள்விப்பட்டிருக்கிறேன்.'' அருண்மொழி தொலை தூரம் பார்த்துக் கொண்டு பதில் சொன்னான்.

மலை ஏறி இறங்க வேண்டும் என்ற நிலைமை ஏற்பட்ட தால் இராஜேந்திர சோழர் யானைகளை முன்னே அனுப்பினார். பிறகு தேர்படைகள் போயின. அதற்குப் பிறகு வலங்கை வீரர்கள் கையில் குத்தீட்டியுடன், தோள் கவசத்துடன், காலில் பின்னப் பட்ட கனத்த செருப்புடன் ஒரே சீராக மலை ஏறினார்கள். இருப தாயிரம் இருபதாயிரம் வீரர்களாக பிரிக்கப்பட்டிருந்தது. முன்னே நாற்பதாயிரம் வீரர்கள் போக, மூன்றாவது தளத்தில் இராஜேந் திரர் நகர்ந்தார். நான்காவது தளத்தில் அருண்மொழி இருந் தான். ஐந்து, ஆறு, ஏழு, எட்டு என்று பல தளத்தில் பல்வேறு தளபதிகள் இருந்தார்கள். கடைசியாக மருத்துவர்களுடைய பொருள்களை சுமக்கும் எருதுகளும், கோவேறுக் கழுதைகளும், இரண்டு யானைகளும் வந்திருந்தன.

நேற்று நள்ளிரவு சிங்கம் கடைசி பகுதியை தாக்கியதாக சொல்லப்பட்டது. முதல் பகுதியை கடக்கும் பொழுதே உறுமல் அதிகம் இருந்தது. காட்டுக்குள் அம்பெய்ததும் உறுமல் அடங்கிப் போயிற்று. பிராணிகள் ஓடுவது தெரிந்தது. ஓடிய பிராணிகள் மறுபடி கூடி கடைசியில் வந்தவரை அடித்திருக்க வேண்டும். ஒரே ஒரு ஆள் மட்டும் முட்டாள்தனமாக மெல்ல நடந்து வந்து பலி ஆனான். ஒருமுறை முன்னும், பின்னும் பார்த்து யாரெல் லாம் நடக்க கஷ்டப்படுகிறார்களோ அவர்களை நிறுத்திவிட வேண்டும். கங்க தேசத்திற்கு போய் விடுங்கள். அங்கிருந்து ஊர் திரும்புங்கள் என்று சொல்லப்பட வேண்டும். ஆனால் எப்படியேனும் வருவதற்குத்தான் வீரர்கள் ஆசைப்படுவார்கள்.

வீரர்களுக்கு நடுவே கங்கைக் கரைக்கு போகும் விஷயம் எட்டியிருந்தது. ‘கிடைக்குமா, நினைத்தால் போக முடியுமா. ராஜா போறார். நாமும் போவோம். ஒன்றாக வணங்குவோம். கங்கைக்கு போகணும்யா. அதுதான் மிக முக்கியம்’ என்று பெரிய கிழவர்கள் சொல்ல, இளைஞர்கள் அவர்களை ஆச்சரியத்துடன் பார்த்துக் கொண்டிருந்தார்கள்.

முதல் பகுதியில் காடு வெட்டிகளும், திமிசு போடுகிறவர் கள் இருந்தாலும் மலையில் சரியாக பாதை போட முடிய வில்லை. கிட்டத்தட்ட ஒருவர் பின் ஒருவராகத்தான் சிறு தேர்கள் நகர்ந்தன. யானைகளும் அவ்வாறே ஊர்ந்தன. களைப்படையாத வலங்கை வீரர்கள் ஒரே மூச்சில் உச்சியில் ஏறி உரக்க கத்தி னார்கள். இரவெல்லாம் தொடர்ந்த பயணம் விடியலில் ஒரு

கிராமத்துக்கருகே நின்றது. கிராமத்திலுள்ள பெரிய வீட்டை இராஜேந்திர சோழருக்கு ஒழித்துக் கொடுத்தார்கள். தளபதிகளும் வீட்டிலுள்ளவர்களை வெளியே அனுப்பி விட்டு தங்கினார்கள். அது கங்க தேசத்தின் எல்லையாக இருந்தது. இனி மேலை சாளுக்கியத்தின் எல்லை வந்து விடும். எனவே இங்கே உண்டு, உறங்கி மறுபடியும் என்ன செய்யப் போகிறோம் என்பதை பேசி பிறகுதான் நகர வேண்டும்.

இராஜேந்திர சோழர் கிராமத்தை சுற்றி வளைத்துக் கொண்டதும் அடுத்த வீரர்கள் தாண்டி கிராமத்திற்கு அப்பால் போனார்கள். கிராமத்திற்கு வடக்குப் புறமும், தெற்குப் புறமும், கிழக்குப் புறமும், மேற்குப் புறமும் வயல்வெளிகள் இருந்தன. வயல் வெளிகளில், புல்தரைகளில், தோப்புகளில் வீரர்கள் தங்க வைக்கப் பட்டார்கள்.

பனி படர்ந்த அந்த காலையில் அங்கங்கே அடுப்பு மூட்டி பெரிய பானைகள் வைத்து சோறு பொங்குவதை காண முடிந்தது. அருகே இருந்த படையினரிடமிருந்து நல்ல மாமிச வாசனை வந்தது. அருண்மொழி மாமிசம் விரும்பாதவனாக தனக்கு மட்டும் தவலையை வைத்துக் கொண்டு அதில் சோறு சமைத்துக் கொண்டான். காய்கறிகள், சோறு, பருப்பு எல்லாவற்றையும் ஒன்றாக வேக வைத்து மேலே தட்டு வைத்து மூடி அது தூக்கி அடிக்காமல் இருப்பதற்கு பாரம் வைத்தான். அடுப்பு ஒரு கொதி நிலைக்கு வந்த பிறகு மெல்ல மெல்ல விறகுகளை விலக்கி சூடு குறைத்தான்.

இராஜேந்திர சோழர் தன்னுடைய இடத்திலிருந்து படையினரை பார்க்க வருவதாக செய்தி வந்தது. கொம்பூதிக் கொண்டிருந்த ஒரு குதிரை வீரன் மன்னரின் புகழை உரக்கச் சொல்லி, இன்னும் அரை நாழிகையில் மன்னர் இங்கு வரக்கூடும் என்று சொல்லி விட்டு அடுத்த இருபதாயிரம் படை வீரர்களை நோக்கிப் போனான்.

இப்பொழுது உணவு வேண்டாம். வயிறை சுத்தம் செய்து கொள்வோம். இன்னொரு பானையில் நீரை தெளிய வைத்து அதனுடைய தூசுகள் அடியில் இறங்கிய பிறகு மெல்ல உறிஞ்சிக் குடித்தான். வாழைப்பழங்கள் கிடைத்தன. உரித்து வேகமாக உண்டான். கிழக்கு நோக்கி கைகூப்பி குனிந்து எழுந்து இடுப்பை வளைத்து, நிமிர்த்தி யோகாசனங்கள் செய்தான். பிறகு தனியே

ஆற்றங்கரையில் காலை நீரில் நனைத்தபடி வெகுதொலைவு பார்த்துக் கொண்டிருந்தான்.

இராஜேந்திர சோழர் வந்த பிறகு என்ன நடக்கும். எது பற்றி பேசுவார் என்ற சிந்தனை இருந்தது. குனிந்து முக்கு போட்டான். தலை மயிரை அலசினான். எழுந்து துவட்டிக் கொண் டான். கோவணத்தோடு கரை ஏறி, முகம் துடைத்து, உடம்பு துடைத்து, சோற்றுப் பார்னைக்கு அருகே வந்தான்.

பத்து, பதினைந்து புலிக்கொடிகள் பறக்க, நடுவே இராஜேந் திர சோழர் கம்பீரமாக வந்தார். இடுப்பு வேட்டி வேகமாக உதறி, பஞ்சகச்சமாக கட்டி, மேல் துணியை குறுக்கே போட்டு வேகமாக கேடயமும், வாளும் கையிலேந்தினான். மன்னர் அருகே வரும் போது வாளை கேடயத்தில் தட்டி 'சோழம் சோழம்' என்று மற்ற வீரர்களைப் போல குரல் கொடுத்தான். மன்னர் மெல்லியதாகச் சிரித்தார். பிறகு சாதாரணமானார். 'குதிரையில் ஏறு.' என்று கட்டளையிட்டார். தன்னுடைய குதிரையை நோக்கி சீழ்கை அடிக்க குதிரை ஓடி வந்தது. குதிரையில் தாவி ஏறினான்.

''ஒன்றும் அதிக தூரம் வர வேண்டாம். எனக்குப் பின்னே ஒரு சேர தேசத்து அந்தணர் வருகிறான். அவனோடு கொஞ்சம் பேசு. அவன் வானசாஸ்திரம் தெரிந்தவன். அவன் நடுநடுவே பல்வேறு விஷயங்களைப் பற்றி சொல்கிறான்.

கடலில் எப்படி மேகம் தெரிவது, திசை தெரிவது, மப்பும் மந்தாரமுமாக இருந்தால் எப்படி கண்டுபிடிப்பது என்றெல்லாம் விவரமாக சொல்கிறான். நீரோட்டம் பற்றி சொல்கிறான். சேர தேசத்து அந்தணர்களுக்கு உப்பங்கழி பக்கம்தான் வீடுகள் ஒதுக்கப்படுமாம். உப்பங்கழியிலிருந்து கடல் நோக்கி போவது என்பது அவர்களுக்கு விருப்பமாம். வங்கக்கடல் போல சீற்றம் இல்லாது அரபிக்கடல் சுருள் சுருளாக இருக்குமாம். அதனால் படகு நகர்த்தி வலித்து, துடுப்புத் துழாவி நடுக்கடல் நோக்கி போவது மிக எளிதாம். நடுக்கடலில் அமர்ந்துகொண்டு வெறுமே கடலை யும், வானத்தையும் பார்த்துக் கொண்டிருப்பது அற்புத மான அனுபவமாம். அவன் சொல்கின்ற பல விஷயங்கள் எனக்கு உவப்பாக இருக்கின்றன. ஆனால் சேர தேசத்து அந்தணர் என்பதில் ஒரு சந்தேகமும் அடி மனதில் இருக்கிறது. நீயும் பேசிப்பார். அவனை பேசவிட்டு வேடிக்கை பார்.

சிங்கம் அடித்ததாமே.''

''இங்கல்ல. வெகு தொலைவில் கடைசியில் மருத்துவர் திருஞானசம்பந்தனும் அவன் மனைவி நாகரத்தினமும் இருக்கும் இடத்தில், ஒரு ஆளை கொன்று போட்டு விட்டது. மருத்துவர் திரும்பி போகச் சொல்லியும் அந்த போர் வீரன் நொண்டி வந்து கொண்டிருந்தான். அவனுக்கு ஏற்பட்ட கதி இது. கடைசி ஆளை சிங்கம் மடக்கி கழுத்தை முறித்து புதருக்குள்ளே இழுத்துக் கொண்டு போயிற்று. வெகு தூரம் போய்தான் உடலை மீட்டு வந்து புதைத்துவிட்டார்கள். இப்பொழுதுதான் செய்தி வந்தது.''

''நல்லது. உன் உணவு தயாராயிற்றா.''

''இல்லை, வைத்திருக்கிறேன்.''

''என்ன?''

''வெறும் சோறு, கொஞ்சம் காய்கறிகள், பருப்பு.''

''நெய் தேவையில்லையா.''

''வேண்டும். ஆனால் கைவசம் இல்லை.''

''வரும். நான் அனுப்புகிறேன்.'' திரும்பி யாரையோ பார்த்து முணுமுணுத்தார். அந்த வீரன் நகர்ந்து போனான்.

இராஜேந்திர சோழர் தெற்கு நோக்கி படைகளை பார்வை யிட போனார். சிறிது நேரத்தில் ஒரு மண் சட்டி நிறைய நெய் வந்தது. அது அந்த கிராமத்து நெய்யாக இருக்கும். பசுநெய் என்பதை அவன் மூடி திறக்கும் பொழுதே வாசனையில் தெரிந்து விட்டது. வெண்கலப் பானை மூடியை திறந்து சிறிது நெய்யை அதற்குள் விட்டான். நெய் உருகி சோறு முழுவதும் படர்ந்தது. காய்கறி வாசனையும், நெய் வாசனையும் ஒன்று கலக்க தூக்கி அடித்தது. பின்னால் யாரோ நிற்பது தெரிந்தது.

''எனக்கும் பசி. நானும் உங்களோடு உண்ண உட்கார லாமா'' என்று ஒரு அந்தணன் கேட்டான். சேர தேசத்து அந்தணன் என்பதை பார்த்த உடன் தெரிந்து கொள்ள முடிந்தது. பேச்சு கீச்சுக் குரலாக இருந்தது. சளி பிடித்தது போல பேசினான். அருண்மொழி உட்காரச் சொன்னான். இருவருக்கும் ஒரு வீரன் இலை பறித்து வந்து விரித்து போட, அந்த வீரனே இருவருக்கும் பரிமாற முற்பட்டான். சேர தேசத்து அந்தணன் தடுத்துவிட்டு,

''நாங்கள் செய்து கொள்கிறோம். அவருக்கும் நான் பரிமாறுகிறேன்'' என்று சோற்றை கிளறி காய்கறிகளோடு கலந்து இரண்டு பெரிய கரண்டி கிழக்கு நோக்கி அமர்ந்த அருண் மொழிக்கு எடுத்து வைத்தான். அவனுக்கு எதிரே மேற்கு நோக்கி அமர்ந்து கொண்டான். தன்னுடைய இலையிலும் அதே அளவு சோறு வைத்துக் கொண்டான்.

''ஏதேனும் ஜபம் செய்வது உண்டா.''

''உண்டு.''

''என்ன?''

''நாராயண, நாராயண, நாராயண, நாராயண'' அருண் மொழி பதில் சொல்ல,

''அடடே, வைஷ்ணவரோ, நானும் வைஷ்ணவ பற்று மிகுந்தவன். ஆனால் சைவ கூட்டத்தில் உள்ளவன்.''

''நல்லது.''

''நான் காயத்ரி ஜபம் செய்வேன்.'' அவன் முணுமுணுக்கத் துவங்கினான். பிறகு சோறு சுற்றி ஜலம் வரைந்தான். மெல்ல ஒவ்வொரு அன்னமாக வாயில் போட்டுக் கொண்டான். 'உடம் பிலுள்ள சகல அக்னிகளும் சமாதானம் அடையட்டும்.' என்று வேண்டினான். அதேவிதமாக அருண்மொழியும் செய்ய, இருவரும் மாற்றி மாற்றி எடுத்து போட்டுக் கொண்டு அமைதியாக உண் டார்கள். கறியின் சுவையும், நெய்யின் மணமும், பருப்பின் ருசியும், சிறிது உப்பும் அந்த சோற்றை மிகச் சுவையாக செய் திருந்தன.

''காரசாரமாக உண்ண மாட்டீரோ'' என்று சேர தேசத்து அந்தணர் கேட்க,

''இல்லை. இந்த உணவே பழக்கமாகி விட்டது. ஆனால் காரம் சாப்பிட வேண்டும் என்ற நிலை இருந்தால் அதையும் கூசாது செய்வேன்'' என்று சிரித்தபடி சொன்னான்.

இரண்டு பேரும் கை கழுவி, வாய் கொப்பளித்து சின்ன ஏப்பத்தோடு சோறு சாப்பிட்ட இடத்தை விட்டு வந்தார்கள். சோறு தின்ற இலைகளை எடுத்து ஒரு வீரன் வெளியே எறிந்து, அடுப்பு தணலில் நீர் போட்டு மிச்சம் இருக்கின்ற கொஞ்சம் சோற்றை அருண்மொழியிடம் காட்டினான்.

''நீ எடுத்துக்கொள்'' என்று சொல்ல, வீரன் சந்தோஷ மானான். அவனுக்கு குழம்பு தேவைப்பட்டது, அதற்காக வேறு ஒரு அடுப்படிக்கு ஓடினான்.

''என்னுடைய பெயர் நாராயணன் நம்பூதிரி, வானசாஸ்திரக் காரன். என தகப்பனாரும் அதுவே. அவர் பெயர் கேசவ நம்பூதிரி. அவரும் வான சாஸ்திரம் கற்றவர். ஆறு தலைமுறைகளாக கற்று வருகிறோம். வான சாஸ்திரமல்லாது பூமியில் நீர் ஓடும் இடமும், கடலில் நீரோட்டம் போகும் விதமும் நான் நன்கு அறிவேன். இப்பொழுது மரங்களைப் பற்றி கற்றுக் கொண்டு வருகிறேன்.''

''மரங்களைப் பற்றி என்றால் அடிமரமா, இலைகளா என்னது. என்ன விஷயம்.''

''நான் அடிமரத்தை மட்டுமே கவனித்து வருகிறேன். எவை நீரில் தாங்கும், எவை நீரில் தாங்காது யோசித்து வருகிறேன். எளிதாகவும் இருக்க வேண்டும். நீர் உறிஞ்சாமலும் இருக்க வேண்டும். அந்த மரங்கள் எவை என்று கவனித்து வருகிறேன். பட்டை உள்ள மரங்கள் இதற்கு லாயக்கற்றவை. பட்டைகள் இல்லாத மரங்கள்தான் நீரில் மிதப்பதற்கு வசதியானவை. அவைகள் வழிநெடுக அதிகம் இருக்கின்றன. மரத்துக்கு பஞ்சமே இல்லை. சிங்கங்கள் தாக்கினதாமே. நான் யானை கூட்டங்கள் பார்த்தேன். எவ்வளவு அடர்த்தியான காடு. எத்தனை மரங்கள். காடு அழித்து நாடாக்க வேண்டும் பெரியோர்கள் சொல்வார்கள். அது பெரிய புண்ணிய காரியம் என்பார்கள். ஆனால் அது சாதாரண காரியமல்ல என்று தெரிந்தது.

இராஜேந்திர சோழர் ஒவ்வொரு இடமாக தங்கி போகிற போது அந்த இடத்திற்கு தனிச்சிறப்பு ஏற்பட்டு விடுகிறது. கங்க தேசத்தில் பல இடங்களில் அவர் மரங்களை செதுக்கி படை யினரை தங்க வைத்து வசதி செய்து கொடுத்தார். அந்த இடங் களை ஊர் மக்கள் தங்களுக்கு என்று கோடு போட்டு பகிர்ந்து கொள்கிறார்கள். மரங்களை வெட்டுவது என்பது எளிதா, ஒவ் வொன்றும் எவ்வளவு பெரியவை. ஆனால் சோழ தேசத்து வீரர் கள் கால் நாழிகையில் பெரிய ஆலமரத்தையே சாய்த்துவிடு கிறார்கள். கிளைகள் முறிய அவைகள் விழுவதை பார்க்கும் பொழுது ஆச்சரியமாக, அற்புதமாக இருக்கிறது. இம்மாதிரி பல காடுகள் அழிக்கப்பட்டால் மக்கள் தொகை பெருகும். பத்திரமான

இடத்தில் வாழ்வது என்பதுதான் மனிதர்களுடைய விருப்பம். ஆனால் கங்க தேசத்தில் மேடு, பள்ளம் தெரியாமல் வீடு கட்டிக் கொண்டிருக்கிறார்கள். மழை அதிகமாக, குளிர் அதிகமாக இருக்கின்ற இடம். அங்கே மேடும் இல்லாது பள்ளமும் இல்லாது சமதளத்தில் வாழ்வது தான் நல்லது. மேட்டில் குளிர் அதிகம் இருக்கும். பள்ளத்தில் நீர் தங்கி விடும். எனவே சமதரையில் வாழ்வது என்பதை அவர்கள் கற்றுக் கொள்ள வேண்டும். நான் சிலருக்கு கற்றுக் கொடுத்தேன். எது சமதரை என்று சொல்லிக் கொடுத்தேன். சமதரையை எப்படி கண்டுபிடிப்பது என்று சொல்லிக் கொடுத்தேன். சமதரையில் நீர் எப்படி இருக்கும் என்பதையும் சொல்லிக் கொடுத்தேன்.''

நாராயண நம்பூதிரி பேசிக்கொண்டே போனான். அருண் மொழி அமைதியாக இருந்தான்.

''உங்களிடம் பேசச் சொல்லி எனக்கு இராஜேந்திர சோழர் உத்தரவிட்டார். ஆனால் என்ன பேசுவது என்று தெரியாமல் எனக்கு தெரிந்ததையெல்லாம் பேசிக் கொண்டிருக்கிறேன்.''

''இல்லை. குறிப்பாக பேசவே உங்களை என்னிடம் அனுப்பி இருக்கிறார். எனக்கு இன்று இரவு நட்சத்திரங்களை, கிரகங்களை அறிமுகப்படுத்துங்கள். வான சாஸ்திரத்தின் அடிப் படையை சொல்லுங்கள். கடலுக்கு போகும்போது திசை தெரிவது எப்படி என்று கற்றுக் கொடுங்கள்'' என்று சொல்ல,

''இதைப் பற்றி அரசரும் மிக ஆவலாக கேட்கிறார். அரச ருடைய அடுத்த முயற்சி கடற்பயணமாக இருக்குமா. கங்கை கரை வரை போக வேண்டும் என்கிறார்களே, கங்கை கரை யிலிருந்து நிலம் வழியே வராது நாவாய்களில் ஏறி தஞ்சைக்கு நாவாயிலேயே வந்து விடலாம் என்று நினைக்கிறாரா. இது தெற்கத்தி காற்று வீசும் நேரம். அங்கு போய் வடக்கத்தி காற்று வீசும் நேரம் ஏறினால் மூன்று இரவு, மூன்று பகல் நாகையை அடைந்து விடலாம். காற்றும் வீச, நீரோட்டமும் இழுக்க நாவாய் கள் இறக்கை உள்ள குதிரைபோல தண்ணீரில் நழுவிக் கொண்டு போவது மிக அற்புதமான விஷயம்.''

''நீர் போயிருக்கிறீரா.''

''ஆமாம். போயிருக்கிறேன். மேற்கத்திய கடலில் சிறுசிறு தீவுகள் இருக்கின்றன. மிக வளமாக தென்னை மரங்கள் அங்கு

உண்டு. அந்த காய்களை பறித்துக் கொண்டு போவதற்காகவே நாங்கள் போட்டி போட்டுக் கொண்டு அங்கு போவோம். இரண்டு, மூன்று நாட்கள் தங்கி முற்றின காய்களை எடுத்து வருவோம்.

கேரளத்தில் பல இடங்களில் அதை நான் நட்டு பயிர் செய்திருக்கிறேன். மெல்லிய மஞ்சள் நிறத்தில் மிகப் பெரிதாக கிட்டத்தட்ட ஒரு குதிரையின் முகத்தின் பாதி கனத்தில் அவை இருக்கும். இளநீர் குடித்து மாளாது. தேங்காய் பருப்பு அத்தனை சுவையாக இருக்கும். இப்படி போய் போயே திசைகள் தெரிந்து விட்டன. அவன் உற்று அருண்மொழி பட்டனை கவனித்தான். தொடர்ந்தான்.

''எதற்காக நாவாய்கள், நாகப்பட்டிணம் வரவா அல்லது வேறு ஏதேனும் காரணமா.''

''கிழக்கு நோக்கி படை எடுப்பதற்கு.''

''கிழக்கு நோக்கியா. கிழக்கே கடாரம் அல்லவா இருக் கிறது.''

''ஆமாம். ஸ்ரீ விஜயமும் இருக்கிறது.''

''கேள்விப்பட்டேன். ஸ்ரீ விஜயத்தில் நமது வணிகர்களுக்கு தொந்தரவு என்று. அங்கே படை எடுத்து போகிறாரா.''

''ஆமாம்.''

''ஸ்ரீ விஜயத்தில் லட்சம் போர் வீரர்கள் இருப்பார்களே.''

''இருப்பார்கள்.''

''நாம் ஒரு நாவாயில் ஆயிரமாக நூறு நாவாய் எடுத்து கொண்டு போனால் கூட போதாதே. நாம் தாக்குப் பிடிக்க முடியாதே.''

''இன்னும் அதிகமாக எடுத்து போக வேண்டியதுதான்.''

''இன்னும் அதிகமாக என்றால்.''

''இருநூறு, இருநூற்றைம்பது'' என்று சொல்ல,

''அத்தனை நாவாய்கள் எப்படி செய்ய முடியும்.''

''ஏன் செய்ய வேண்டும்.''

''பிறகு.''

''நான்கு நாவாய்கள் காசு கொடுத்து வாங்கலாம்.''

''பிறகு.''

''அவற்றை வைத்துக் கொண்டு வழிப்பறி செய்யலாம்.''

''அடடே. எந்த நாவாய்களை.''

''கடாரத்து நாவாய்களை. ஸ்ரீ விஜயத்து நாவாய்களை, சீன தேசத்து நாவாய்களை எல்லாவற்றையுமே கொள்ளை அடிக்கலாம். அங்கிருந்து இவைகளை ஓட்டி வரலாம். நாகப்பட்டினத்தில் நிறுத்தி நமது தச்சர்களை நாவாய்கள் செய்யச் சொல்லலாம். ஒரு நாவாயில் நான்கு யானைகளும் ஐம்பது குதிரைகளும், நூறு போர் வீரர்களும் இருக்கலாமா?''

அதற்கு மேலும் இருக்கலாம். அத்தனைக்கும் நீர் சுமந்தபடியும் போகலாம். ஒன்றும் கஷ்டமே இல்லை.''

''அப்படிப்பட்ட நாவாய்களை பார்த்திருக்கிறீர்களா.''

''பார்த்திருக்கிறேன். யவனர்கள் நாவாய்கள் மிகப் பெரியவை. பதினாறு பாய்மரங்கள் கொண்டவை. வெகு அழகாக வட்டமடித்து திரும்புபவை. வளைந்து வளைந்து ஓடுபவை. நூற்றுக்கணக்கான கயிறுகள் இருக்கின்றன. அவைகளை அசைப்பது என்று அவர்களுக்குத்தான் தெரியும். இங்கிருந்து பார்த்தால் ஒரே சிக்கலாக இருக்கும். அவர்கள் கால் அரைக்கால் நாழிகையில் மொத்த பாய்களையும் சுருட்டிவிடுகிறார்கள். அதே வேகத்தில் பாய்களை விரித்து விடுகிறார்கள். பாய்களை விரித்து விட்டால் மெல்ல விரிந்து அழகாக நாவாய்கள் போகிறது. ஒவ்வொரு பாயாக விரிக்க வேகம் கொள்கிறது. சில பாய்களை திருப்பி விரிக்க நாவாய் வட்டமடிக்கிறது.

நீரோட்டம் அவர்கள் அழகாக தெரிந்து வைத்திருக்கிறார்கள். நீரோட்டத்தை விலக்கி நங்கூரம் போடுவார்கள். நங்கூரத்தை எடுத்து சுக்கான் திருப்பி நீரோட்டத்தை நோக்கி துடுப்பு போடுகிறார்கள். இரண்டு நாட்களில் ஊர் போய் சேர்ந்து விடுகிறார்களாம். ஆச்சரியமாக இல்லை. நான் யவன தேசத்துக்கு போக வேண்டும் என்று விரும்பினேன். தந்தை கூடாது. அந்த தேசத்திற்கு நீ போக வேண்டிய அவசியமில்லை என்று சொல்லி விட்டார்.

''சரி கடாரத்துக்கு போகலாமல்லவா.''

''எனக்கு ஆசை இருக்கிறது. கடல் தாண்ட வேண்டும். ஆனால் அந்தணர்கள் கடல் தாண்டக்கூடாது என்று சொல்லி யிருக்கிறது.''

''சொல்லியிருப்பார்கள். பிராயசித்தமும் கூடவே சொல்லி யிருப்பார்களே.''

''சொல்லியிருக்கிறார்கள். குறிப்பிட்ட அளவு தங்கம் தானமாக கொடுத்தால் சரி என்று ஆகிவிடுமாம்.

''நீங்கள் இன்னும் அந்தணராகவே இருக்கிறீர்களா.''

''ஏன் நீங்கள் இல்லையா.'' நம்பூதிரி அருண்மொழி பட்டனைக் கேட்டான்.

''இல்லை. மாமிசம் சாப்பிடுவது இல்லையே தவிர நான் இந்த ஆசார சடங்குகளை, வழிபாடுகளை, ஹோமத்தை, யாகத்தை விரும்புவதில்லை. ஏதோ ஜனங்களுக்காக பங்கேற்கிறேன். மனைவிக்காக கோவிலுக்கு போகிறேன். மற்றபடிக்கு உள்ளுக் குள் இருக்கின்ற என்னைத்தான் தேடிக் கொண்டிருக்கிறேன். அதுவே முக்கியம் என்று நினைக்கிறேன். இந்த விஷயம் பௌத் தர்களால் எனக்கு சொல்லப்பட்டது.''

''பிராமணர்கள் தேவையில்லாது இந்து மதத்தை சீரழித்து விட்டார்கள் என்று பௌத்தர்கள் சீறுகிறார்களாமே?''

''உண்மை அதுதான் ஆனால் அந்தணர்களிடம் நல்ல விஷ யங்களும் இருக்கின்றன. அதை அதீதமாக்கி சௌகரியமாக வாழ்வதற்கு மற்றவர்களை அடிமை படுத்துகின்ற புத்தி வந்த பிறகு அவர்கள் ஆசார அனுஷ்டானங்கள் இடம் மாறிவிட்டன. உண்மைக்காக ஹோமங்கள் செய்யாமல், வெறும் பொய் வேஷ மாக, ஏமாற்று கம்பீரமாக ஹோமங்களை செய்கிறார்கள்.''

''இது கேரளத்தில் அதிகமோ.'' அருண்மொழி கேட்டான்.

''இரண்டு வகையும் இருக்கிறார்கள். பரம சத்தியமாய் செய் பவர்கள் இருக்கிறார்கள். வேடிக்கை காட்டுபவர்கள் இருக்கிறார் கள். பரம சத்தியமாய் செய்கிறவர்கள் எல்லாம் சாக்த உபாஸனை செய்கிறார்கள்.''

''சாக்தமா. கேரளத்திலா.''

''ஆமாம். கேரளத்தில் சோழர்கள் படையெடுத்து தாக்கத் துவங்கியதிலிருந்து விஷ்ணு பூஜையும், சிவ பூஜையும் குறைந்து

சாக்த பூஜை அதிகரித்துவிட்டது. பயங்கர உருவமுள்ள நாக்கு நீண்டு இருக்கிற பத்ரகாளியை பற்றி அதை உருவம் வரைந்தும், கோலம் வரைந்தும், பூக்களால் செய்தும், சிலைகள் வடித்தும், மூல மந்திர ஜபங்கள் செய்தும், ஹோமங்களில் திரவியங்கள் வார்த்தும் செய்கிறார்கள். அவர்கள் உண்மையாக இருக்கிறார்கள்.''

''அதற்கு பலன் இருக்கிறதா.''

''இருக்கிறது என்றுதான் தோன்றுகிறது.''

''எப்படி சொல்கிறீர்கள்.''

''பலன் சொல்கிறார்களே.''

''யாரை?''

''போய் நின்றவுடனேயே பலன் சொல்கிறார்கள்.''

''என்னவென்று.''

''நீ நெடுங்காலம் வாழ்வாய் என்று சொன்னார்.''

''இதை நானும் சொல்ல முடியுமே,'' அருண்மொழிபட்டன் சிரித்தான்.

''இல்லை. உன்னுடைய இடம் இதுவல்ல. சோழ தேசம். நீ சோழ தேசம் போ.''

''எதற்கு போக வேண்டும்.''

''அங்கிருந்து வடக்கே போகலாம். இமயமலை உன் இடம். இமயமலைக்கு போ. இமயமலையில் போய் சிவ தரிசனம் செய். அந்த தரிசனத்தோடு இங்கு வா. இங்கு காளிக்கு அபிஷேகம் செய்யலாம் என்று சொல்கிறார்கள். நான் அப்போது சோழ தேசம் போவேன் என்றோ, கங்கை நோக்கி நடப்பேன் என்றோ நினைக்கவேயில்லை. இன்று பாருங்கள். அது நடந்து கொண்டிருக்கிறது. நான் நிச்சயம் கங்கையை தாண்டி இமயமலை அடிவாரத்திற்கு போவேன். அங்கிருந்து மலை ஏறி கைலாய மலையை தரிசனம் செய்வேன். அந்த ஆவல், அந்த கனவு வந்துவிட்டது. அதற்குண்டான எல்லா வழிகளும் தெரிகின்றன.''

''இப்பொழுது என்ன காற்று வீசுகிறது. எத்தனை நாள் வீசும்.'' அருண்மொழி பட்டன் கேட்டான். நம்பூதிரி மெல்ல தன் வேட்டியிலிருந்து ஒரு நூல் பிரித்து அதை உயரே தூக்கிப் பிடித்தான். பல்வேறு கோணங்களில் அதை அசைத்தான். அதை எப்படி அசைத்தாலும் வடகிழக்கு நோக்கியே அலைந்தது.

''காற்று தென்மேற்கிலிருந்து கிளம்பி வடகிழக்கு நோக்கி போகிறது. இப்பொழுது கேரளத்தில் நல்ல மழை பெய்கின்ற காலம். கேரளத்தில் நல்ல மழை பெய்கிறது என்று இந்த நூலி னுடைய ஈரம் சொல்லும். நான் பிரித்து எடுத்ததும் வேகமாக அலைந்தது. பிறகு மெல்ல மெல்ல வேகம் குறைந்து தழைந்து வருகிறது. அதாவது இந்த நூலில் ஈரம்படுகிறது. ஈரம் படிந் தால் எங்கேயோ மழை பெய்கிறது என்று அர்த்தம். ஆனால் இந்த இடத்தில் வறண்ட வானிலைதான் இருக்கும். வடகிழக்கி லிருந்து வரும் நேரத்தில் மிகப்பெரிய மழை பெய்யும். அதுவும் தவிர வானம் எவ்வளவு நிர்மலமாக இருந்தது கவனித்தீரா. திருவாதிரை நட்சத்திரம் படுபிரகாசமாக இருந்தது. திருவாதிரை நட்சத்திரம் அவ்வளவு அருகில் மிக ஒளிமயமாக இருப்பது ஆச்சரியம். இன்னும் சிறிது நாட்களுக்கு மழையே இல்லை என்பது தெளிவு. கிரகங்களுடைய அசைவும் அதையே சொல் கின்றன.

''வேறென்ன சொல்கின்றன?''

''அதை இப்பொழுது சொல்ல முடியாது. நீங்கள் திசை களை தெள்ளத் தெளிவாக புரிந்து கொள்ளுங்கள். வடக்கு, கிழக்கு என்பது உங்களுக்கு சொல்லப்பட்டிருக்கும். ஆனால் வடக்கிலிருந்து கிழக்குகள் எத்தனை விதமாக பிரிக்கலாம் என்பது ஒரு கணக்கு இருக்கிறது. கிட்டத்தட்ட வடக்கு மையத் திலிருந்து கிழக்கு மையத்திற்கு பத்து விதமாக பிரிக்கலாம். அப்படி பிரித்து நூல் அசைவதை கவனிக்கலாம். நூலில் சிறிது கனத்தை கட்டிவிட்டால் அது ஆடும் விதத்திலிருந்தும் எந்த பக்கம் காற்று வீசுகிறது எவ்வளவு வீரியத்தில் வீசுகிறது என்று கற்கலாம்.''

''அதைத் தவிர இதோ பார்த்தீர்களா. ஸ்படிக மணி. இதன் குளுமையை வைத்து மழை எப்போது இருக்கும். எப்போது இருக்காது என்று சொல்லிவிடலாம். வறண்ட வானிலை அதே சமயத்தில் குளிரான ஒரு காற்று அப்படி இருக்கும் பொழுது மழை பெய்யாது. இந்த இடத்தில் குளிர் காற்று நின்று வானமும், பூமியும் வறண்ட பிறகு எங்கிருந்தோ மேகங்கள் வந்து இந்த இடத்தில் மழையை பொழியும். கடவுளின் கருணை இது. இயற்கையின் லீலை இது. எந்த இடத்திற்கு மழை வேண்டும் என்று இயற்கைக்குத் தெரியும். எப்பொழுது மழை வேண்டும் என்று இயற்கைக்கு தெரியும். பஞ்சம் என்றும் அதிக மழை

என்றும் நாம் நினைத்துக் கொள்கிறோம். மிக அளவாக மழை பெய்கிறது. மிக அளவாக காற்று வீசுகிறது. மிக அளவாக பனி பொழிகிறது. எனவே இயற்கையில் குற்றமேயில்லை. நம்முடைய அனுபவமின்மை, நம்முடைய பேராசைகள் தான் இந்த அலம்பலுக்கு காரணம்.''

''கங்க தேசத்திற்கு முன்பு காற்று சுழன்று அடித்ததே.''

''அந்த பூமி அப்படி, ஒரு மலையிலிருந்து ஏறி தட்டையான பீடபூமியை நோக்கி இருக்கிறோம். அங்கு மரங்களே இல்லை பார்த்தீர்களா. மண் மட்டுமே சுழன்று உயரமாக எழும்புகிறது. அந்த இடத்தில் மழையின் அளவு குறைவு. நீரே பூமியில் இல்லை. அதனால் மணல் துகளாக, புழுதியாக இருக்கிறது, அங்கு பெரிய மரங்கள் இல்லை. ஏன் என்று தெரியவில்லை. மரங்கள் இல்லாது போனால் எப்படி அது மேகத்தை அழைக்கும். பூமி கை நீட்டி அழைப்பது மரங்களின் மூலமாகத்தான்.''

''வழியே ஒரு இடத்தில் புழுதிக் காற்று பெரிய ஸ்தம்பமாய் சுழன்று அடித்ததே அது என்ன?''

''அது தட்சிண பீட பூமி. சற்று உயரத்தில் இருக்கிறது. கடல் மட்டத்திலிருந்து நல்ல உயரத்தில் இருக்கிறது. அந்த இடத்தில் மரங்கள் இல்லை கவனித்தீர்களா. வெறும் கண்ணுக்கெட்டிய தூரம் வரை வறண்ட நிலங்களாகவே இருந்தன. காற்று அடித்து அடித்து உயரமான மரங்கள் வரை வொட்டாமல் செய்துவிட்டது. அது மழை மறைவு பிரதேசம். மழை பெய்யாத இடம். பூமியில் ஈரம் இல்லை. வெகு ஆழமும் தோண்டினால்தான் நீர் கிடைக்கும். மழை இரண்டு விதமாக வருகிறது. தென் மேற்கிலிருந்தும், வட கிழக்கிலிருந்தும். துரதிஷ்டவசமாக அந்த ஒரு பகுதியில் தெற்கிலிருந்தும் மழை வராது. வடக்கிலிருந்தும் மழை வராது. அந்த இடத்தை மட்டும் எதனாலேயோ மேகங்கள் விட்டு விட்டு போகின்றன. மிக அபூர்வமாக மழை பெய்கிறது. அந்த இடத்திற்கு எவ்வளவு தேவையோ அவ்வளவு பெய்கிறது.

மழை மீது நாம் அதிகம் குற்றம் சொல்கிறோம். அதிகம் என்கிறோம். குறைவு என்கிறோம். உண்மையில் இல்லை. ஒரு கைப்பிடி ஜலம் கூட அதிகமாக இல்லாது மிகச் சரியாக இந்த பூமிக்கு எத்தனை மழை தேவையோ அத்தனை மழை பெய்கிறது. இந்த பூமிக்கு மழை போதும் என்றதும் தானாக மேகங்கள் விலகி விடுகின்றன.

ஒரு இடத்தை நீரே பெய்யாமல் காலியாக வைப்பதற்கும் ஏதோ காரணம் இருக்கும் போல் தோன்றுகிறது.

நாம் இப்பொழுது எங்கே போய்க்கொண்டிருக்கிறோம்.'' தன் பேச்சை நிறுத்திவிட்டு சடக்கென்று நாராயணன் நம்பூதிரி அருண்மொழியை நோக்கி கேட்டான்.

''குப்பம் என்ற ஊர் நோக்கி போய்க் கொண்டிருக்கிறோம்.''

''குப்பம் எங்கிருக்கிறது.''

''மேலை சாளுக்கியத்தின் எல்லையில் இருக்கிறது.''

''அங்கே என்ன செய்யப் போகிறோம்.''

''குப்பம் என்ற ஊர் சில வருடங்களுக்கு முன் இராஜேந்திர ரால் அடித்து நொறுக்கப்பட்டது. தீக்கிரையாக்கப்பட்டது.''

''எதனால்.''

''மேலை சாளுக்கியத்தினர் கங்க தேசத்தில் படை எடுக்க குப்பம் என்ற ஊரை தங்கள் தங்கும் இடமாக பயன்படுத்திக் கொள்வார்கள். மேலைச்சாளுக்கியத்தின் எல்லையாக தங்க ளுடைய வீரர்கள் உறங்கி, உண்டு போருக்கு கிளம்பும் இடமாக அதை வைத்திருக்கிறார்கள். அப்படிப்பட்ட ஒரு இடம் அங்கு இருக்கக்கூடாது என்று அவர் நொறுக்கினார்.''

''இப்போது நொறுக்கப்பட்டுதான் இருக்கிறதா.''

''இல்லை. மறுபடியும் மேலை சாளுக்கியம் அங்கு ஊர் எழுப்பி கட்டிடங்கள் கட்டிவிட்டதாக சொல்கிறார்கள்.''

''அப்படியா. அதற்குப் பிறகு.''

''வடக்கே போவோம்.''

''வடக்கே என்ன இருக்கிறது.''

''முயங்கி என்ற இடம். முயங்கி மேலைச் சாளுக்கியத்தின் தலைநகரம். ஜெயசிம்மன் அங்கு இருப்பதாக தகவல். அந்த இடத்தையும் இடித்து தீக்கிரையாக்க வேண்டும்.''

''எதனால்.''

''அங்கிருந்துதான் இடையறாது கீழை சாளுக்கியத்திற்கும், சோழ தேசத்திற்கும் மிரட்டல்கள் வந்து கொண்டிருக்கின்றன. அந்த இடத்தில் மக்களே இல்லாதபடிக்கு பாழாக்கிவிட வேண்டும் என்பதுதான் இராஜேந்திர சோழர் எண்ணம்.''

''அவர்கள் எல்லோரும் வடக்கே ஓடிவிட்டால்.''

''நாமும் வடக்கே போவோம்.''

''நாம் கங்கை கரைக்கு போவதாக சொல்கிறோமே.''

''ஆமாம். ஒரு பகுதி வடக்கே போகும். ஒரு பகுதி வேங்கிக்கு கிழக்கே போகும். அங்கிருந்து கடற்கரை ஓரமாக கங்கை கரை நோக்கி போகும்.''

''ஏன் வேங்கிக்கு போக வேண்டும்.''

வேங்கியில் சரியான ஒரு அரசாங்கத்தை நிறுவ வேண்டும். அங்கு தன்னுடைய தங்கையின் மகனான இராஜராஜ நரேந்திரனுக்கு இளவரசு பட்டம் சூட்டி சிலகாலத்திற்கு பிறகு அரசனாக்க வேண்டும் என்று இராஜேந்திரர் விரும்புகிறார். இராஜேந்திரரும் சில காலம் கீழை சாளுக்கியத்தில் குடியிருப்பார்.''

''அம்மங்காதேவி வருவதாகவும் கேள்விப்பட்டேனே.''

''அடே, உங்களுக்கு சோழ தேசத்தின் சரித்திரமே அத்துப்படி ஆகிவிட்டதா. அவரும் வருவார். அங்கு திருமணம் நடைபெறும். திருமணத்திற்கு பிறகு பட்டாபிஷேகம் நடைபெறும். அங்கு இராஜ நரேந்திரன் அரசாட்சி செய்வார்.''

''இராஜ நரேந்திரன் அவ்வளவு தெளிவு உள்ள பிள்ளை இல்லை என்று சொல்கிறார்களே.''

''இன்னும் வேறு என்ன சொல்கிறார்கள்.''

''மன்னிக்க வேண்டும். கேள்விப்பட்டதை சொல்கிறேன்.''

''நீங்கள் கேள்விப்பட்டது சரி. ஆனால் அவனுக்கு தலைக்கு மேல் சரியாக அதிகாரங்களை நியமித்து அவனை வெறும் ஒரு அரசனாக செய்து விட்டுத்தான் இராஜேந்திரர் நகருவார்.''

''இராஜேந்திரரும் கங்கை கரைக்கு போவாரா.''

''தெரியவில்லை. போகலாம்.''

இரவு முழுவதும் பயணப்பட்டதால் அருண்மொழிக்கு தூக்கம் வந்தது. தன்னுடைய வேலை ஆளை பார்க்க அவன் வேகமாக ஒரு இடத்தை சுத்தம் செய்து தர்ப்பை பாயை விரித்தான். நீளவாட்டில் இருந்த பாயில் அருண்மொழிப்பட்டன் உட்கார்ந்து சாய்ந்து கொள்ள தலைக்கு தலையணை கொடுத்தான். மேலே போர்த்தி விட்டான். மெல்ல அருகே இருந்து விசிறத் துவங்கினான்.

நாராயண நம்பூதிரி அருண்மொழிப்பட்டனுக்கு அருகே உட்கார்ந்து மந்திர ஜபம் சொல்லத் துவங்கினான்.

யானைகள் அரிசி மூட்டைகளுடன் கடந்து போயின. ஒரு பாகன் நடத்த யானைகள் இரண்டு புறமும் பார்த்துக் கொண்டு மிக கவனமாக தூங்குகின்ற படைகளை விலக்கிக் கொண்டு முன்னே இருக்கின்ற வீரர்களுக்கு அரிசி எடுத்துக் கொண்டு போவதாக நாராயண நம்பூதிரி நினைத்துக் கொண்டான். ஆனால் முன்பக்க யானையில் இராஜேந்திர சோழர் அமர்ந்து தன்னுடைய படையின் தூக்கத்தை உற்று கவனித்து வந்தார். அனேகமாக எல்லா வீரர்களுமே அந்த காலை நேரத்தில் அயர்ந்து தூங்கிக் கொண்டிருந்தார்கள்.

இனி இரவு பயணம் இருக்காது. சமதளமாக வந்துவிட்ட தால் படைகள் வெகு விரைவாக குப்பம் நோக்கி போகும். ஆனால் கிழக்கு பக்கமாக போன படை என்ன ஆயிற்று. வேங்கி யில் என்ன நிலைமை, என்று தெரியவில்லை. தினந்தோறும் வீரர்கள் வருகிறார்கள். ஆனால் நேற்று வரவில்லை. இன்று வரலாம், எனவே தான் தூங்க முடியாது. விழித்து கொண்டுதான் இருக்க வேண்டும் என்ற நினைப்போடு யானையில் நகர்ந்து கொண்டிருந்தார்.

தூங்கமுடியாத ஒரு நிலைமை நோயுற்றவர்களுக்கும் கர்ப் பிணி பெண்களுக்கும், அதிகாரம் உள்ளவர்க்கும் நிரந்தரமாக இருக்கும். நன்கு தூங்க வேண்டும் என்றால் அதிகம் சாப்பிட்டு விட்டு நல்ல மது அருந்த வேண்டும். ஆனால் இப்போதைக்கு அதிகம் சாப்பிடுவதும் மது அருந்துவதும் முடியாது. இராஜேந் திர சோழர் தன் இடம் வந்ததும் யானையை விட்டு கீழிறங் கினார். கூடாரத்திற்குள் போய் தன்னுடைய ஆசனத்தில் அமர்ந்து கொண்டார். அவர் ஆசனத்திற்கு முன்பு முக்காலி வைக்கப் பட்டு அதன் மீது தட்டு வைக்கப்பட்டு அந்த தட்டில் உணவு பரிமாறப்பட்டது. கதம்ப கூட்டு, வெள்ளைச் சோறு இரண்டும் கலந்து நிதானமாக இராஜேந்திர சோழர் சாப்பிட்டார்.

எப்போது வேங்கியிலிருந்து செய்தி வரும். அவர் மனம் வேங்கியை நோக்கியே இருந்தது.

* * *

அத்யாயம் 42

கங்கே யாதவ் தன்னுடைய வீட்டின் முற்றத்தில் பெரிய மர ஆசனத்தில் சரிந்தபடி உட்கார்ந்து கிடந்தான். அவனுக்கு எதிரே இன்னொரு மர ஆசனத்தில் ஜெயசிம்மன் குத்திட்டு அமர்ந்து அவனையே கவனித்துக் கொண்டிருந்தான.

'என்னதான் சொல்கிறாய். இங்கிருப்பதா அல்லது வடக்கு நோக்கி நகருவதா.''

''திரும்பத் திரும்ப தப்பித்து ஓடுவது நல்லதல்ல. நம் மக்களே நம்மை இழிவாக நினைத்து விடுவார்கள். நாம் வெகு நிச்சயம் இராஜேந்திரனை எதிர்த்தாக வேண்டும்.

ஒன்பது லட்சம் வீரர்கள் என்று துல்லியமாக சொல்கிறார் களே. ஒன்பது லட்சம் வீரர்கள் உடனடியாகவா வந்துவிடுவார் கள்.''

''இல்லை, ஒன்பது லட்சம் வீரர்களில் முதல் நாற்பதாயிரம் வீரர்களை சிதைத்து விட்டால் பிறகு பயம் ஏற்படும். அதற்குள் நமக்கு ஒட்டர்களுடைய படையும் உதவிக்கு வந்து விடும்.''

''ஒட்டர்கள் எவ்வளவு தூரம் உதவுவார்கள் என்று எனக்குத் தெரியவில்லை. அது ஒரு சோம்பேறிக் கூட்டம். தனக்கு என்றால் தான் துடிதுடித்து எழும். மற்றவருக்கு உதவி செய்ய வேண்டுமென்றால் முற்றிலும் மறுத்துவிடும்.''

''ஆனால் இம்முறை அப்படி இல்லை. நம்மை தாண்டி அவர்களை நோக்கி இராஜேந்திர சோழன் வருவான் என்று அவர்களுக்குத் தெரியும். எனவே நமக்கு, அவர்கள் உதவி செய்துதான் ஆகவேண்டும். ஒட்டர்கள் படை இந்நேரம் கிளம்பி யிருக்கும். இன்று மாலைக்குள் செய்தி வந்து விடும்.''

''சரி, ஒட்டர்கள் படை வந்துவிட்டால் நம்மால் இராஜேந் திரனை எதிர்க்க முடியுமா.''

''வேறு ஏதேனும் திட்டமிடத்தான் வேண்டும்.''

''என்ன?''

''மேற்கு பக்கம் மழை பெய்யத் துவங்கிவிட்டது.''

''அதற்கும் நாம் பேசுவதற்கும் என்ன சம்மந்தம்.''

''மேற்கு பக்கம் மழை பெய்தால் அங்கிருந்து வெள்ளம் புரண்டு துங்கபத்ரா, கிருஷ்ணா இரண்டிலும் நிறையும். அதை தாண்டுவது எளிதல்ல. மிகத் தவறான காலத்தில் இராஜேந்திர சோழன் வடக்கு நோக்கி வருகிறான். தெற்கு பக்கம் மழை இருந்தால் கிருஷ்ணாவை கடப்பது மிகக் கடினம்.''

''இராஜேந்திர சோழனை மிக எளிதாக எடை போடாதே. அவன் தந்திரக்காரன், எப்படியாவது தாண்டிவிடுவான்.''

இவ்வளவு அகலமும், வேகமும் கொண்ட துங்கபத்ராவை பாறைகள் மிகுந்த அந்த நதியை எவரால் தாண்டக்கூடும். குதிரையாலா, யானையாலா. யானை வைத்து பாலம் கட்டி வந்துவிட்டதாக ஒரு கதை சொல்லுகிறார்கள். அது சிறிய சிற்றோடை, யானைகள் வைத்து நடுவே மரப்பலகை போட்டு தாண்டிவிட்டான். துங்கபத்ரா நதியை அப்படி தாண்ட முடியுமா. ஒருகாலும் முடியாது. எனவே நமக்கு அரணாக துங்கபத்ரா நதி இருக்கும். அவன் தெற்கு பக்கத்திலேயே குடியேற வேண்டி யிருக்கும். எப்பொழுது துங்கபத்ரா நதியில் நீர் வற்றும் என்று காத்திருக்க வேண்டும்.''

''அதுவரை நாமும் காத்திருக்க வேண்டுமல்லவா.''

''இல்லை. அதற்குள் பல்வேறு வேலைகள் செய்யலாம்.''

''எப்படி.''

''துங்கபத்ராவை தாண்டுவதற்கு நாம் முயற்சி செய்ய வேண்டும்.''

''அவனால் தாண்ட முடியாது என்றால் நம்மாலும் முடியாது தானே.''

''இல்லை. அந்த வழியைத்தான் கண்டுபிடிக்க வேண்டும்.''

''நீயும், நானும் ஒரே இடத்தில் இருக்க வேண்டும். அதுதான் என் ஆசை.'' ஜெயசிம்மன் பல் தெரிய சிரித்தான்.

''இது உங்கள் மீது ஏற்பட்ட அவநம்பிக்கையினாலா, அல்லது என்மீது ஏற்பட்ட நம்பிக்கையினாலா.''

''நீ அருகே இருந்தால் எனக்கு பலம்தானே.''

''அப்போது ஊடறுத்துப் போவது யார்.''

''வேறொரு தளபதியை அனுப்பலாம்.''

''அவன் மேற்கே தப்பி ஓடமாட்டானா.''

''இல்லை, உன்னைத் தவிர மற்ற தளபதிகளை நான் மனதார நம்புவேன். உன்னை நம்புவதுதான் கடினம்.'' உண்மையை போட்டு ஜெயசிம்மன் அந்த வீட்டு கூடத்தில் உடைத்தான்.

ஆனால் கங்கே யாதவ் பதட்டமடையவில்லை, மிக நிதான மாக எழுந்து நின்றான்.

''நம்முடைய இருவருக்கும் நடுவே இருக்கும் இந்த பிளவு தான் நம்முடைய தோல்விக்கு வழிகாட்டியாக இருக்கப் போகிறது. நாம் பரஸ்பரம் ஒருவரை ஒருவர் அவநம்பிக்கையாக பேசிக் கொண்டிருப்பதால் தான் நம்முடைய படைவீரர்கள் ஒன்று திரள முடியாமல் தவிக்கிறார்கள். நாம் நம்மை முதலில் சரி செய்து கொள்ள வேண்டும். எப்படி என்பதை யோசிக்க வேண்டும்.'' கங்கே யாதவ் கண்கள் திறந்து ஜெயசிம்மனை நோக்கி உற்றுப் பார்த்து சொன்னான்.

ஜெயசிம்மனுக்கு அவன் பேச்சு பிடித்திருந்தது. ஜெய சிம்மன் எழுந்து அறைக்கு நடுவே குறுக்கும் நெடுக்குமாய் நடந்து குருட்டுத்தனமாய் எதிர்த்துக் கொண்டிருக்க, கங்கே யாதவ் தன்னுடைய நிலைமை என்ன என்று யோசித்தான்.

என்ன கரணம் அடித்தாலும் தான் அரசனாக முடியாது. ஜெயசிம்மன் சந்ததி அல்ல, தான் எங்கிருந்து வந்தோம் என்பது ஊர் உலகத்திற்கு நன்கு தெரியும். சாதாரண படை வீரனுடைய மகன். மறவன் வம்சம். ஆனால் கங்கே யாதவ் உதடுகள் இறுக்க அழுத்தி பூமியை ஊடுருவி யோசித்தான். இன்னும் சேனாதிபதி யாக இருக்க முடியாது. என்னுடைய காலத்திலேயே நான் அரச னாக வேண்டும். கீழை சாளுக்கியத்தை இரண்டாக பிரித்து வடக்கு பக்கம் ஒட்டர்களுக்கு, தெற்கு பக்கம் எனக்கு, மிகச் சிறந்த ஒரு படையை கீழை சாளுக்கியத்தில் தயார் செய்து விட வேண்டும். துங்கபத்ரையினுடைய வயல்கள் முழுதும் எனக்கு வேண்டும். நாவாய்களை தயார் செய்ய வேண்டும்.

சோழ தேசத்தை நாகப்பட்டிணத்தின் மூலம் அடைந்து ஊடறுக்க வேண்டும். திருவொற்றியூர் வழியாக வந்து தாக்க வேண்டும். சேரர்களை விலைக்கு வாங்க வேண்டும். இது முடியுமா. முடியும். இதுதான் முயற்சிக்க வேண்டிய சரியான தருணம்.

ஜெயசிம்மன் சற்று அடங்கி எனக்கு கை ஓங்கியிருக்கிறது. இந்த நேரத்தில் ஒட்டர்களை இழுத்துக் கொள்ள வேண்டும். ஒட்டர்களை இழுக்க முடியுமா. எப்படி, யாரால், எப்போது, கங்கே யாதவ் இன்னும் ஆழமாக யோசனை செய்தான்.

* * *

அத்யாயம் 43

ஜெயசிம்மனோடு பேசி எந்த லாபமும் இல்லை. அவன் எப்பொழுதும் தன் சுமையை அடுத்தவர் தோளில் இறக்கி வைத்துவிட்டு வெற்றி பெற்றால் தன்னை பற்றி முழக்கமிட்டும், தோல்வியுற்றால் அடுத்தவரை குறை சொல்லியும் தந்திரமாக வாழ்பவன். அவனால் நேர்மையாக இருக்கவே முடியாது. அவனால் உண்மையாக இருக்கவே முடியாது. அவனால் தெளிவாக இருக்க முடியாது. விஷயங்களை எதிர்கொள்ளும் பொழுதே அவன் கற்பனைக்கு போய் விடுகிறான். இராஜேந்திரன் படையெடுத்து வருகிறான் என்றதும் போர் செய்து அடித்து விரட்டுவோம் என்கிறான். அடித்து விரட்டுகிற கனவில் லயித்து விடுகிறான்.

ஏனென்றால் எந்த போரிலும் தரையில் இறங்கி போர் செய்ததில்லை. சௌகரியமாக யானை மீதே உட்கார்ந்து அம்புகளை எய்துவிடுகிறான். தாக்குதல் அதிகமானால் அவனை சுற்றியுள்ள வீரர்கள் கேடயத்தால் அவனை பாதுகாக்கிறார்கள். இன்னும் போர் உக்கிரமானால் மெல்ல யானையை பின்னோக்கி நகர்த்துகிறான். திருப்புகிறான். நகர்ந்து விடுகிறான். மற்றவர்களை 'போ, போ, போய் அடி' என்று தூண்டி விடுகிறான். பல வீரர்களுக்கு இந்த செய்கை ஆபாசமாகத் தெரிகிறது. கேலியாக தெரிகிறது. ஆனால் வீரர்கள் கேலி செய்வார்கள். செய்து கொண்டிருக்கிறார்கள் என்பது பற்றி அக்கறை ஜெயசிம்மனுக்கு இல்லை.

'வட்டில் வட்டிலாய் கொட்டிக் கொள்கிறாய் அல்லவா. எதற்கு எனக்காக உயிர் விடுவதற்குத்தானே. ஓரமாய் உட்கார்ந்து கொள்வதற்கா. போ. போய் போரிடு', என்று சீறுகிறான். போர் வீரனிடம் உனக்கு உணவு போடுவதே எனக்காக சாவதற்குத் தான் என்று எந்த அரசனும் சொல்ல மாட்டான். சொன்னால் அவன் அரசனல்ல. ஜெயசிம்மன் ஒரு மோசமான அரசன். அவன்

வீரமாக போரிடுவது போன்ற விஷயங்கள் அரசவை கவிஞர்கள் அளவிடும் பொய்கள். ஏதோ தெரியாது இவனிடம் மாட்டிக் கொண்டு விட்டோம். இங்கிருப்பதை விட சோழ தேசத்தில் உபதளபதியாக இருந்தால் வெகு விரைவில் மாராயனாக மாறி யிருக்கலாம். இத்தனை நாள் உழைப்பும் இவனிடம் போட்டு எந்த புண்ணியமுமில்லை. ஜெயசிம்மனுக்கு வாழ்க்கை பட்டு வளரவே இல்லை. கலிங்கத்தில் கூட ஊன்றியிருக்கலாம். சொந்த ஊர் கலிங்கம்தான். முன்னோர்கள் பிறந்த ஊர் ஒட்ட தேசம் தான். ஆனால் ஒட்ட தேசம் என்ற இந்த கலிங்கத்திலிருந்து இன்னும் நல்ல வேகமான முன்னேற்றத்திற்கு இங்கு வந்து விடலாம் என்று மேலை சாளுக்கியத்திற்கு வந்திறங்கினான். தினசரி போர் இருக்கிறதே. திறமையை காட்டி வெற்றி பெற லாமே என்று திட்டமிட்டான்.

ஆனால் உண்மையான அரசன் வலிமையான சிந்தனை வாதியாக இருந்தால்தான் ஒரு போர் வீரன் வளர்ச்சிக்கு உதவும். கோழைக்கும், திட்டமிட தெரியாதவனுக்கும் வாழ்க்கைப்பட்டால் மிகப் பெரிய தள்ளாட்டம் ஏற்படும். அந்த தள்ளாட்டத்தைத் தான் பத்து வருடம் அனுபவித்து வருகிறான்.

இனி கலிங்கத்துக்கும் போக முடியாது, கலிங்கம் அவ னுடைய தேசம். திரிகலிங்காதிபதி என்பது அவனுடைய பட்டப் பெயர். வடக்கு, நடு, தெற்கு மூன்று கலிங்கத்தையும் அவன் ஆட்சி செய்யப் போகிறான் என்ற அர்த்தத்தில் ஒரு ஜோசியர் அவனுக்கு வைத்த பட்டப் பெயர். அவன் வடக்கு கலிங்கம் போனதே இல்லை. அவன் பெற்றோர்கள் அங்கிருந்து நகர்ந்து நடுவில் உள்ள கலிங்கத்திற்கு வந்து பிறகு அங்கிருந்து தெற்கே நகர்ந்து, கீழைசாளுக்கியத்தோடு தொடர்பு கொண்டிருக் கிறார்கள். கீழை சாளுக்கியத்திலாவது விமலாதித்தனோடு இருந்திருக்கலாம். ஆனால் விமலாதித்தன் இராஜேந்திரனுடைய துணையை நாடியதால் இவனால் அங்கு போக முடியவில்லை.

கங்கே யாதவை சந்திக்கும் முன்பு விமலாதித்தன் தஞ்சா வூருக்கு ஓடிப் போய்விட்டான். நான் விமலாதித்தனுடன் இருந் திருந்தால் குந்தவையை ஏறெடுத்து பார்க்காதே. அவளைப் பற்றி எந்த ஆசையும் கொள்ளாதே என்று முற்றிலுமாய் தடுத் திருப்பேன். அப்படி தடுத்திருந்தால் விமலாதித்தன் இன்னும் ஆரோக்கியமாய் இருந்திருப்பான். ஒரு பைத்தியத்தை திருமணம்

செய்து கொண்டு தேசத்தை பாழடித்துவிட்டான். தானும் நெஞ்சு குறுகி இறந்துபோனான். விமலாதித்தன் மரணம் கிட்டத்தட்ட தற்கொலை.

பிற்பாடு அவன் சோர்ந்த பிறகுதான் அங்கு போக முடிந்தது. எந்தவிதமாகவும் அவனை ஊக்குவிக்க முடியாது என்ற நேரத்தில் தான் ஜெயசிம்மனுடைய ஆளாக அவனைப் போய் சந்தித்தான். கேட்பாரற்ற கீழைச்சாளுக்கியத்தை பார்க்க பார்க்க ஆவல் பொங்கியது. ஜெயசிம்மனுடைய படைவீரர்கள் கங்கே யாதவை கவனித்துக் கொண்டே இருந்தார்கள். அதனால் எதுவும் செய்ய முடியாது போயிற்று. இல்லையெனில் விமலா தித்தனை சரி செய்து கீழைச் சாளுக்கியத்திற்கு சரியான நேரத் தில் தானே தலைவனாயிருக்கலாம். இராஜேந்திர சோழனோடு உடன்படிக்கை ஏற்படுத்திக் கொண்டிருக்கலாம் அல்லது கீழை சாளுக்கியத்தை இரண்டாக பிரித்து தெற்கு பக்கம் உன்னுடைய மருமகன் ஆளட்டும். வடக்குப் பக்கம் நான் உறுதியாக நிற்கிறேன் என்று சொல்லியிருக்கலாம். ஒருவேளை இராஜேந்திரன் சம்மதித் திருக்கலாம். எல்லாம் கனவு ஜெயசிம்மன் காண்பதுபோல கனவு. அவனோடு இருந்து அவன் கனவு நமக்கு ஒட்டிக் கொள்கிறது. உண்மையில் இப்பொழுது பிரச்சினை என்ன என்று யோசிக்க வேண்டும். யோசிப்பதற்கு சரியான ஆள் ஜெயசிம்மன் அல்ல. மாறாக ஜெயசிம்மனுடைய மற்ற தளபதிகளோடு அவர்கள் எண்ணங்கள் என்ன என்று புரிந்துகொள்வதோடு இதை பற்றி ஒரு தெளிவும் கிடைக்கப் பெறலாம்.

அவன் வயிறு வலிக்கிறது என்று சொல்லி எழுந்தான். ஜெயசிம்மன் அவனை உற்றுப் பார்த்தான்.

''உண்மையா.'' என்று கேட்டான்.

''வயிறு வலிக்கிறது என்று பொய்யா சொல்வார்கள்.'' பதிலுக்கு கங்கே யாதவ் சீறினான்.

''உனக்கு மனக் குழப்பம்தான் அதிகம். மனக்குழப்பம்தான் உன் வயிறை வாட்டுகிறது. என்னைப் பார். மனதில் எவ்வளவு தெளிவாக இருக்கிறேன். அதனால் ஆரோக்கியமாக இருக்கிறேன். மனதைப் போட்டு பிசையாதே. என்ன செய்வது. என்ன செய்வது என்று அலையாதே.

நம்மிடம் அற்புதமான வில் வீரர்களும் குதிரை வீரர்களும் இருக்கிறார்கள். வெகு நிச்சயம் ஒட்டர்கள் உதவி செய்வார்கள். அந்த ஒட்டர்கள் உதவியோடு இராஜேந்திர சோழனை தடுத்து நிறுத்தினால் போதும். துங்கா நமக்கு முற்றிலும் துணை யாக இருக்கும் என்பதை மறந்து விட்டாய், தவறான நேரத்தில் கிளம்பினான் என்று நான் சொல்வதை உன் மனம் ஏற்றுக்கொள் ளவே இல்லை. ஏனெனில் அத்தனை குழப்பம்.

தெற்கு பக்கம் மழை வீசுகிற பொழுது மேற்கத்திய இடங் களெல்லாம் மழை கொட்டுகிற பொழுது இந்த இடத்தில் நீர் வரத்து அதிகமாகிவிடும். மலைகளிலிருந்து பொங்கி வழிந்த நீர் இந்த சமவெளியை கடக்கும்பொழுது துங்கபத்ராவில் பேரிரைச்சலாய்ப் போகும். எப்படியும் வர முடியாது. அப்படி நிறுத்தும் பொழுது படைகளை கரை ஓரம் வரிசைபடுத்துகிற பொழுது அது படையெடுத்து வருகிறவனுக்கு மிகப் பெரிய சுமை. உணவுக்கும், இருப்பிடத்துக்கும் மிகவும் கடினம். சூறைக் காற்று அதிகம் வீசும். வீரர்கள் அவஸ்தைப்படுவார்கள். சரி யான உணவின்றி வெறும் மாமிசமாய் தின்ன வேண்டியிருக்கும். அரிசி சோறு இல்லாது போயிருக்கும். அரிசியில் வாழ்ந்த சோழ தேசத்து மக்களுக்கு உணவில்லாமல் சரி வராது. இந்த பலகீனம் ஒன்று போதும், நாம் தாக்குவதற்கு, நன்கு யோசித்து கிருஷ்ணா நதியை தாண்டுவது எப்படி என்று தெரிந்துகொண்டால் கோதா வரிக்கும், கிருஷ்ணாவுக்கும் இடைப்பட்ட இந்த சாளுக்கிய தேசம் மிகச் சிறப்பாக வெற்றி பெறும். நீர் வரத்து குறைந்த பிறகு வடக்கேயிருந்து மேகங்கள் நகரும்பொழுது அந்த காற் றோடு அந்த மேகங்களோடு கீழை சாளுக்கியம் போய் அங்கு மறுபடியும் ஆட்சியை நிறுவி பிறகு விரைவாக தொண்டை நாடு மூலம் நடு நாடு கடந்து தஞ்சையை அடைந்து விடலாம்.

சாதாரண வீரர்கள் நாற்பது பேர் கொடிகள் ஏந்தி தொண்டை நாட்டின் எல்லையான மயிலையை சூறையாடிவிட்டு வந்திருக் கிறார்கள். பல்லாயிரக்கணக்கான வீரர்களோடு உள்ளே புகுந் தால் தொண்டை நாடு இரண்டு நாட்களில் வசமாகும். நடு நாடு அடிபணியும். தஞ்சையை பயமுறுத்துவது பிறகு எளிது.'' அவன் யோசித்துக் கொண்டு போக, கங்கே யாதவ் அவனிட மிருந்து விடைபெறாது தெருவில் இறங்கினான்.

''உடம்பை கவனித்துக் கொள்.''

அறையின் உள்ளிருந்து ஜெயசிம்மன் உரத்துக் கூவினான். அதில் ஒரு அக்கறையின்மை தெளிவாகத் தெரிந்தது.

கங்கே யாதவுக்கு வலித்தது.

வாசற்படி வரை வந்து வழி அனுப்புவது நல்ல மரபு. எந்த நல்ல மரபும் இவனுக்கு கிடையாது. இவனை மட்டும் நாம் கொண்டாட வேண்டும். இவனுக்காக உழைக்கின்ற யாரையும் இவன் மரியாதை நிமித்தம் கூட அருகே அனுமதிக்க மாட்டான். இராஜேந்திரன் அப்படி இல்லையாம். குதிரையிலிருந்து இறங்கி வந்து காலாட்படை வீரனை கட்டிக் கொள்வானாம். தலையை பிடித்து உலுக்குவானாம். பட் பட்டென்று அடிப்பானாம். பிறகு கொஞ்சுவானாம். பொற்கிழிகள் தூக்கி எறிவானாம். வீரர்கள் அத்தனை சந்தோஷமாவார்களாம். குதிரை வீரனை அருகே அழைத்து வா என்னுடன் வாள் சண்டைக்கு என்று அருகே அழைப்பானாம். அரசன் அழைக்கமாட்டானா என்று போர்வீரர்கள் துடித்து கொண்டிருப்பார்கள். இராஜேந்திரன் தானாக எந்த முடிவும் எப்பொழுதும் எடுத்ததில்லை. எந்த பிரச்சனை வந்தாலும் உடனே சபை கூடும். எந்த இடத்திலும் கூடும். காடாயினும் சரி. நாடாயினும் சரி. அரண்மனை ஆயினும் சரி. அந்தப்புரம் ஆயினும் சரி. உடனே ஆட்களை வரவழைத்து உட்கார வைத்து என்ன இது என்று உடனடியாக தீர்த்துவிடுவான். அப்படி தீர்ப்பதற்கு அவனிடம் ஆட்கள் இருக்கின்றார்கள். எப்பொழுது வேண்டுமானாலும் மன்னர் அழைப்பார் என்பதால் அந்த தளபதிகள் துடியாக இருக்கின்றார்கள்.

மேலை சாளுக்கியத்தில் தான் காவிரி உற்பத்தியாகிறது. ஆனால் அரசன் என்பவன் நிர்வாகத்தை சரியாக செய்யாததால் அந்த காவிரி நீர் மொத்தமும் கொங்கு நாட்டை கடந்து சோழ தேசத்திற்குள் பிரம்மாண்டமாய் பிரவேசிக்கிறது. கண்ணுக்கு எட்டிய வரையில் வயல்கள். தஞ்சை மட்டுமல்ல. தொண்டை நாடும் விவசாயத்தில் முன்னணியில் நிற்கிறது. பாத்திரங்கள் செய்கிறார்கள். மயிலையில் துறைமுகம் அமைத்து வெளிதேச பொருட்களை இறக்குமதி செய்கிறார்கள். மயிலை நகரம் செழிப்பாக இருக்கிறது என்று கொள்ளையடித்துவிட்டு வந்தவர்கள் சொன்னார்கள். அந்த பித்தளை பாத்திரங்கள் இரண்டு அரண்மனைக்கு வந்தன. கனமான கனம். ஒரு சிறிய கோணல் கூட இல்லாத சுத்தமான வடிவமைப்பு. சுத்தியால்

தட்டியதைக் கூட தாமரைப் பூவாக செய்திருக்கிறான் அந்த பாத்திரக்காரன். எது தொட்டாலும் ஆச்சரியமாக இருக்கிறது. அந்த தெற்கத்திய பக்க நாகரீகம் அப்படி சிறந்து, செழித்து வளர என்ன காரணம் என்று புரியாது இருக்கிறது. மக்களே இயல்பாக கெட்டிக்காரர்களா, மன்னனுடைய கெட்டிக்காரத் தனத்தால் மக்கள் மலர்ந்துவிட்டார்களா என்று புரியவில்லை.

மேலை சாளுக்கியத்தில் நன்கு உண்பதும், அயர்ந்து தூங்குவதும் மக்களுடைய இயல்பாக இருக்கிறது. வீரர்களே கால் பரப்பி, வாய் திறந்து தூங்குகிறார்கள். தூங்கக் கூடாது என்று சொன்னால் அவர்களுக்கு புரியவேயில்லை. 'அதெப்படி என்று கேட்கிறார்கள். தூங்காது இரவில் நடக்க வேண்டும் என்று சொன்னால் அழுகிறார்கள். இது அபத்தம். நல்ல திடசாலி கள். ஆனால் பயிற்சியின்மை. பயிற்சி செய்ய மனமின்மை. இதுதான் காரணம்.

ஆனால் கீழை சாளுக்கிய வீரர்கள் அப்படி அல்ல. சரியான ஒரு சேனாதிபதி கிடைத்து விட்டால் அவர்களுக்கு போரிடுவது எளிது. ஆனால் இயல்பிலேயே கீழை சாளுக்கிய வீரர்கள் சோழ தேசத்தின் மீது கனிவாக இருக்கிறார்களே தவிர மேலை சாளுக் கியத்தின் மீது இல்லை.

தனக்கு பாதுகாப்பாக இருக்கின்ற இருபது பேர்களில் மூன்று பேரை அழைத்து மாரசிம்மா, ஏராயா, புனித ராஜா என்ற தளபதிகளை வரச் சொன்னான். அசூகி, ஜெயகேசி என்ற ஜெய சிம்மனுடைய மந்திரிகளையும் வரச் சொன்னான். அவர்கள் வெறும் மந்திரிகளல்லாது சோழ தேசத்து கிருஷ்ணன் பிரம்ம ராயரைப் போல போரிடுவதற்கும் தெளிவாக இருக்கிறார்கள். வெறும் பேச்சு சூரராக இல்லாது வாளெடுத்து போரிட தயா ராக இருக்கிறார்கள். போர் செய்தும் இருக்கிறார்கள். இது உண்மையிலேயே ஒரு நல்ல குழு. இந்த ஐந்து பேர் அல்லாது இன்னும் ஐநூறு உபதளபதிகள் துடிப்பாகத்தான் இருக்கிறார் கள். இன்னும் கூடுதலான பயிற்சியும் இன்னும் வேகமான செய லாற்றலும் வேண்டும். சேர தேசத்து அந்தணர்கள் வாளைவிட, வேலை விட விற்பயிற்சி தான் சிறந்தது என்று மேலை சாளுக் கியத்தின் பெரும் பகுதி போர் வீரர்களை வில்லாளிகளாக மாற்றி விட்டார்கள். வில்லாளிகளுக்கு வெறும் செருப்பு கொடுத்தால் போதாது. குதிரைகள் கொடுக்க வேண்டும். ஆனால் குதிரைகள்

அதிகம் இல்லை. கீழை சாளுக்கியத்திலிருந்துதான் வாங்க வேண்டியிருக்கிறது. இப்பொழுது கொள்ளையடித்து வந்த மிகப் பெரிய பொக்கிஷம் குதிரைகள் தான். அது தவிர தங்க நாண யங்கள் கீழை சாளுக்கியத்திலிருந்து வந்துவிட்டன. அரிசியை மட்டும் பிற்பாடு கொள்ளையடித்துக் கொள்ளலாம் என்று சொல்லி வந்துவிட்டார்கள்.

கீழை சாளுக்கியத்தினர் இந்த அரிசி கொள்ளையடிக்கப் போவது தெரிந்தால் மாட்டையும், யானையையும் மேயவிட்டு விடுவார்கள். அப்படி இல்லை, நாங்கள் இங்கு வந்துவிடுவோம் என்று பரவலாக சொல்லப்பட்டு இருக்கிறது. கீழைசாளுக் கியம் எப்போது போகப் போகிறோம் என்று தெரியவில்லை.

இராஜேந்திர சோழன் வருகிற பொழுது இன்னும் வடக்கே தான் போக வேண்டியிருக்கும். கீழை சாளுக்கியத்தில் அரையன் ராஜராஜன் உள்ளே புகுந்து கொண்டான். கோட்டையை கைப்பற்றி விட்டான். இனி அந்த இடத்திற்கு போய் நிற்பதை விட, வடக்கே நகர்ந்து முயங்கியை முக்கியமாக காப்பாற்றுவது நல்லது. குப்பத்து வழியாகத்தான் முயங்கியை நோக்கி இராஜேந் திர சோழன் வருவான். அதற்கு முன்பு எப்படி போர் என்பதை தீர்மானிக்க வேண்டும். துங்கா நதி மட்டும் காப்பாற்றாது. வில் வீரர்கள் மட்டுமே காப்பாற்ற மாட்டார்கள். வேறு ஏதேனும் செய்தாக வேண்டும். என்னவிதமாக போர் தீர்மானித்தாக வேண்டும்.

மிக வேகமாக குதிரையில் ஏறி தன்னுடைய மாளிகைக்குச் சென்றான். அவன் உடைகள் அவிழ்த்து விட்டு குளித்தான். மெல்லிய வேட்டியையும், மேல் துணியையும் அணிந்து கொண்டு விபூதியை நெற்றி நிறைய பூசிக் கொண்டான், மார்பி லும், கைகளிலும் வருடிக் கொண்டான். பட்டை பட்டையாய் விபூதி அவனை அலங்கரித்தது.

யாதவர்கள் அடிப்படையில் வைணவர்கள். ஆனால் மேலை சாளுக்கியம் வந்ததிலிருந்து சிவ பூஜை மிக முக்கியமாகப் போயிற்று. திருநீறு இட்டுக் கொள்ளுதல் சிறப்பாக இருந்தது. திருநீறு இட்டுக் கொண்டு சிவநாமம் சொல்வது நன்றாக இருந்தது. ஹரியும், சிவனும் ஒன்று என்ற விஷயம் உவப்பாக இருந்தது. ஆனால் மரண நேரத்தில் கத்தி நெஞ்சை தொடும் நேரத்தில் கிருஷ்ணனை சொல்லப் போகிறோமோ, சிவனை

கேட்கப் போகிறோமா என்று தெரியவில்லை. இரண்டையும் விட்டு விட்டு அய்யோ என்று கத்தப் போகிறோமா என்ற பயமும் இருக்கிறது. தனக்கு மரணம் எப்படி வரும் தெரியவில்லை.

அந்த மூன்று தளபதிகளையும் இருளில் அடையாளம் கண்டு நெஞ்சில் கத்தி இறக்கியதும் அம்பால் அடித்ததும், கழுத்தை அறுத்ததும் ஞாபகம் வருகிறது. மிரண்டு போய் இறந்து போனார்கள். இம்மாதிரியான போர்தான் இராஜேந்திரனை மிரள வைக்கும். தடுமாற வைக்கும். இப்படிப்பட்ட தாக்குதலைத் தான் நாம் செய்ய வேண்டும்.

மலை ஏறி, இறங்கி சோழப் படையை எதிர் கொண்டது பிசகு. சரிவில் இறங்காது இன்னும் காத்துக் கொண்டிருக்க வேண்டும். எதிரே படைகள் வரிசையாக அணிவகுத்து நிற்பதை பார்த்த பிறகு தயங்கி இருக்க வேண்டும். இறங்கியது உணர்ச்சி வசப்பட்ட விஷயம். இதை ஜெயசிம்மன் தொடர்பால் கற்றுக் கொண்டிருக்கிறேன். இன்னும் நிதானமாக யோசிக்க முடிய வில்லை. இந்த நண்பர்கள் வந்த பிறகு நிதானமாகப் பேசி நிதானமாக முடிவு செய்யலாம் என்று தோன்றுகிறது. இராஜேந் திரனை எப்படி எதிர் கொள்வது. இதுதான் இன்றைய சபையின் கேள்வி.

''அடிப்படையாக ஒரு கேள்வி நான் கேட்க விரும்பு கிறேன்.'' மாரசிம்மா எழுந்து நின்று பேசினான்.

''உட்கார்ந்தே பேசலாம் மாரசிம்மா. மரியாதையாக எதை யும் செய்ய வேண்டியதில்லை. இது ஒரு நண்பர்கள் கூட்டம் என்று வைத்துக் கொள். நீயும், நானும் ஒரே தகுதியில் இருக் கிறோம். ஒரே எதிரியை நோக்கி போரிடுகிறோம். இங்கு ஒரு அரசசபை போல நடந்து கொள்ள வேண்டாம். அவசியமென் றால் சொல், சிறிதளவு மதுவும் கொடுக்கிறேன். இன்னும் உற்சாக மாகப் பேசு.'' அவன் உபசரித்தான்.

மாரசிம்மனுக்கு சந்தோஷம் வந்தது.

''சற்று கொடுங்கள். எனக்கு தேவைப்படுகிறது. தொண்டை காய்ந்து கிடக்கிறது.''

அவன் தெளிந்த மதுவை கொடுக்கச் சொல்ல மாரசிம்மன் ஒரே மிடறில் அதை குடித்தான். தொண்டையை செருமிக் கொண்டான். கோப்பையை முகர்ந்து கொண்டு வந்த பெண் ணிடம் தூக்கி எறிந்தான்.

''ஒன்பதரை லட்சம் வீரர்கள் என்பது பொய்க்கணக்கு. தவறான கணக்கு. மூன்று லட்சம் வீரர்களுக்கு மேல் இருக்க மாட்டார்கள். ஒன்பது லட்சம் வீரர்கள் என்ற ஒரு கணக்கை வைத்துக் கொண்டுதான் நாம் அதிகம் மிரளுகிறோம் அல்லது மிரட்டப்பட்டு இருக்கிறோம். என்னை நீங்கள் இந்த இடத்திற்கு அழைத்தது கூட, ஒன்பது லட்சம் வீரர்களை மேலை சாளுக்கியம் எப்படி எதிர்கொள்ளும் என்பதே தவிர, இராஜேந்திரனை எப்படி எதிர்கொள்ளும் என்பது இல்லை என்பதாக என் அபிப்பிராயம்.

ஒன்பது லட்சம் வீரர்களை இராஜேந்திரன் எங்கிருந்து திரட்டியிருக்க முடியும். அப்படி திரட்டியிருந்தால் அவர்களெல்லாம் வீரர்களாக இருக்க முடியுமா. இது என் கேள்வி.

தஞ்சையினுடைய ஜனத்தொகை அப்படியல்ல. அவனுக்கு துணையாக நடு நாடு, தொண்டை நாடு, கங்க தேசம் போன்றவை இருப்பினும் இத்தனை போர் வீரர்கள் இருப்பது மிகவும் கடினம், பாண்டியர்கள் வந்திருக்கிறார்கள் துணையாக, சேரர்கள் வந்திருக்கிறார்கள் துணையாக என்று சொல்வதெல்லாம் பொய்.

பாண்டியர்கள் இன்னும் தெற்கே நகர்ந்து குமரி முனைக்கு போய்விட்டார்கள். சுசீந்திரம் என்ற ஊரில் தாணுமாலையர் என்ற கோவில் இருக்கிறது. அந்த கோவிலில் சீர் செய்ய ஊரே பெயர்ந்து போய் இருக்கிறது. படை வீரர்கள் தாமிரபரணி கரையில் இருக்கிறார்கள். தென்பாண்டி தேசம் மதுரை மக்களால் நிரம்பி வழிகிறது. சேரர்கள் காடுகளுக்குள் புகுந்துவிட்டார்கள். கடற்கரை ஓரம் நிற்கிறார்கள். மேற்கு கடற்கரை முழுக்க போரில் ஈடுபட்ட நம்பூதிரிகள் வந்து விட்டார்கள். ஏனெனில் உள்ளுக்குள் இருக்கின்ற நம்பூதிரிகள் அவர்களை ஏற்றுக்கொள்ளவில்லை. 'அந்தணர்களுக்கு ஒவ்வாத காரியம் செய்திருக்கிறீர்கள். எனவே எங்களிடமிருந்து அகன்று விடுங்கள். நாங்கள் வாளெடுப்பதில்லை. வாளெடுத்த அந்தணர்கள் வெளியேறி விடுங்கள்' என்று வழக்காட, வாளெடுத்த அந்தணர்கள், சாலை*யை நிர்வகித்த நம்பூதிரிகள் மெல்ல கடற்கரை பக்கம் வந்துவிட்டார்கள்.

ஒரு குழு கிளம்பி இலங்கையைச் சுற்றி கிழக்கே வடகிழக்கே நாவாய்களில் நகர்ந்துவிட்டது என்று பேசிக் கொள்கிறார்கள். ஒரு படகு யவன தேசத்திற்கும் போயிருக்கிறது.

* சாலை : போர் கல்லூரி

ஆனால் யவன தேசத்திற்கு இந்த நண்பர்களால் எந்த உதவியும் இல்லை. இவர்களுடைய வில்ஆளுமையோ, யுத்த தந்திரங்களோ அவர்களுக்கு பிடிப்பதில்லை. குதிரை ஏறி னோமா, ஒன்றாக சேர்ந்தோமா உள்ளுக்குள்ளே வெற்றி அல்லது வீர மரணம் என்று தடாலடியாக நுழைந்தோமா என்பதுதான் யவனர்களுடைய போர் முறை. காத்திருந்து ஜெயிப்பதெல்லாம் அல்ல. எனவே இவர்கள் அங்கு வேண்டப்படாதவர்களாகத் தான் இருக்கிறார்கள். எனவே யவனத்திலிருந்து திரும்பிய வர்கள் கூட இலங்கையைச் சுற்றி வடகிழக்கே கடாரத்திற்கும், காம்போஜத்திற்கும், ஸ்ரீவிஜயத்திற்கும் நகரத்தான் திட்டமிட்டு இருக்கிறார்கள். ஸ்ரீவிஜயம் தாண்டி சீனக் கப்பலில் ஏறி அங்கு இருந்து ஒரு பெரிய குழு சீனத்திற்கு போய் விட்டது என்றும் நான் கேள்விப்படுகிறேன்.

தங்களுக்கு அடைக்கலம் கொடுக்கக்கூடிய மிகச் சிறப் பான இடம் சீன தேசம். தங்களை அங்கீகரிக்கக்கூடிய மிகச் சிறப்பான இடம் சீன தேசம் என்று அவர்கள் கண்டுபிடித்து போய் இருக்கிறார்கள். அவர்கள் படை வீரர்களுக்கு தங்களை குருமார் களாக நியமிப்பார்கள் என்று திட்டவட்டமாக கருதுகிறார்கள். அந்த நம்பிக்கை அவர்களுக்கு நம்மீது இல்லை. நமக்கு கிடைத்திருக்கின்ற சேர விற் பயிற்சி ஆசிரியர்கள் இரண்டாம் நிலை ஆசிரியர்கள்தான். அவர்களாலேயே எட்டு அம்பை ஒற்றைக் குறியில் வீழ்த்த முடியவில்லை. பத்து அம்பை ஒரே குறியில் வீழ்த்தக்கூடிய ஆசிரியர்களெல்லாம் சீன தேசம் போய் விட்டார்கள்.

முதலில் நம்மை நாமே தெளிவுபடுத்திக் கொள்ள அல்லது தைரியப்படுத்திக் கொள்ள ஒரு செய்தி. ஒன்பது லட்சம் வீரர்களா என்ற கேள்விக்கான பதிலை நாம் நிச்சயம் அறிய வேண்டும். அதற்கான ஏற்பாட்டைத்தான் முதலில் செய்ய வேண்டும். இந்நேரம் ஜெயசிம்மன் அதை செய்திருப்பார் என்று நான் நினைத்தேன். உங்களுடைய பேச்சை பார்த்தால் அப்படி ஏதும் நடக்கவில்லை என்று தெரிகிறது. இனியும் தாமதம் செய்ய லாகாது. இன்று இரவே இராஜேந்திர சோழன் படை எடுத்து வரும் இடம் பார்த்து போக வேண்டும். தகவல் சேகரித்து மூன்று நாட்களில் நமக்கு சொல்ல வேண்டும். இது முடியுமா என்று பார்க்க வேண்டும். அதற்குப் பிறகு கூட்டம் கூடி பேசுவதுதான் நியாயமாக இருக்கும்.''

''மாரசிம்மா தவறு செய்கிறார்.'' ஏராயா எழுந்தான். அதிகம் உண்பவனாக குண்டாக இருந்தான். ஆனால் முகத்தில் ஒரு பொலிவு இருந்தது. நெற்றியில் சந்தனம் இட்டிருந்தான். வடக்கே விஷ்ணு வழிபாட்டில் உள்ளவர்கள் நெற்றியில் சந்தனம் வைப்பது வழக்கம். சில சமயம் திலகமாக, சில சமயம் நீண்ட கோடாக இருக்கும். விரல்களில் மோதிரங்கள் மின்னின. பல போர்களில் கொள்ளையடித்து வந்த தங்கத்தை உருக்கி மிக தடிமனான ஒரு சங்கிலியை போட்டிருந்தான். மேல் சட்டை அவனுக்கு இறுக்க மாக இருந்தது. கால்கள் பருமனாக இருந்தது. அவன் ஓடுவது வேகமாக இருக்கும். விசித்திரமாக இருக்கும். மிகச் சிறந்த வீரன். பயமில்லாதவன். கோபமுடையவன். ஏராயாவை கங்கே யாத விற்கு மிகவும் பிடிக்கும். ஆனால் ஜெயசிம்மனுக்கு பிடிக்காது.

'காட்டெருமை போல் இருக்கிறான்' என்று அவனை சபை நடுவே சொன்னதுண்டு. ஏராயா முகம் கோபத்தில் துடித்தது. விட்டுப் போய் விடலாம் என்ற எண்ணத்தில் அவன் உள் ளுக்குள் அல்லாடுவது தெரிந்தது. சட்டென்று கங்கே யாதவ் எழுந்து 'ஏராயா இல்லாவிட்டால் ஏழெட்டு போர்களில் நாம் தோல்வி கண்டிருப்போம். காட்டெருமை என்று வர்ணிக்கிறீர் களே. முதன் முதலில் தாக்குகின்ற பொறுப்பை செய்தது ஏராயா, ஏராயாவின் இருப்பு, வரவு, வேகம் எதிரியை சிதறடித்திருக் கிறது' ஜெயசிம்மனை எதிர்த்து கங்கே யாதவ் பேச, ஜெய சிம்மன் எரிச்சலடைந்து 'போதும் உட்கார். ஜெயித்தாலும், தோற் றாலும் எருமை எருமைதான்' என்று சொல்ல, பல்வேறு தளபதி கள் கோபத்தில் நெளிந்தார்கள்.

ஜெயசிம்மனுடைய மிகப் பெரிய தவறு சபையில் தளபதி களை அவமதிப்பது. இராஜேந்திரன் இதை ஒருமுறைக் கூட செய்ததில்லை என்று கேள்விப்பட்டிருக்கிறான்.

''என்ன செல்ல வருகிறீர்கள் ஏராயா அவர்களே.''

''ஒன்பது லட்சம் படை வீரர்கள் என்பது உண்மை, என் னுடைய படை வீரர்களில் ஆறு பேரை அனுப்பி இரண்டாக பிரித்து அரையன் ராஜராஜன் இருக்கும் இடம் போக அரையன் ராஜராஜனிடம் இருந்து நகர்ந்து இரண்டு பேரும் இடம் மாற்றி வெவ்வேறு இடங்களில் மலைகளை கடந்து அரையன் ராஜ ராஜனை சந்திக்க போனவர் இராஜேந்திர சோழர் நடந்து போன தையும், இராஜேந்திர சோழனை கவனித்து வந்தவர் அரையன்

படையிருப்பையும் கண்டுவிட்டே வந்திருக்கிறார்கள். அதில் ஒரு குழுவினர் அரையன் ராஜராஜன் படையில் குதிரைக்கு புல் பிடுங்கும் கடைநிலை ஊழியர்கள் போல அவர்கள் கலந்து கொண்டு சேனாதிபதிகளின் குதிரையெல்லாம் துடைத்து, தேரினுடைய அச்சாணிக்கெல்லாம் எண்ணெய் விட்டு, குதிரை வீரர்களை குதிரையிலிருந்து இறக்கி, அம்புறாத் துணியும், வில் லும் வாங்கிக் கொண்டு அவர்களை இளைப்பாற வைத்து தகவல் கள் கேட்டுத் தெரிந்து வந்திருக்கிறார்கள்.

அதில் ஒரு முக்கியமான தகவல் அவர்களுடைய தேர்கள் மிக வேகமாக இருக்கின்றன. மலை ஏறுகின்றன. அவர்களுடைய கவசங்கள் புது மாதிரியாக இருக்கின்றன. பிரம்பாலான மெல்லிய கவசங்கள் கடுமையான அம்புகளையும் தடுக்கின்றன. கவசங் களூடே பார்க்க முடிகிறது. ஆனால் கவசத்தை தாண்டி வர முடியவில்லை. கீழே வைத்தால் வயிற்றினுடைய மேல் பகுதி வரைக்கும் வருகிறது. மேலே தூக்கினால் முழங்காலுக்கு மேலே முகம் வரையில் மறைப்பு தருகிறது. நாலாயிரம் கவசங்களுடைய வில் வீரர்கள் இருக்கிறார்கள். அவர்கள் முதுகில் அவை கவச மாக தொங்கவிடப்படுகின்றன. விரைவாக அம்பு விடுவதற்கு அவர் களுக்கு பல்வேறு வசதி செய்யப்பட்டிருக்கின்றன. தேர் களில் முன்பக்கமெல்லாம் அம்புகள் வைக்கின்ற அம்புறாத் துணியாக இருக்கின்றன. மிகச் சிறிய ஒரு கூடையை முதுகில் சுமக்கிறார்கள். அதுவும் தேவையென்றால் சுமக்கிறார்கள்.

படைக்கு மிக உயர்ந்த பயிற்சி இடையறாது நடக்கிறது. வழியில் போகும்போது கூட ஒவ்வொரு பகுதியாக பயிற்சி செய் கிறது. கருமார்கள் போகின்ற வழியிலுள்ள பிரம்புகளை எடுத்து நெருப்பில் வாட்டி நேராக்கி, முன்னே இரும்பு அடித்து கூரிய அம்பாக்கி கற்றை கற்றையாக வண்டியில் மாட்டுகிறார்கள்.

உணவு சிறிதுகூட பிரச்சனை இல்லை. சோழர்கள் அரிசி உண்பவர்கள். சோளமோ, கோதுமையோ பிடிக்காது. காய்கறி கலந்த, மாமிசம் கலந்த சோறு உண்பதில் அவர்களுக்கு மிகுந்த பிரியம் அரிசியை களைந்து போட்டு, மாமிசம் நறுக்கி போட்டு கொஞ்சம் வெந்த பிறகு காய்கறிகளை கொட்டி உப்பிட்டு பெரும் கலவையாக்கி அவைகளை பெரும் தாமரை இலைகளில், மந்தார இலைகளில் ஏந்திக் கொண்டு உட்கார்ந்து சாப்பிடுகிறார்கள். அநேகமாக இரண்டு வேளை மட்டுமே

அவர்களுடைய உணவு இருக்கிறது. காலையில் கனமான கஞ்சி யும், நடுப்பகலில் அரிசி உணவும் பிறகு இரவு நேரத்தில் பாலோ, பழமோ உணவாக இருக்கின்றன. இவைகளை வழி நெடுக அவர்கள் தெளிவாக எடுத்துக் கொள்கிறார்கள்.

கங்க தேசத்தில் இராஜேந்திரருக்கு மிகப்பெரிய வரவேற்பு, வழி நெடுக உணவு பரிமாறல். சிறப்பான உபசரிப்பு. அதைத் தாண்டியுள்ள ஊர்களிலும் நல்ல கவனிப்பு இருந்திருக்கிறது. எனவே ஒன்பது லட்சம் வீரர்களுக்கு உணவோடும், பயிற்சி யோடும் இராஜேந்திர சோழர் படைகள் இரண்டாக பிரிந்து மூன்று லட்சம் வீரர்கள் வேங்கி நோக்கியும், மீதமுள்ள வீரர்கள் நம்மை நோக்கியும் வருகிறார்கள். அது தவிர குடகிலிருந்து ஒரு அரசன் கிளம்பி விட்டான் என்ற செய்தியும் வந்திருக் கிறது. இத்தனை பேரை எதிர்கொள்வது என்பது நமக்கு கடினம் தான். போரினுடைய ஆரம்பத்திலேயே நாம் பின்வாங்க வேண்டி யிருக்கும் என்பது என் எண்ணம்.''

''பின்வாங்காமல் இருக்க என்ன செய்ய வேண்டும்.''

''ஒட்டர்களுடைய அத்தனை படையும் நமக்கு உறு துணையாக இப்பொழுதே வர வேண்டும்.'' ஏராயா தயங்காமல் பதில் சொன்னான்.

''ஒட்டர்கள் நமக்கு உதவி செய்வார்களா.''

''நீங்கள் கேட்டால் உதவி செய்வார்கள். ஜெயசிம்மன் கேட்டால் யோசிப்பார்கள்.''

''ஏன்?''

''உங்களை கலிங்கத்து வீரனாக அவர்கள் கருதுகிறார்கள். தங்களில் ஒருவனாகவே நினைக்கிறார்கள். உங்கள் மீது அவர்கள் தனித்த நம்பிக்கை வைத்திருக்கிறார்கள். ஜெயசிம்மனை யாராலும் நம்ப முடியாது. மேலை சாளுக்கியத்து வீரர்கள் நாமே நம் அரசனை முழுவதுமாக நம்பவில்லை என்கிறபொழுது எப்பொழுதும் சந்தேகத்தோடு இருக்கின்ற ஒட்டர்கள் எப்படி இதை செய்வார்கள்.

ஒட்டர்களுடைய துணை மிக அவசியம். கீழை சாளுக் கியத்தை சுத்தமாக காலி செய்து விட்டோம். அங்கு சரி செய் வதற்கு அரையன் ராஜராஜனுக்கு பல நாட்கள் பிடிக்கும்.''

''ஒட்டர்களின் துணை வந்தாலும் இராஜேந்திரனை எதிர்ப் பதற்கு நம்முடைய படை போதுமானதாக இருக்கிறதா.''

''ஒரு தந்திரம் செய்ய வேண்டும்.''

''என்ன.''

எழுந்து நின்று கொஞ்சம் நடந்து பிறகு நாற்காலியில் கங்கே யாதவ் அமர்ந்து கொண்டான்.

''கொஞ்சம் கேலியாகவும், கோபமாகவும் இருக்கும். என் னுடைய திட்டம் பின்நோக்கி நகர்வது. அதாவது இராஜேந்திர சோழன் முன்னேற முன்னேற பின்னடைந்து வருவது. துங்கபத்ரா நதியை தாண்டித்தான் வர வேண்டும். மழை ஆரம்பித்துவிட்டது. ஆனால் துங்கபத்ரா நதியை தாண்டி வெகு நிச்சயம் இராஜேந்திர சோழன் வந்து விடுவான். யானைகளை நிற்க வைக்க மாட்டான். ஆனால் படகுகளை நிற்க வைக்கலாம். படகுகள் மீது யானை களை போக வைக்கலாம். மரப்பாலம் கட்டலாம் என்று எனக்கு தோன்றுகிறது.

ஒரு குறுகலான இடத்தில் மரப்பாலம் கட்ட குறைந்தபட்சம் ஒரு மாதம் ஆகும். இராஜேந்திர சோழன் இதைவிட விரைவாக துங்கபத்ராவை தாண்ட திட்டம் வைத்திருக்கலாம். துங்காவை தாண்டிய பிறகுதான் போர் ஆரம்பிக்கும், துங்கபத்ராவின் எதிர்கரையில் கடுமையான தாக்குதல் ஏற்படுத்தி அவர்கள் முன்னேறும் போது நாம் பின்னடைய வேண்டும். அதாவது அவர்களை முன்னேற வைக்க வேண்டும்.

''இதில் என்ன தந்திரம் இருக்கிறது. என்ன லாபம்.''

''இது ஒரு தந்திரமான விஷயம்தான், சோற்றால் அடித்த சோழ தேசம் துங்காவை தாண்டிய பிறகு சோற்றுக்கு கொஞ்சம் கஷ்டப்படும். அங்கு ஏதேனும் அரிசிகள் இருந்தால் உணவுகள் இருந்தால் மேலை சாளுக்கியத்தில் அந்த உணவுகளையெல் லாம் எடுத்துக் கொண்டு நாம் பின்னடைய வேண்டும். கிராமத்து மக்களை உணவுகளை எடுத்து வடக்கே போங்கள் என்று கட்டளையிட வேண்டும். அடுத்த மூன்று நாள் பிரயாணத் திற்கும் கையில் உள்ள உணவே பிரதானமாக அவர்களுக்கு இருக்க வேண்டும்.

ஒரு படை மூன்று நாள் சோறு எடுத்துக் கொண்டு போக வேண்டுமென்றால் பலநூறு மாட்டுவண்டிகள் வேண்டும். இது

நடக்கிற காரியமா என்று தெரியவில்லை. ஒருவேளை ஐந்து நாள் பின்னடைந்து விட்டால் அதாவது முசங்கி வரை பின் னடைந்து விட்டால் என்ன நடக்கும்.

சோர்வாகும். சோழப்படைகள் தளரும். துண்டு துண்டாக இருக்கும். அப்போது ஒட்டர்களை கலந்து கொள்ளச் சொல்லி மிக வேகமாக தாக்குதல் நடத்த வேண்டும். இராஜேந்திர சோழன் பாதி படைகள் அழிந்தால் போதும் மீதியை காப்பாற்றிக் கொள்ள அவன் துங்காவை அதே விதத்தில் தாண்டி வெளியேறி விடுவான். இது என் எண்ணம். பின்னடைந்து முன் தாக்குதல் என்பதுதான் இந்த திட்டத்தின் பெயர்.''

கூட்டம் அமைதியாக இருந்தது. சரி என்று தலை அசைத்தது.

''புரிகிறது. வேறு வழி இல்லையா.''

''இருக்கிறது. அசூகி எழுந்திருந்தான். புனிதராஜா அசூகியை அமர வைத்துவிட்டு தான் நின்று பேசத் தொடங் கினான்.

''உட்கார்ந்து பேச இயலாது, எனக்கு பழக்கமில்லை. உங்களிடம் உள்ள மரியாதையும் அதற்கு காரணம். உங்களைப் போன்ற ஒரு மனிதரை நாங்கள் சேனாதிபதியாக கொண்டது எங்கள் அதிர்ஷ்டம். ஜெயசிம்மனும் கம்பீரமானவனாக இருந்து விட்டால் மேலை சாளுக்கியம் இன்னும் சிறப்பாக இருக்கும். நமக்கு அவ்வளவுதான் கொடுத்து வைத்திருக்கிறது.

இராஜேந்திர சோழனிடம் இருக்கின்ற மிகப் பெரிய பண்பு அவனுடைய உபதளபதிகள் வரை கலந்து பேசுவது. என்ன செய்யலாம். என்ன செய்யலாம் என்று தவிப்பது. இடையறாது அதற்காகவே இருப்பது. உல்லாசமாக இருக்க அவர் விரும்பு வதில்லை. தன் மனைவியோடு வந்திருக்கிறாராம். மிக அழகி யாம். ஆனால் மஞ்சள் நூலில் முடிபோட்டுக் கொண்டு விரதம் காக்கிறாராம். மிக அழகிய மனைவியை கூடாரத்திற்கு அழைத்து வந்து குளிர் போக அனுபவிக்காது காப்பு கட்டிக் கொண்டு விலகி நிற்கிறார் என்றால் அவன் எப்பேர்பட்ட புருஷன் என்பதை நாம் யோசித்து பார்க்க வேண்டும். இந்த மாதிரி எண்ணங்களுடைய மன்னர்கள் எல்லா விஷயத்திலும் மிகக் கூர்மையாக இருப்பார்கள்.

பின்னடைந்து முன் தாக்குவது என்ற ஒரு திட்டத்தை சொன்னார். நாம் பின்னடைந்து முன் தாக்குவதில் எந்தப் பயனும் இல்லை. சோற்றுக்கு எப்படியாவது வழி செய்து கொள்வார்கள். சோறு இல்லாது வெறும் கறியை உண்பார்கள் நம்மிடையே உள்ள உணவுகளை எடுத்துக் கொண்டு நாம் பின்னடைவது என்பது மிகப் பெரிய அவஸ்தை. ஜனங்களுக்கு நம்மீது கோவம் வரும். அவ்வளவு பெரிய பயணத்தை ஆண்களும் பெண்களும் மேற்கொள்ள மாட்டார்கள். விருப்பப்பட மாட்டார்கள். இதற்கு பதில் காடுகளுக்குப் போய் மறைந்து கொள்வோம். மரங்களில் ஏறி அமர்ந்து கொள்வோம் என்பார்கள். கத்தியில்லாத ஒருவனை சோழ தேசம் வெட்டாது என்பார்கள். நாங்கள் உழவர்கள் எங்களை விட்டு விடுங்கள் என்று கை கூப்புவார்கள். இப்படிப்பட்ட மேலை சாளுக்கிய ஜனங்களை வைத்துக் கொண்டு நாம் எப்படி பின்னடைவது. பின்னடைவதை விட துங்கபத்ராவின் எதிர்புறம் நாம் பாலம் அமைத்து துங்காவை தொடுவதற்கு முன்பாகவே அவர்களை நிலைகுலையச் செய்ய வேண்டும். ஒட்டர்கள் உடனே வேண்டும். நீங்கள் போய் ஒட்டர்களை அழைத்து வர வேண்டும். ஒட்டர்களுக்கு பெரும் பணம் கொடுக்க வேண்டும்.

சோழ தேசத்தை நோக்கி நாம் பயணம் செய்கிறபொழுது அதிலுள்ள பொருள்களெல்லாம் உங்களுக்கு சோழ தேசம் எங்களுக்கு என்று நாம் பகிர்ந்து கொள்ளலாம். அதாவது தங்கம், வெள்ளி போன்ற நகைகளை அவர்கள் எடுத்துக் கொண்டு போகட்டும். அந்த தேசத்தினுடைய மண் வளத்தை, மக்கள் வளத்தை நாம் அனுபவிப்போம். இராஜேந்திர சோழனை எதிர்த்து நின்று தாக்குவதுதான் நம்முடைய வேலை. ஒன்பதரை லட்சம் ஒரே இடத்தில் இல்லை என்பதை நாம் ஞாபகம் வைத்துக் கொள்ள வேண்டும். மீதம் இருக்கின்ற ஆறு லட்சம் பேர் அனைவரும் படை வீரர்கள் அல்ல. ஆறு லட்சம் பேரில் இரண்டு லட்சம் பேராவது சாதாரண தொழில் செய்பவர்களாக, எடுபிடி வேலை செய்பவர்களாக, குதிரையின் முதுகு தடவுபவர்களாக, போர் வீரர்களுக்கு சுகம் தருபவர்களாக இருப்பார்களே தவிர வேறு எதுவும் செய்யமாட்டார்கள். அவர்களை சவுக்கால் அடித்தே துரத்திவிடலாம் அல்லது படை வீரர்கள் தோற்றுப் போனார்கள் என்றால் அவர்களே புறம் காட்டி முதலில் சோழ தேசம் நோக்கி போய் விடுவார்கள். ஆகவே, நாம் சண்டையிடுவது

அதிகபட்சமாக நான்கு லட்சம் வீரர்களோடு இருக்கும். உத்வேக மாக சண்டை போட்டால் ஒட்டர்களோடு துங்கபத்ராவை தாண்டி னால் நாம் சோழ தேசத்தை மிரட்டி விடலாம்.

அவ்வளவு தொலைவு நடந்து வந்த ஒரு படை முழு வேகத்தில் போரிடாது. அவர்கள் துங்கபத்ராவை நெருங்கும் முன்பே நாம் ஒட்டர்களோடு துங்கபத்ராவில் பாலம் கட்டித் தாண்டி அங்கு போய் இறங்கி அமைதியாக காத்திருக்க வேண் டும். துங்கபத்ராவைத் தாண்டித்தானே மேலைச் சாளுக்கியம் என்பான். இல்லை. துங்கபத்ராவுக்கு முன்பே இருக்கும் இடமும் எங்களுக்குச் சொந்தமானது என்று எகிறினால் இராஜேந்திர சோழன் குழப்பமடைவான்.

முற்பகுதி தேர் வீரர்களாம். யானைகளுக்கு கவசங்கள் அணிவித்து முதலிலே தேரை நோக்கி யானைகளை நகர்த்த வேண்டும். யானைகள் முழு வேகமாக ஓட தேர்கள் சிதறும். பிறகு இருக்கின்ற காலாட்படை சிதறும். அவர்கள் முன்னே யானை விட்டால் அதையும் நம் யானைகள் சமாளிக்கும், நம்முடைய காடுகளில் உள்ள யானைகள் இன்னும் கொழுப்பானவை. சோழ தேசத்திற்கு யானைகள் சேர தேசத்திலிருந்தும், இலங்கை யிலிருந்து வருகின்றதே தவிர சோழ தேசத்தில் யானைக் கூட்டம் மிகக் குறைவு. நம்முடைய யானைகளை இன்னும் சீராக பழக்க வைத்து நெருப்புக்கு பயப்படாது இருக்க வைத்து நாம் அந்த வேலையை செய்யலாம்.

வடக்கே பராமரர்கள் யானையின் கால்களுக்குக் கூட கவசம் அடிக்கிறார்கள். யவனர்கள் குதிரைகளுக்கு லாடம் கட்டுவது போல யானை நெருப்பை மிதித்தால் பயப்படாதவாறு மெல்லிய தகடுகளால் யானையின் பாதங்களை மூடிவிடுகிறார் கள். கவசங்களை பிணைத்து விடுகிறார்கள். நடக்க பழகுகிறார் கள். யானைகள் மீது கவசங்கள் அணிவிக்க அது இன்னும் சிறப்பாக இருக்கிறது. ஒரு யானைப் பாகன் மூன்று வில்லாளி கள் என்று ஒரு யானைக்கு ஒட்டர்கள் இருவர் மேலை சாளுக் கியர் ஒருவர், யானைப்பாகன் மேலைச் சாளுக்கியன் என்று நடந்து கொண்டால் அது மிகச் சிறந்த படையாக இருக்கும் என்பது என்னுடைய எண்ணம்.

பிறகு குதிரைப் படையை இரண்டு பக்கமும் சுற்றி வளைத்து தாக்கலாம். நம்மால் இராஜேந்திரனை ஜெயிக்க

முடியும். ஜெயிக்க முடியாது என்ற எண்ணத்தோடு, சந்தேகத் தோடே இந்தப் போரை ஆரம்பிப்பது தவறு.''

கங்கே யாதவ் சந்தோஷமானான். தொடையை பலமாக தட்டிக் கொண்டான்.

''புனித ராஜா, நீ என்ன சொல்ல விரும்புகின்றாய்.''

''நண்பர் சொன்னதையே நானும் சொல்ல விரும்புகின் றேன். வெற்றி அல்லது வீர மரணம். இப்பொழுது தேவை சிந்தனையே அல்ல. இப்பொழுது தேவை ஆலோசனையே அல்ல. வெறி, வெறி, வெறி, வெறி பிடித்து தாக்குவதற்கு மேலைச் சாளுக்கியம் பயிற்சிக்க வேண்டும். மேலைச்சாளுக் கியம் கீழை சாளுக்கியத்தில் நுழைந்தது தந்திரமாகத்தான். அங்கே அரண்மனையில் கையூன்றியது தந்திரமாகத்தான். இந்த தந்திரங்கள் இப்போது உதவாது. என்னுடைய அபிப்ராயப் படி இராஜேந்திரனை எதிர்கொள்ள வேண்டும். நாம் மூன்று கல் தூரம் முன்னேறி அடித்து தாக்க வேண்டும். பல மைல்கள் நடந்து வந்த படை நம்முடைய தாக்குதலுக்கு மிரளத்தான் செய்யும். நெருப்பு வைத்த அம்புகளை சரமாரியாக யானைக் கூட்டத்தின் மீது வீச வேண்டும். என்ன வேகமாக வந்தாலும் தடுத்தி நிறுத்தி அடிக்க வேண்டும். நீங்கள் ஆணையிட்டால் முதல் பகுதியில் முதல் தாக்குதலில் ஈடுபட நான் விரும்பு கின்றேன்'' என்று பணிவாகச் சொல்லி அமர்ந்து கொண்டான்.

கங்கே யாதவுக்கு ஜெயிப்போம் என்ற நம்பிக்கை பிறந் தது. ஒட்டர்களை வரவழைப்பது எப்படி சிந்தனை திசை மாறியது. அவர்கள் அதைப் பற்றி யோசிக்கத் துவங்கினார்கள்.

அந்த கானகத்தின் நடுவே பெரிய புல்வெளி இருந்தது. மேலும், கீழுமாய் பாதைகள் ஏறி, இறங்க அவைகளை அமைதி யாக தாண்டியவாறு சோழப் படைகள் அந்தப் புல்வெளியை நோக்கி வந்தன. புல்வெளியில் அவர்கள் இளைப்பாறினார் கள். உணவு சமைக்கத் துவங்கினார்கள். இன்னும் மூன்று நாள் பயணம் இருப்பதாக அவர்களுக்குள் பேச்சு இருந்தது.

''இப்பொழுதே காலெல்லாம் கடுக்கிறதய்யா, இதற்கு மேல் நடப்பதென்றால் என்ன செய்வது.'' வீரர்கள் பேசிக் கொண் டார்கள்.

''இரண்டு நாட்கள் இங்கேயே தங்குவோம்'' என்று வீரர்கள் மன நிலையை அறிந்த இராஜேந்திரர் கட்டளையிட்டார்.

நன்கு ஓய்வெடுங்கள் என்று இராஜேந்திரர் சொன்னதாக தகவல் வந்தது. புல்வெளியைச் சுற்றி காவல் இருந்துவிட்டு நடுவில் கூடாரம் அடித்து இராஜேந்திர சோழர் தங்கியிருந்தார். பத்து வீரர்களை அவருக்கு எதிரே வரிசைப்படுத்தினார்கள்.

''அடே, இவர்களில் சிலர் எனக்குத் தெரியுமே, அரண்மனையில் வேலை செய்தவர்களல்லவா. என்ன விஷயம்.''

''நாங்கள் அரையன் ராஜராஜனிடமிருந்து வருகிறோம்.''

''நல்லது செய்தி என்ன?''

''அரையன் ராஜராஜன் உங்களுக்கு நம்முடைய தளபதிகள் மூவர் இறந்துபோனதைப் பற்றி விளக்கமாகச் சொல்லச் சொன்னார்.''

''ஏன் பத்து பேர் வந்திருக்கிறீர்கள்?''

''அடர்ந்த கானகம். வழி தவறக்கூடாது என்பதாலும் ஒரு வேளை காட்டு மிருகங்கள் தாக்கினால் இரண்டு, மூன்று பேரால் சமாளிக்க முடியாது என்பதாலும் பத்து பேர் கொண்ட குழுவாக கிளம்பி வந்தோம். இது வசதியாகத்தான் இருந்தது. வழியே பல்வேறு மிருகங்கள் இருந்தன. காண்டாமிருகங்களைக் கூட இம்மாதிரி புல்வெளிகளில் பார்த்தோம். நீர்யானைகளைக் கண்டோம். யானை கூட்டங்களும் இருந்தன. சிறுத்தை புலிகள் இருந்தன. சிங்கங்கள் இருக்கும் என்று சொன்னார்கள். ஆனால் நல்லவேளை சிங்கங்கள் எங்கள் கண்ணுக்கு தென்படவில்லை.''

நடுவில் போடப்பட்ட கூடாரத்து வாசலில் ஒரு மரப் பீடத்தின் மீது இராஜேந்திரர் அமர்ந்திருந்தார். அவருக்கு எதிரே இன்னும் தாழ்வான பீடம் இருந்தது. அதில் உணவும், பழங்களும் வைக்கப்பட்டிருந்தன. இராஜேந்திரரின் கண்கள் சிவந்து கிடந்தன. கூடாரம் அடித்ததும் மது அருந்தியிருப்பார். மது உடம்பில் இறங்கட்டும் என்று உணவை தள்ளி வைத்திருப்பார். அவருக்கு உணவு மறந்து போயிற்று.

''எதற்காக உங்களை இங்கு அரையன் ராஜராஜன் அனுப்பி வைத்திருக்கிறார்.''

''உத்தம சோழ மிலாடுடையாரும், இராஜராஜ பிரம்ம ராயரும், உத்தம சோழகோனும் இறந்து போன விஷயத்தை தெள்ளத் தெளிவாக உங்களுக்கு சொல்லும்படி அனுப்பி யிருக்கிறார்.''

''அதுதான் வந்து சேர்ந்துவிட்டதே. இரவு நேரம் தூக்கத் தில் கங்கே யாதவ் அடித்துக் கொன்றான் என்று, மறுபடியும் சொல்வதற்கு என்ன இருக்கிறது.''

''இருக்கிறது மஹாராஜா. கங்கே யாதவின் தாக்குதல் இரவு நேரம் பேடித்தனமாக இருப்பதால் உங்களையும், நம் முடைய படையையும் கொஞ்சம் எச்சரிக்கையாக இருக்கச் சொல் வதற்காக இந்த விஷயத்தை உஙகளுக்கு விரிவாக எடுத்துரைக்க உத்தரவிட்டிருக்கிறார்.''

''விரிவாக என்றால்.''

''எப்படி நடந்தது என்று நடித்துக் காட்டச் சொல்லியிருக் கிறார்.''

''எதற்கு அந்த வேதனையை நான் கண்கூடாக பார்த்து அனுபவித்து கொண்டாடுவதற்கா.''

''இல்லை. இப்படி ஒரு சூழ்நிலை ஏற்பட்டால் சோழ தேச வீரர்கள் என்ன செய்ய வேண்டும் என்று இங்குள்ள படைத் தளபதிகளுக்குத் தெரிய வேண்டும். இதுதான் காரணம் என்று சொல்லச் சொன்னார்.

''இங்கு வா. நீ தஞ்சை அரண்மனை காவலில் அந்தப் புரத்து வாசலில் இருந்தவன் தானே.''

''ஆமாம் மன்னா.''

''மிகுந்த நம்பிக்கையுள்ளவன் என்பதால்தானே உன்னை அந்த இடத்திற்கு போட்டிருக்கிறார்கள்.''

''ஆமாம்.''

''நீ நம்பிக்கையுள்ளவன். அப்படியிருந்தும் மிகச் சிறந்த வீரராக இருந்தும், கண்விழித்து ஜன நடமாட்டத்தை கண்கொட் டாமல் பார்ப்பவனாக இருந்தும் இது நடந்திருக்கிறதே உன் னுடைய அனுபவம் என்ன. அதை எனக்குச் சொல். நீ என்ன செய்து கொண்டிருந்தாய் அதைச் சொல்.''

அவன் மௌனமாக இருந்தான்.

''சொல். என்ன செய்து கொண்டிருந்தாய்.''

''ஆழ்ந்த உறக்கத்தில் இருந்தேன்.''

''ஹா. மிகச் சிறந்த வீரன். மிகச் சிறந்த வீரன்.''

''இரண்டு நாட்கள் அதிகம் உண்ணாமல், உறங்காமல் நடந்து வந்தேன். அன்று உணவு அதிகம் எடுத்துக்கொண்டேன். தூங்க வேண்டும் என்று மற்ற உபதளபதிகளிடம் சொல்லி விட்டு நான் இறுக்க போர்த்திக் கொண்டு தூங்கினேன். அந்த இரவு தூங்கினால் பிற்பாடு இரண்டு இரவுகள் என்னால் விழிந் திருக்க முடியும்.''

''ஆக, நீ தூங்கியதும் இங்கு கொலை நடந்து விட்டது. உன்னைப் போல் விழித்திருப்பவன் வேறு எவனுமில்லையா.''

''எல்லோரும் விழித்திருந்தார்கள்.''

''இருப்பினும் எப்படி நடந்தது.''

''இரவு நேரம் தாக்குதல் நடக்கும் என்று நாங்கள் எதிர் பார்க்கவில்லை.''

''படைவீரர்களா, இல்லை பெண் பிள்ளைகளா. வெட்க மாக இல்லை இப்படிப் பேச.'' இராஜேந்திரர் சீறினார். தள்ளி நின்ற உபதளபதிகள் அருகே வந்தார்கள். தளபதிகள் கைகட்டி நின்று கொண்டிருந்தார்கள். இராஜேந்திர சோழர் பீடத்தை எட்டி உதைத்துவிட்டு எழுந்து அருகே வந்தார்.

''நடி. எப்படி நடந்தது என்று நடித்துக் காட்டி தொலை. அந்த கண்றாவியை நான் பார்க்கிறேன். அரையன் ராஜராஜன் வருவதற்கு முன்பு இவர்கள் ஏன் போனார்கள் என்ற மிகப் பெரிய கேள்விக்கு அப்பொழுது நான் பதில் கண்டுபிடிக்கிறேன்.''

''அய்யா. இதற்கு அடிப்படை காரணம் இராஜ நரேந்திரன்.''

''இராஜ நரேந்திரன் முதுகில் அடித்து அமர வைக்க அரையன் ராஜராஜனால் முடியவில்லை என்றால் அவன் எதற்கும் லாயக்கில்லாதவன் என்று சொல்.''

''அரையன் ராஜராஜன் சொல் பேச்சை இராஜ நரேந்திரன் கேட்கவேயில்லை. மிகப் பிடிவாதமாக தன் தேசம் நோக்கி தான் படையெடுத்து போவதுதான் சரி, நான் தலைமையேற்பது சரி

என்று சொன்னார். அதற்காகவே தனித்த படை வேண்டும் என்று கேட்டார். பல்வேறு முறை யோசித்து பேசியும் அவர் ஏற்க வில்லை. அவர் உங்களுடைய மருமகன். உங்கள் தங்கையின் மகன். அதுவே அவர் பிடிவாதத்தை நாங்கள் ஏற்றுக்கொள்ளும் படி வைத்தது.''

''இது ஒன்று சொல்லி அரையன் ராஜராஜன் தப்பித்துக் கொள்ள முடியாது. இராஜ நரேந்திரன் இறந்து போயிருந்தால் கூட எனக்கு இத்தனை பெரிய வேதனையில்லை. மிலாடுடையார், இராஜராஜ பிரம்மராயர் இவர்களுடைய இறப்பு எனக்கு தாங்கவே யில்லை. இது அபத்தம். ஆபாசம். நமக்கு திறமை இல்லை என்று பொருள், நாம் தூங்கி வழிகிறோம் என்று பொருள். நன்றாக உண்டுவிட்டு ஆற்றங்கரை ஓரம் குத்திட்டு உட்கார்ந்து, ஆற்றோடு மலம் கழித்து, பிறகு அயர்ந்து தூங்குகிறோம். சோழப் படை சோறு தின்பதற்கென்றே உண்டான படை, அரிசி இல்லாமல் சோழப்படை இறந்துவிடும் என்று எல்லோரும் பேசிக் கொள்கிறார்கள். அதை நிரூபணம் செய்துவிட்டீர்கள். போகிற தேசங்களிலெல்லாம் எது வாங்குகிறோமோ இல்லையோ அரிசி வாங்கி மாட்டு வண்டியில் நிரப்பிக் கொள்கிறோம். அரிசி வண்டி இழுக்கின்ற மாட்டின் கழுத்துகளெல்லாம் புண்ணாகி விட்டன. ஒரு வண்டிச் சோறு ஒரு நாளைக்கு. ஹா! என்ன இது. ஏன் வெறும் மாமிசம் போதாதா. பறவைகள் போதாதா. பிரட்டி பிரட்டி தின்கிறபோது தான் தூக்கம் வருகிறது. இந்த தூக்கத் தினால் தானே உயிர் பறிபோகிறது. இது ஏன் யாருக்கும் தெரிய வில்லை. அரிசி வண்டிகள் இனி வரக்கூடாது என்று கட்டளை இட்டுவிட்டேன். ஆனால் உங்களுக்கு வேறு சோறு இறங்காது என்று எனக்குத்தெரியும். சோறு குறைவாக சாப்பிடுங்கள் அரை தூக்கத்தில் இருங்கள்.

உபதளபதிகள் இதை ஊக்கப்படுத்துவதில்லை. தாங்கள் குறைவாகச் சாப்பிட்டு தாங்கள் உறங்காமல் இருப்பது வீரமல்ல. படைவீரர்களை அரைத் தூக்கத்தில் இருக்கச் செய்ய வேண்டும். என்ன நடந்தது சொல்.''

''இது உத்தம சோழ மிலாடுடையார்.'' ஒரு வீரன் படுத்துக் கொண்டான்.'' இராஜராஜ பிரம்மராயர். இன்னொரு கூடாரம்.'' படுத்துக் கொண்டான்.

“இது இன்னொரு தளபதி படுத்துக் கொண்ட இடம். இது இரவு நேரம். வடக்கு பக்கத்திலிருந்து மரங்களுக்கு அப்பால் ஊடுருவி நூறு பேர் கொண்ட படை வந்து நின்றது. இதுதான் ஆரம்பம்.”

அவர்கள் நடிக்க நடிக்க இராஜேந்திர சோழருக்கு வயிறு எரிந்தது.

எவ்வளவு அநியாய சாவு. போரா இது. யுத்த தர்மமா இது. கங்கே யாதவ் மேலை சாளுக்கியம் இனி சுடுகாடு. பேய் கடுகு விதைத்த காடு. கோவேறு கழுதை பூட்டி உழுத நாடு. ஒரு தூணும் நிற்க விடேன்.

கண்களில் வெறி படர்ந்தது.

* * *

அத்யாயம்

44

அவர்கள் நன்கு குடித்திருந்தார்கள். கொஞ்சம் விட்டேற்றியாக பாதுகாப்பு உணர்வின்றி இருந்தார்கள். கங்கே யாதவுக்கு தன் பெரும் தர சேனாதிபதிகளோடு அவ்விதம் இருப்பது உவப்பாய் இருந்தது. பயமின்றி யோசித்தால் தான் பயமின்றி போர் செய்ய இயலும்.

''நாம் கலிங்க தேசத்து ஒட்டர்களை அழைத்தால் வர முடியாது என்று சொல்வதற்கு ஏதேனும் காரணம் இருக்கிறதா.'' கங்கே யாதவ் தன்னுடைய படைத்தளபதியை பார்த்து கேட்டான்.

''இல்லை. ஒருகாலும் இல்லை. ஒட்டர்கள் வந்தே ஆக வேண்டும். முயங்கியில் நின்றால் அவர்களுக்கு பெரும் பாதுகாப்பு. ஒட்டதேசத்தின் எல்லையிலிருந்து முயங்கி அருகேதான் இருக்கிறது. இரண்டு நாள் பயணத்தை தொட்டு விடலாம். குதிரைப் படைகள் வேகமாக உள்ளே வந்துவிடலாம். பத்து நாள் பயணம் செய்து யானைகளுடனும், குதிரைகளுடனும் வந்திருக்கின்ற இராஜேந்திர சோழனை மிக எளிதாக ஒட்டர்கள் தாக்கலாம்.''

''இன்னும் ஒன்றை நன்றாக ஞாபகம் வைத்துக் கொள்ள வேண்டும்.'' அசுகி மெல்ல எழுந்து கொஞ்சம் இடதும், வலதும் அலைந்தவாறு பேசினான்.

அசுகிக்கு நல்ல வயது. ஆனால் முகம் கம்பீரமாக இருந்தது. நெற்றியில் சுருக்கங்களும், நரைத்த புருவமும், கருப்பும், வெளுப்பும் கலந்த மீசையும் அதேவிதமான தலைமயிரும் அவனுக்கு மிகப் பெரிய மரியாதையை கொடுத்தன. தலைமுடியை பின்னே தளரவிட்டு நுனியில் முடிச்சு போட்டுக் கொண்டிருந்தான். காதில் வில்வம் இருந்தது. உடம்பு முழுவதும் திருநீற்று பட்டைகள் இருந்தன. பேசாதபோது 'சிவோஹம், சிவோஹம்' என்று வாய் முணுமுணுத்துக் கொண்டிருந்தது. பேச ஆரம்பித்ததும்

அந்த நாமம் சொல்வதை நிறுத்திவிட்டு முழு மனதோடு பேசுவது தெரிந்தது.

கங்கே யாதவுக்கு அசூகியை மிகவும் பிடிக்கும், உண்மை யானவன் என்ற நினைப்பு எப்போதும் இருக்கும். கங்கே யாதவ் தன் நாற்காலியில் நன்றாக சாய்ந்து உட்கார்ந்து கொண்டு அவனையே கவனித்துக் கொண்டிருந்தான்.

''ஒட்டர்கள் உருவ அமைப்பில் நல்ல உயரமானவர்கள். திடகாத்திரமானவர்கள். அதிகம் உண்பவர்கள். நம்மை விட கட்டுமஸ்தானவர்கள். நம்மை விட ஆக்ரோஷமாக தாக்குகிற வர்கள். அவர்களை நம்முடைய வீரர்களுக்கு அருகே நிற்க வைப்பது, நம்முடைய வீரர்களுக்கு ஒரு தாழ்வு மனப்பான் மையை ஏற்படுத்தும். அது மட்டுமல்லாது ஒட்டர்களுக்கு அடுத் தவர்களை சீண்டுவது என்பது மிகவும் பிடித்த விஷயம். நம் முடைய வீரர்களில் நோஞ்சானாகப் பார்த்து இழுத்துக் கொண்டு போய் விடுவார்கள். தலையில் தட்டுவார்கள். தரையில் புரட்டு வார்கள். ஏதேனும் சொல்லி கேலி செய்வார்கள். அவனை அழும் படி செய்வார்கள். 'அய்யோ பாவம் அழுகிறான். மேலைச்சாளுக் கியம் வாழ்க என்று அனுப்புவார்கள். அதாவது நாகரீகம் இல்லாது தனக்கு துணையானவரையே கேலி செய்தல் அவர்கள் வழக்கம். அப்படி கேலி செய்து கொள்ள, வம்பு சண்டைபோட, அடிதடி, ரகளை ஏற்படுத்த வேறு ஆள் கிடைக்கவில்லையெனில் அவர் களுக்குள்ளேயே இரண்டாக பிரித்து அடித்துக் கொள்வார்கள். இடையறாது, இடையறாது கலகம் செய்வதே. ஞாபகம் வைத்துக் கொள்ளுங்கள். போர் செய்வது அல்ல. கலகம் செய்வதே ஒட்டர்களுடைய வாடிக்கை.'' அசூகி தொடர்ந்து பேசினான்.

''ஒரு விஷயம். உங்களுடைய பேச்சில் மிகுந்த நகைச் சுவையாகப் பட்டது. அதை தெளிவுபடுத்திக் கொள்ள விரும்பு கின்றேன்.''

''நான் நகைச்சுவையாக பேசவில்லையே.''

''நீங்கள் அதை நகைச்சுவையாக பேசவில்லை. மிகவும் கூர்மையான, மிகப் பெரிய விஷயமாக அதைப் பேசினீர்கள். ஆனால் அடிப்படையில் அது பெரிய நகைச்சுவை. சிரிப்புக்கான விஷயம்.''

''என்ன அது?'' கொஞ்சம் பரபரப்பாக கங்கே யாதவ் கேட்டான்.

‘‘எனக்கு என்ன லாபம் என்று ஒட்டதேசம் கேட்டால் ஒட்ட தேசத்தை துணைக்கு வரச்சொல்லி பதிலுக்கு நீங்கள் கீழைச் சாளுக்கியத்தின் மேல் பகுதி ஒட்ட தேசத்திற்கு என்றும் கீழ்ப் பகுதி உங்களுக்கென்றும் பேசிக் கொண்டீர்கள். சிரிப்பாக இருப்பது இதுதான். கீழை சாளுக்கியத்தின் மேல்பகுதி வறண்ட நிலம். காடுகள். சதுப்பு நிலங்கள். கோதாவரிக்கு இரண்டு கரை களிலும் தெற்கே போக போகத்தான் நல்ல வயல்வெளிகள் இருக்கின்றன. கோதாவரியிலிருந்து பல கால்வாய்கள் பாய் கின்றன. கிழக்கு கோதாவரியும் மேற்கு கோதாவரியும் நல்ல விளை நிலங்கள் கொண்டவை. அவைகளை நீங்கள் வைத்துக் கொண்டு எதற்கும் புண்ணியப்படாத வடபகுதி கீழை சாளுக் கியத்தை தருவேன் என்று சொன்னால் சிரிப்பதை தவிர வேறு ஒன்றுமில்லை. ஒட்டர்களை அவ்வளவு பெரிய இளிச்சவாயர் கள் என்றா நினைத்துக் கொண்டீர்கள்.’’

‘‘ஒன்று ஞாபகம் வைத்துக் கொள்ளுங்கள். ஒட்டர்களில் இன்றைய தேதிக்கு அரசவையில் இருப்பது நூற்றுக்கு தொண் ணூறு பேர் அந்தணர்கள். மிகப் பெரிய தடியர்கள். பருத்த உருவம் கொண்டவர்கள். நன்கு உண்பவர்கள். கோபமானவர் கள். மற்ற ஜாதியினரை அடித்து உலுக்குபவர்கள். இப்பொழுது சோழ தேசத்தில் சேனாதிபதியாக இருக்கிறாரே கிருஷ்ணன் ராமன். அவர் கூட ஒட்ட தேச பரம்பரையைச் சார்ந்தவர்தான். கீழைச் சாளுக்கியத்தின் மேல் பகுதியிலிருந்து வந்தவன்தான். அவனுடைய முன்னோர்கள். ஒட்ட தேசத்திலிருந்து கீழை சாளுக் கியத்தின் மேல் பகுதியில் வந்திருக்கக் கூடும். அங்கிருந்து தெற்கு நகர்ந்து தெற்கிலிருந்து சோழ தேசத்திற்கு போய்விட் டான். சோழர்களுக்கே பொருத்தமில்லாத உயரமான, அகல மான, உருளையான உருவம் கிருஷ்ணன் ராமனுக்கு, அவனுடைய மகன் மட்டும் சற்று கிருஷ்ணன் ராமன் மனைவியை கொண்ட வனாய் உயரமாய், அதே சமயம் திடகாத்திரமாய் கூர்மையான முகவாய் உடையவனாய் இருக்கிறான்.

அருண்மொழிப்பட்டர் அப்படி கூர்மையான முகவாயோடு இருக்கிறபோது அருண்மொழியினுடைய அண்ணன் ஜனநாதன் இன்னொரு மாராயன். அவன் உரித்து வைத்தது போல தகப் பனையே கொண்டிருக்கிறான். ஒட்ட தேசத்து முகங்களை அங்கே பார்க்கலாம். எதற்கு சொல்ல வருகிறேன் என்றால், நிர்வாகத்

திறமை மிக்கவர்கள் ஒட்டர்கள். வெளி தேசத்திலேயே நிர்வாகம் செய்பவர்கள் உள் தேசத்தை எப்படி வைத்திருப்பார்கள். அவர்கள் கணக்கு துல்லியமானது.

நீங்கள் அங்கு உதவிக்கு வருவீர்கள் என்று அவர்கள் எதிர் பார்த்துக் கொண்டிருக்கிறார்கள். நீங்கள் உதவிக்குப் போனால் இளக்காரமாகத்தான் வரவேற்பார்கள்.''

சபை திடுக்கிட்டு நின்றது. கங்கே யாதவ் தன் தவறை உணர்ந்தான். தலைகுனிந்து உட்கார்ந்திருந்தான். எழுந்து மேல் துணியால் முகம் துடைத்துக் கொண்டான். எழுந்து நின்று அசூகி யிடம் போனான். அவன் தோள் மீது கை வைத்தான்.

''உங்கள் பேச்சு சரியாகத்தான் இருக்கிறது. என்ன செய்ய லாம். அதைச் சொல்லுங்கள். ஏதேனும் செய்ய வேண்டுமே என்ற பதட்டத்தில் நீங்கள் சொன்ன ஒரு விஷயத்தை விட்டு விட்டேன். ஒட்டர்களை ஏமாற்ற முடியாது. நீங்கள் சொன்னது போல அந்தணர் கூட்டம்தான் அங்கு தலைமையேற்கிறது. அரசன் பேருக்குத்தான் இருக்கிறான்.

அந்த ஜகன்னாதர் கோவிலில் நான் அந்த பிராமணர் களை கவனித்திருக்கிறேன். பெரிய பிருஷ்டமும், தொப்பையும், அகலமான கைகளும், பெரிய மணிக்கட்டுகளும் எடுத்த உடனே பளீரென்று அடிக்கின்ற ஒரு முரட்டுத்தனமும், பெண்களை போகிக்க துடிக்கின்ற வேகமும் என்னை யோசிக்க வைத்திருக் கின்றன. உண்மையில் என்னுடைய மூதாதையர் கூட கலிங்கத் தேவர்தான். ஆனால் என்ன செய்ய, நான் வெகு தள்ளி பிறந்து விட்டேன். அவர்களுடைய உயரமோ, அகலமோ எனக்கில்லை. மாறாய் அந்த திறமை என்னிடம் இருக்கிறது. இப்பொழுது சொல்லுங்கள். ஒட்டர்களை என்ன சொல்லி மடக்க.''

''எனக்கு ஒன்று தோன்றுகிறது.''

''சொல்லுங்கள்.''

''நம்முடைய எண்ணம் என்ன.''

''என்ன திடீரென்று புதுக் கேள்வி.''

''சொல்லுங்கள். நம்முடைய எண்ணம் என்ன.'' அசூகி கேட்டான். கவனமாக பதில் சொல்ல வேண்டுமென்று கங்கே யாதவ் அமைதியாக இருந்தான். தலை தூக்கினான்.

''இராஜேந்திரனை ஒழிப்பது.''

''மறுபடி சொல்லுங்கள்.''

''இராஜேந்திரனை ஒழிப்பது.''

ஒழிப்பது என்றால் இங்கேயா. அல்லது அவன் தேசத்திலா.''

''இங்கே. படையெடுத்து வருகின்ற இராஜேந்திரனை தடுத்து நிறுத்தி, திருப்பி அனுப்பி ஒழிப்பது.''

''பிறகு, இங்கே கீழை சாளுக்கியம் பற்றிய பகிர்வு எப்படி வந்தது.''

''என்ன சொல்கிறீர்கள்.''

''கீழை சாளுக்கியம் எந்த கதியில் போனால் என்ன.''

''ஏன். நமக்கு கீழை சாளுக்கியம் ஆகாதா.''

''எதற்காக. சோழதேசத்தில் படை எடுக்க வேண்டும் என்ற ஒரே காரணத்திற்காகத்தான் கீழை சாளுக்கியத்தில் நாம் தொடர்பு வைத்துக் கொண்டோம். தாயாதிகள், தாயாதிகள் என்று கொண்டாடினோம். கீழை சாளுக்கியம் நமக்கு உதவவேயில்லை. சோழர்களிடம் அவர்கள் காட்டிய உறவு அறவே இல்லை. அவர்கள் சோழ தேசத்திற்குத்தான் நெருக்கமாக இருக்கிறார்களே தவிர கன்னடம் பேசுகின்ற கர்நாடகத்திற்கு ஒத்துழைப்பு தரவே இல்லை. நம்மை கேலி செய்கிற மனித கூட்டங்களில் கீழை சாளுக்கியம் ஒன்று. உண்மையா, இல்லையா.'' மறுபடியும் சபையில் மௌனம் நிலவியது. மாரசிம்மா 'ஆமாம். என்று ஆசனத்தில் சாய்ந்தபடியே பதில் சொன்னான்.

எல்லோருக்கும் எடுப்பார் பிள்ளைகளாக, இளிச்சவாயர்களாக இருக்கிறோம். சேர தேசத்து அந்தணர்கள் இங்கு வந்து காசுக்குத்தான் கற்பிக்கிறார்களே தவிர, தாங்கள் அடிபட்டு விட்டோம் வேறு ஆளை வைத்து அடிப்போம் என்று நம்மை தூண்டிவிடுகிறார்களே தவிர நம்மீது பாசம் உள்ளவர்கள் எவரும் இல்லை. கீழை சாளுக்கியம் நம்மிடம் நேசமாக இல்லை. தெற்கே இருக்கும் பாண்டியர்கள் நம்மை பார்த்தால் சிரிக்கிறார்கள். கோவிலை தொண்டையில் கட்டிக் கொண்டா அலைகிறீர்கள் என்று நம் சிவலிங்க பூஜையை கேலி செய்கிறார்கள்.

ஒரு உண்மையை சொல்லட்டுமா. நம்மிடம் உண்மையில் பரிவும், பாசமும் கொண்டவர்கள் சோழ தேசத்தவர்கள் மட்டுமே. ஏனெனில் சோழ தேசத்தவர்கள் சைவர்கள். நாம் செய்கின்ற சிவலிங்க பூஜை, நாம் செய்கின்ற சிவ வழிபாடும், யாகமும், நம் வழிபாட்டு முறைகளும் அவர்களுக்கு மிகவும் பிடித்தவை. நம்முடைய உணவு பழக்கமும், சோழர்களுடைய உணவு பழக்கமும் ஒன்றே, அதிகம் உப்பு சேர்க்காது அதிக காரம் சேர்க்காத உணவு அவர்களுடையது. மாமிசத்தை நன்கு வதக்கி பிறகு மிக மெல்லியதாக உப்பிட்டு மிளகு பொடியை தூவி உண்பது அவர்களுடைய வழக்கம். கீழை சாளுக்கியத்தில் விதம் விதமாக அந்த மாமிசத்திற்கு காரம் சேர்க்கிறார்கள். மிளகை வதக்கி எடுக்கிறார்கள். உப்பை குறைவாக போடுகிறார்கள். இதனால் காரம் தூக்கலாக இருக்கிறது. சேரர்களது உணவு திரவ உணவு. எதையும் திடமாக உண்ணாது வேக வைத்தும் பிறகு கூழாக்கியும் அவர்கள் உண்ணுகிறார்கள். பாண்டியர்கள் உணவு பார்க்க சகிக்காது. உண்ண சகிக்காது. அவர்கள் சாப்பிடும் முறையும் எனக்கு பிடித்தமில்லை. சோழ தேசத்திற்கு போக வேண்டுமென்றால் வழி நெடுக சிவ தரிசனம் செய்து கொண்டுதான் போக வேண்டும். நாம் திருநீற்று பட்டையுடன், சிவலிங்க மார்புடன் அவர்கள் கோவிலுக்குள் நுழைய நமக்கு மிகப்பெரிய மரியாதை நடக்கிறது. அந்தணர்கள் கூட நிறுத்தி வைத்து விட்டு நம்முடைய சிவலிங்கத்தை தொட்டு வணங்குவார்கள். நம் கழுத்தில் மாட்டிக் கொண்டிருக்கிற அந்த வெள்ளி பெட்டகத்தை திறக்கச் சொல்லி சிவலிங்கத்தையும், மற்ற உருவங்களையும் அந்த பிராமணர்கள் பிறருக்கு காட்டுகிறார்கள்.

ஆனால் எதனாலோ தெரியவில்லை. ஆரம்ப கால சரித்திரத்திலிருந்து சோழ தேசம் பிணக்குற்று இருக்கிறது. காரணம் சோழ தேசமா அல்லது நாமா என்று தெரியவில்லை.''

''இப்பொழுது எதற்கு சரித்திர ஆராய்ச்சி.'' புனித ராஜா கூவலாக பேசினான்.

''எனக்கு சோழ தேசம் பிடிக்காது. நீங்கள் நேசிப்பது போல எந்த மேன்மையான அணுகுமுறையும் நான் சோழ தேசத்திடம் காட்ட மாட்டேன். சோழ தேசத்தின் செழிப்பை தெரிந்தவர்களுக்கு அதற்கு காரணம் என்னவென்று தெரியும். சோழ

தேசத்தின் செழிப்புக்கு காரணம் காவிரி நதி. நம்மிடமிருந்து சீறி பெருகுகின்ற காவிரி மலைகளூடே புகுந்து வெகு வேக மாக நகர்ந்து நமக்கு சிறிது கூட பிரயோஜனம் இல்லாமல் 'ஒகேனகலு' என்ற இடத்திலே விழுந்து, புரண்டு அவள் சோழ தேசத்திற்குள்ளே பரவுகிறாள். திருச்சிராப்பள்ளியில் அவள் பரந்து கிடக்கின்ற அழகைப் பார்த்தால் எத்தனை வியப்பாக இருக்கிறது தெரியுமா. குறுக்கும், நெடுக்கும் வலைப் பின்னல் களாக எத்தனை வாய்க்கால்கள் தெரியுமா, அந்த தேசத்தின் எல்லா கால்வாய்களுக்கு அருகேயும் பெரிய ஊர் ஸ்தாபிக்கப் பட்டு, விவசாயம் செய்யப்பட்டு சோழ நாடு சோறுடைத்து என்று சொல்லப்படுகிறது. மாளாத நெற்குவியல் என்று சொல்லப் படுகிறது. காவிரி நம்முடைய தேசத்திலிருந்து கிளம்பி, நம்மை வறண்ட நிலமாக்கி விட்டு அங்கே போகிறாள்.

இந்த விஷயத்தை தடுப்பதற்காக, காவிரியை மடக்கு வதற்காக அணை கட்டும் முயற்சியும் நடந்து தோற்றுவிட்டது.

நண்பர்களே, காவிரி மகளைப் போன்றவள். அவள் சோழ னுக்கு துணைவியானாள், சோழனுக்கு மனைவியானாள் என்று எவரேனும் சொன்னால் பற்றி எரிகிறது. அந்த திருட்டு சிறுக்கி நம்மிடமிருந்து உதறி பிரட்டிக் கொண்டு சோழ தேசத்திற்கு போய் அன்னநடை பயின்று. அழகாக நடந்து ஒரு வேசியைப் போல நடந்து கொள்கிறாள் என்பது என் அபிப்ராயம். காவிரி நதி அங்கு செழிப்பை ஏற்படுத்துகிறது என்பதை நினைக்க நினைக்க எனக்கு கோபமாகிறது. நல்ல வேளை கிருஷ்ணா என்ற நதி இல்லாவிட்டால் நமக்கு எதற்கும் லாயக்கில்லாத நிலமாக போயிருக்கும். நல்லவேளை மேற்கு கரையோரம் நல்ல மழை பெய்து அங்கிருந்து ஓடைகள் மூலம் விவசாயம் நடை பெறாவிட்டால், பருப்புகள் விளையாவிட்டால் எதற்கும் பயனற் றவராக இருப்போம்.

பாக்கும், தென்னையும், ஏலமும் நமக்கு அடிப்படையான விஷயங்கள். இந்த பண்டமாற்று தான் நம்மை பெரிதாக்கு கின்றன. இந்த பண்ட மாற்று சேர தேசத்தில் நடைபெற வில்லை. பாண்டிய தேசத்தில் இதற்கு ஆவல் இருக்கிறது. சோழ தேசம் வேண்டுதலாக இதற்காக நிற்கிறது. பல்வேறு கோவேறுக் கழுதைகளில் இரகசியமாக சேர தேசத்தின் வழியாக இந்த விஷயங்கள் சோழ தேசத்தை அடைகின்றன. சேர தேசத்து

ஏலக்காய்கள், சேர தேசத்து கொட்டை பாக்குகள் என்று விற்பனையாகின்றன. உண்மையில் நம்முடைய பாக்கு ருசி சோழர்களுக்குத் தெரியும். காவிரியை வாரி கொடுத்துவிட்டு நிற்கின்றோம். இதுவே எனக்கு சோழ தேசத்தின் மீது ஏற்படு கின்ற பெரும் கசப்பு.'' புனித ராஜா சொல்ல, மாரசிம்மா கைதட்டினான்.

''நல்லது, நல்லது, நல்லது. அழகானப் பேச்சு. ஆனால் இப்பொழுது இந்த ஆராய்ச்சி எல்லாம் தேவையில்லை. கங்கே யாதவ் கேள்விக்கு பதில் சொல்லுங்கள். ஒட்டர்களுக்கு என்ன கொடுத்து வரவழைப்பது.''

''அதைத்தான் நான் சொல்கிறேன். ஒட்டர்களிடம் போய் பேரம் என்ன.''

''பிறகு.'' கங்கே யாதவ் வேகமாக கேட்டான்.

''சொன்னால் கோபித்துக் கொள்ளக்கூடாது. இது ஒரு விவாதம். ஆகவே என் அபிப்ராயத்தை சொல்ல அனுமதி தர வேண்டும்.''

''எதுவாயினும் சொல்லுங்கள். இது ஒரு விவாதம். எனக்கு புரிகிறது.'' கங்கே யாதவ் வேகமாக பேசினான்.

''மொத்த கீழை சாளுக்கியமும் உன்னுடையது. எனக்கு துணைக்கு வா என்று அழைத்தால்.''

அத்தனை பேரும் விருட்டென்று எழுந்தார்கள். சிலபேர் வாள் மீது கை வைத்தார்கள். அருகி அமைதியாக நின்றான்.

''என்ன, கோபம் வந்துவிட்டதா.'' நிதானமாக கேட்டான். கங்கே யாதவ் மட்டும் அசையாது நின்றான்.

''கீழை சாளுக்கியத்தை ஆளுமை செய்வதா நம்முடைய வேலை. அதுவா நம் எண்ணம். அது இப்போதைக்கு சாத்தியப் படுமா. வேங்கி பிடிபட்டு விட்டது. ஏன் மறந்துவிட்டீர்கள். வேங்கியை மறுபடியும் தாக்கி பிடிக்கப் போகிறீர்களா. என்ன முட்டாள்தனம். சுற்றி வருகின்ற இராஜேந்திர சோழனையே நம்மால் எதிர்க்க முடியவில்லை. அவனை எதிர்த்துவிட்டல் லவா பிறகு வேங்கிக்கு போக வேண்டும். இரண்டு போர் தாக்கு பிடிக்க முடியுமா. வேங்கியை கைப்பற்றுவதை ஒட்டர்களிடம், கலிங்கத்து வீரர்களிடம் ஒப்படைத்து விட்டால் நமக்கு இங்கு

துணை கிடைக்குமல்லவா. மொத்த கீழைசாளுக்கியமும் தனக்கு என்றால் அவர்கள் குதூகலிப்பார்கள் அல்லவா.''

''கீழை சாளுக்கியம் நமக்கு வேண்டாம் என்றா சொல்கிறீர்கள்.'' நிதானமாக அசூகியை நோக்கி கங்கே யாதவ் கேட்டான்.

''இப்போதைக்கு வேண்டாம்.''

''இப்போதைக்கு என்றால்,''

இன்னும் ஐம்பது வருடங்களுக்கு வேண்டாம். உங்களுடைய பிள்ளை. என்னுடைய பிள்ளை அல்லது என்னுடைய பேரன் மறுபடியும் படையெடுத்து ஒட்டர்களை விரட்டி வேங்கியை பிடித்து கொள்ளட்டும். இப்போதைக்கு நாம் வேங்கியின் மீது கை வைக்க முடியாது. அது பிடிபட்டுவிட்டது. அது கனவு. நமக்கு முதலில் எதிரி இராஜேந்திரன். அவன் பெரும் படையோடு வந்து கொண்டிருக்கிறான். மேலை சாளுக்கியத்தை எப்படி காப்பாற்ற போகிறோம் இதுதான் என் கவலையே தவிர கீழை சாளுக்கியம் அல்ல. கீழை சாளுக்கியம் என் தேசம் அல்ல. முயங்கியை எப்படி காப்பாற்ற போகிறோம். குப்பத்தில் எப்படி தடுத்து நிறுத்தப் போகிறோம். இதை யோசிக்காது நாம் ஒட்டர்களிடம் பேசி புண்ணியமில்லை. நமக்கு கீழை சாளுக்கியம் தேவையில்லை'' அசூகி தடேரென்று தன்னுடைய வாளை உருவி வட்டமான ஒரு ஆசனத்தின் நடுவே இருந்த பிளவில் சொருகினான்.

''இது வடக்கு, இது தெற்கு, வடக்கே இருப்பது ஒட்ட தேசம். நடுவே இருக்கின்ற இந்த பிளவு கலாசார பிளவு. வெவ்வேறு வித்மான உடைகள். உணவுகள். மொழிகள். ஏன் மனித உடம்புகளின் நிற பேதமும் உண்டு. ஆனால் நடுவே சொருகப்பட்ட இந்த கத்தியைப் போல அரசாங்கம் இருக்கும். அந்த கத்திதான் பிரிக்கிறது. அந்த கத்திதான் இணைக்கிறது.

நிர்வாகம் இணைக்கப்படும். ஒட்டர்கள் கடல் பயணத்தில் வல்லவர்கள். அவர்களுடைய நிறம் கோதுமை நிறம். பெருத்த மரக் கூட்டங்கள் உள்ள காடுகள். கொழுத்த மாடுகள். இவை அனைத்தும் தெற்கே கீழை சாளுக்கியம் வரும். ஒட்டர்கள் உடனடியாக வனங்களை திருத்தி பாதை போடுவார்கள். வடக்கே உள்ள வறண்ட பூமியிலிருந்து தெற்கே கொழிக்கும் கோதாவரிக் கரை

வரை வளப்படுத்துவார்கள். தொண்டை நாட்டு திருவொற்றியூர் வரை பாதை போடுவார்கள். எங்கே என்ன நடந்தாலும் பாதை போடுவது நிற்காது. நாம் சுகித்த பெண்ணை அதாவது கீழை சாளுக்கியத்தை அவர்கள் பல்வேறு விதமாக சுகிப்பார்கள். நாவாய்கள் இருப்பதாலேயே கடற்பயணம் தெரிந்ததாலேயே மூன்று நாளில் திருவொற்றியூருக்கு வர அவர்களுக்குத் தெரியும்.

நமக்கும் கடலும் தெரியாது. வயலும் கிடையாது. ஏக வில்வம் சிவார்பணம் என்று நிலையாமையை நெஞ்சில் தேக்கி சாம்பலை நெற்றியில் பூசி குழைந்து கிடக்கிறோம்.

மேலை சாளுக்கியத்தை சாக்த தேசமாக மாற்றினால் என்ன. சக்தி வழிபாடு கொண்டு வந்தால் என்ன.

காபாலிகம், காளாமுகம் உயர்வு, சாக்தம் பெண்தன்மை கொண்டது என்று சோழ தேசத்தில் சொல்கிறார்களே. சோழ தேசத்தில் காமகோட்டம் என்ற அம்மன் சன்னதி இல்லையே. கங்கே யாதவ் கேட்டான். ஆசனத்தில் அமர்ந்தான். சபை மௌனமாகியது.

''உடனே ஒட்டன் சந்தோஷமாகி நமக்கு துணையாக வந்துவிடுவானா.'' மாரசிம்மா கேட்டான்.

''இல்லை. சந்தேகப்படுவான்.'' அசூகி பதில் சொன்னான். அவர்கள் இருவரையும் கங்கே யாதவ் மாறி மாறி பார்த்துக் கொண்டிருந்தான்.

''என்ன. தொடர்ந்து பேசலாமா.'' அசூகி அவர்களிடம் அனுமதி கேட்டான்.

''நன்றாக இருக்கிறது. பேசுங்கள். மிகச் சிறப்பான விஷயங்களை எனக்கு தெளிவுபடுத்த இருக்கிறீர்கள். உங்கள் அனைவருக்கும் என்னுடைய வணக்கங்கள். மேலை சாளுக்கியம் நிர்வாகத்தில் எந்தவிதத்திலும் குறைந்ததல்ல என்பதை நீங்கள் நிரூபித்துக் கொண்டிருக்கிறீர்கள். என்ன தெளிவான பேச்சு.''

''கீழை சாளுக்கியம் நமக்கு வேண்டாம் என்று நீங்கள் சொல்வது அவ்வளவு நல்லதல்ல. கீழை சாளுக்கியத்தின் மீது உடனடியாக படையெடுத்து போக முடியாது என்பது உண்மையாயினும், கீழை சாளுக்கியத்தை தங்கத் தட்டில் வைத்து ஒட்டர்களிடம் கொடுத்தால் பிறகு ஒரு பொழுதும் அதற்குள்ளே நுழைய முடியாது. சோழர்கள் ஊடுருவினால் தடுத்து நிறுத்தலாம். ஏனெனில் அங்கு தங்கிய சோழப்படை தெற்கே போய் மறுபடியும்

தன் தேசத்திற்கு போக ஆசைப்படும். ஆனால் தன்னுடைய தேசத்தை விரிவுபடுத்த தெற்கே நகர்த்த கலிங்கர்கள் விரும்பு வார்கள். கலிங்க தேசத்து ஒட்டர்கள் வெகு நிச்சயமாக கீழை சாளுக்கியத்தை மதம், கலாசாரம் பற்றி பேச்சு வேண்டாம். ஒட்டர் கள் அரசியல் நிர்வாகத்தால் இதை சரி செய்வார்கள். படை களை வைத்து ஜனங்களின் எல்லா பகுதிகளையும், எல்லாவித மத, சம்பிரதாய, ஜாதி பூசல்களையும் தீர்த்துவிடுவார்கள். படை பலத்தால் தேசத்தை வளைத்துக் கொள்வார்கள். அவை இரண் டும் சேர்ந்து ஒரே தேசம் என்று ஸ்தாபிக்க முயற்சி செய்வார்கள், இரட்டை ஆட்சி முறை இருக்காது, ஒரே குடைக்குள் மொத்த கீழை சாளுக்கியமும், கலிங்கமும் திரண்டு திமிராக நிற்கும். காலா காலத்திற்கும் அழிக்க முடியாததாக ஐம்பது வருடங் களுக்குள் வளர்ந்து விடும். ஏனெனில் கலிங்க தேசத்து ஒட்டர் கள் அத்தனை கெட்டிக்காரர்கள்.

ஆனால், அசூகி சொல்வதில் ஒரு தவறு இருக்கிறது. கீழை சாளுக்கியத்தை தட்டில் வைத்துக் கொடுக்கிறேன் என்று நீங்கள் சொன்னால் ஒரு பொழுதும் ஒட்டர்கள் நம்ப மாட்டார்கள். இது ஏதோ சூது, சூழ்ச்சி என்று சொல்வார்கள்.''

''சத்தியம் செய்யுங்கள்.'' அசூகி கோபமாகச் சொன்னான்.

''என்னவென்று.''

''கீழைச்சாளுக்கியம் உனக்கு. இந்த சிவலிங்கத்தை கழற்றி பட்டுத் துணியில் வைத்து அதன் மீது கை வைத்து சத்தியம் செய்யுங்கள்.''

''உண்மையிலேயே தத்து கொடுக்கச் சொல்கிறீர்களா அசூகி.''

''ஆமாம். கங்கே யாதவ்.''

''எனக்கு அந்த தேசம் வேண்டும் என்று நான் ஆசைப் பட்டேன்.''

''இல்லை. உங்களுடைய தேசம் கீழை சாளுக்கியம் அல்ல. அது மடமை.''

''இரண்டாம் முறையாக என்னை முட்டாள் என்று சொல் கிறீர்கள்.''

''ஆமாம். இது சபை. விவாதத்திற்குரிய இடம். விவாதம் செய்வது என் கடமை.''

''பரவாயில்லை. சொல்லுங்கள்.'' சற்று அலுப்பான குரலோடு கங்கே யாதவ் பேசினான்.

''என்னுடைய இடம் எது?''

''உம்முடைய இடம் மேலைச் சாளுக்கியம்.''

''இல்லை. இது சத்யாசிரியனின் வழியில் வந்த ஜெயசிம்மனுடையது.''

''கொன்று போடுங்கள்.''

''யாரை?''

''ஜெயசிம்மனை. எதற்கும் லாயக்கில்லாத ஒரு அரசன் சிம்மாசனத்தில் அமர்ந்து கொண்டு நம்மை சித்ரவதை செய்வதை எத்தனை நாள் பொறுத்துக் கொண்டிருப்பது. ஒட்டர்கள் கெட்டிக்காரர்கள். ஒட்ட அரசன் கெட்டிக்காரன். சோழர்கள் கெட்டிக்காரர்கள். சோழ அரசன் கெட்டிக்காரன். கீழை சாளுக்கியத்திலும் கெட்டிக்காரர்கள் உட்கார்ந்து விட்டார்கள். நம்முடைய இடத்தில் மட்டும் ஒரு தரித்திரம் பிடித்தவன் எப்படி அரசனாக இருக்க முடியும். அவனால் தானே இந்த வேதனையெல்லாம். கீழைசாளுக்கியத்திற்குப் போய் தந்திரமாக, அசிங்கமாக பெண்டுகளை விட்டு அரசனை மயக்கி, அந்த பெண்டுகள் மூலம் பிறந்த குழந்தைக்கு பெரிதாக பட்டம் கட்ட வேண்டும் என்று வரும்போது சுற்றி வளைத்து மூக்கை தொடுவது போல் இருக்கிறதே தவிர இதில் வீரம் எங்கிருந்து வந்தது.''

''இராஜேந்திர சோழனுடைய கோபத்திற்கு என்ன காரணம் இருக்குமென்று நீங்கள் நினைக்கிறீர்கள்.'' அகூகி மாரசிம்மனைப் பார்த்து கேட்டான்.

''நாம் விமலாதித்தனை அலட்சியம் செய்தது. இராஜராஜ நரேந்திரனை துரத்தி அடித்தது, விஷ்ணுவர்த்தன விஜயாதித்தனை இளவரசனாக பட்டம் கட்ட முயற்சித்தது போன்ற பல நடவடிக்கைகள்.

அதுமட்டுமல்ல. பலமுறை கீழை சாளுக்கியத்தை தூண்டிவிட்டு குந்தவை என்ற பெண்மணியை நாம் அவமானப் படுத்தினோம். அந்த குந்தவை இராஜேந்திரனுடைய தங்கை. அவள் அசடாக இருந்தாலும், அத்து மீறி நடந்தாலும் அவள் சோழ தேசத்து பெண்மணி, மேலை சாளுக்கிய தளபதிகள்

சபையில் உட்கார்ந்து கொண்டு அவள் அடித்த கூத்தை கேலி செய்து அந்த சோழ தேசத்து கீழை சாளுக்கிய வீரர்களை அவமானப்படுத்தினோம். இதை கேட்பாரில்லையா என்று அவர்களை தூண்டிவிட்டோம். இதனால் உள்நாட்டு கலகம் ஏற்பட்டது. இதையும் இராஜேந்திர சோழன் அறிவான். அதுவும் காரணம்.''

''இன்னொரு காரணம் இருக்கிறது.'' புனித ராஜா அடிக் குரலில் பேசினான்.

''என்ன.''

''நமது கங்கே யாதவ் செய்த போர் முறை பற்றி இராஜேந் திர சோழருக்கு எட்டியிருக்கும். இரவுநேர தாக்குதல்கள் புரிந் திருக்கும். அது மட்டுமல்லாது சில ஆண்டுகளுக்கு முன்பு ஹொட்டூர் கிராமத்தில் குளத்தில் விஷம் கலந்து முன்னூற்று சொச்ச சோழ வீரர்களை கொன்றோமே. அந்த கோபமும் இன்னும் அணையாது தணலாக இருக்கும். எனவே சோழன் நம்முடைய செயல்களை கண்டும், நம்முடைய பலவீனமான அரசனைக் கண்டும் இராஜேந்திரர் கொதிப்புற்றிருக்கிறார். எனவே இந்த படையெடுப்பு பழிவாங்குதல் நடவடிக்கையாக இருக்கிறது.

இராஜேந்திரன் கீழைச் சாளுக்கியத்தை அழிக்க மாட்டான். அங்கு தன்னுடைய வாரிசை நியமிப்பான். அந்த இடத்திலே தன்னுடைய குலக் கொழுந்தை உட்கார வைத்துவிட்டு அவனை பாதுகாப்பாக நிறுத்தி மேலை சாளுக்கியமும் கீழை சாளுக்கி யமும் ஒன்றோடொன்று கலக்காது செய்து விடுவான்.

இப்பொழுது ஒட்டர்களை நிறுத்தியதுபோலும் ஆயிற்று, மேலை சாளுக்கியத்தை தண்டித்தது போலும் ஆயிற்று. கீழை சாளுக்கியத்தினுடைய அரிய செல்வங்களை அள்ளிக் கொண் டதுமாயிற்று. பல்வேறு லாபங்கள் இருக்கும்போது கீழை சாளுக் கியம் அவருக்கு முழுதாகத் தேவை. ஆனால் மேலை சாளுக் கியத்திலிருந்து அவனுக்கு எதுவும் தேவையில்லை.

சேர தேசத்து பாக்கும், ஏலமும் மற்ற அரிய மூலிகைகளும், மூங்கிலும் அவனுக்கு போதுமானவை, காவிரித் தண்ணீரை நீங்கள் தடுக்க முடியாது. அவள் சீறிக் கொண்டு அவன் வழி யில் தவழுகின்ற சிறுக்கி. எனவே இராஜேந்திர சோழன் மேலை சாளுக்கியத்தை இழுத்து நசுக்க, தரைமட்டமாக்க, தீயிட்டு

எரியூட்டுவதற்காக வந்திருக்கிறான். இராஜேந்திர சோழனை தடுத்து நிறுத்த வேறு வழியே இல்லை. ஒட்டர்களுக்கு கீழை சாளுக்கியத்தை வாரி கொடுத்து விடுவோம். நீயே ஆண்டு கொள் என்று ஒட்டர்களிடம் கொடுப்போம். இத்தனை ஆண்டு கள் முயற்சி செய்தும் நம்மால் கீழை சாளுக்கியத்தை முழுமை யாக ஜெயிக்க முடியவில்லை தக்க வைத்துக் கொள்ள முடிய வில்லை. ஒட்டர்கள் செய்வார்கள். ஒட்டர்கள் நிர்வாகத் திறமை மிக்கவர்கள். நம்மை விட அதி சூரர்கள். எனவே ஒட்டர்கள் தங்கள் தேசத்தை விரிவுபடுத்திக் கொள்ள கோதாவரிக் கரை யினுடைய நெல் வயல்களை தங்களுடைய தாக்கிக் கொள்ள துடிப்பார்கள். அவர்களை நம்மிடம் வரவழைக்க இது ஒன்றே வழி.''

''ஒட்டர்கள் நம்புவார்களா.''

இல்லை, சந்தேகப்படுவார்கள். நிச்சயம் சந்தேகப்படு வார்கள்.'' அருகி மாரசிம்மா கேள்விக்கு பதில் சொன்னான்.

''அப்பொழுது என்ன செய்வது.''

''உங்கள் கழுத்தில் இருக்கின்ற சிவலிங்க உருவத்தை எடுத்து அவர் எதிரே வையுங்கள். அதன் மீது சத்தியம் செய் யுங்கள். மறந்து போயும் கீழை சாளுக்கியத்தில் நான் உரிமை கொண்டாட மாட்டேன். அது உம்முடையது. உம்முடையது. உம்முடையது. என்று சத்தியம் செய்யுங்கள். அவன் உடனே உங்கள் துணைக்கு ஓடி வருவான். கீழை சாளுக்கியம் ஒரு முழு தேன் கூடு. மொத்தமும் பிழிந்து சுவைக்க அவன் ஆவலாக இருக்கிறான். இப்போதைக்கு நம்மை அழிக்க வரும் இரா ஜேந்திர சோழனை தடுத்து நிறுத்த, திருப்பி அனுப்ப அது ஒன்றே வழி.''

''இப்படி செய்வது நமக்கு இழிவல்லவா.''

''இழிவுதான். யார் இல்லை என்று சொன்னது. நாம் ஆட்சி செய்த வேங்கியை விட்டுக் கொடுப்பது இழிவுதான். சோழர் கள் இதற்கும் சிரிப்பார்கள் என்பது உண்மைதான். ஆனால் நம் தேசத்தை எரியூட்டலில் இருந்து தப்பிக்க வைக்க வேண்டு மென்றால், இராஜேந்திர சோழனை திருப்பி அனுப்ப வேண்டு மென்றால், கடுமையாக தாக்க வேண்டுமென்றால் இது ஒன்றே வழி.

ஒட்டர்களோடு சேர்ந்துவிட்ட நாம் போரில் இராஜேந்திர சோழன் இறந்துவிட்டான் என்று வைத்துக் கொள்வோம். பிறகு நம்முடைய அடுத்த நடவடிக்கை என்ன.''

''மேலை சாளுக்கியத்தை வளப்படுத்திக் கொள்வது, மேலை சாளுக்கியத்தின் நிர்வாகத்தை கவனிப்பது. சத்தியம் செய்து கொடுத்தபடி கீழை சாளுக்கியத்தை ஒட்டர்களிடம் கொடுத்துவிட்டு கைகூப்பி நிற்க வேண்டியது.''

''நாம் ஆண்ட பூமியை எப்படி விட்டு கொடுப்பது.''

''என்ன பூமி. உங்கள் பூமியே எரியூட்டப்படப் போகிறது என்றால் கீழை சாளுக்கியத்தைப் பற்றி எதற்கு கவலைப்படு கிறீர்கள். இப்பொழுது கீழை சாளுக்கியம் உங்களிடமா இருக் கிறது. அரையன் ராஜராஜன் அங்கிருக்கிறான். அங்கு போய் சண்டையிட உங்களுக்கு தெம்பு இருக்கிறதா. ஒட்டர்களிடம் கொடுத்து விடுங்கள். அரையன் ராஜராஜனை அவர்கள் அடித்து துரத்தி விடுவார்கள். எனவே, எதிரியை அழித்தது போலும் ஆயிற்று. நம்மை காப்பாற்றிக் கொண்டது போலும் ஆயிற்று.''

''ஒருவேளை இராஜேந்திர சோழனை இந்த போரில் ஒட்டர் களின் துணையோடு நாம் வெற்றி கொண்டு விட்டால் அப்போது கீழை சாளுக்கியத்தின் மீது நம் பார்வையை திருப்பலாமா.''

''கூடாது. இராஜேந்திர சோழனை விடவும் மிகக் கடுமை யானவர்கள் ஒட்டர்கள். அவர்கள் பகைமையை சம்பாதித்துக் கொள்ளவே கூடாது. விட்டு விடுங்கள். காலத்தின் கைகளில் விட்டு விடுங்கள். உங்களுடைய பேரன். உங்கள் பேரனுக்கு பேரன் மறுபடியும் சண்டையிட்டு வேங்கியை கைப்பற்றி கொள் ளட்டும்.

நம்முடைய வேலை மேலை சாளுக்கியத்தை வலுப்படுத் துவது. பலப்படுத்துவது. வடக்கே பராமரர்கள். தெற்கே சோழர் கள் என்று பல்வேறு விதமான காலங்களில் நாம் கஷ்டப்பட்டு விட்டோம். ஒரு நல்ல பரம்பரை நமக்கு உருவாக நாம் சற்று ஓய்வெடுத்துக் கொள்ள வேண்டும். இடிபாடுகளிலிருந்தும் அழி விலிருந்தும் காப்பாற்றிக் கொள்ள வேண்டும். இது தற்காப்பு போர். ஒன்பது லட்சம் வீரர்களோடு வருகின்ற இராஜேந்திர சோழனை அடித்து, நொறுக்கி, திருப்பி அனுப்ப வேண்டிய போர்.

அப்படியே நாம் போர் செய்ய வேண்டுமென்றால் இராஜேந்திர சோழனை தொடர்ந்து போய் சோழ தேசத்தை சூறையாட வேண்டுமே தவிர, கங்க தேசத்தின் வழியாக ஊடறுத்து அவர்களை மிரட்ட வேண்டுமே தவிர கீழை சாளுக்கியம் பக்கம் போகக்கூடாது. ஒட்டர்கள் கீழை சாளுக்கியத்தை அடித்து நொறுக்குவார்கள். வேங்கியில் கோட்டையை எடுத்து விட்டு வேறிடத்தில் கோட்டை கட்டுவார்கள். எனவே கோபப் படாது நான் சொல்வதைக் கேளுங்கள்.''

சடேரென்று கங்கே யாதவ் எழுந்தான். மற்றவர்களும் எழுந்தார்கள். அவன் எழுந்த வேகத்தில் அவன் ஆசனம் உருண்டு, பிரண்டு வேறு பக்கம் போயிற்று.

''சபை கலைந்தது'' உரக்க அறிவித்தான்.

''கலிங்க தேசத்து ஒட்டர்களிடம் யாரேனும் தூது போவது முக்கியம். வேறு யாரையேனும் அனுப்பினால் ஒட்டர்கள் நம்ப மாட்டார்கள். எனவே நானே போவதாக உத்தேசம். இன்றிரவே நான் கிளம்புகிறேன். போக மூன்று நாள். வர மூன்று நாள். நான் நல்ல பதிலோடு திரும்புகின்றேன்.''

குனிந்து நமஸ்காரம் செய்தான். திரும்பினான். அருகி இரண்டடி முன் வைத்தான்.

''என் மீது கோபமா'' என்றான். அதை கேட்டு விட்டு அமைதியாக கங்கே யாதவ் திரும்பினான். அவனிடம் நேரே வந்து தலைகுனிந்து வணக்கம் சொன்னான். நிமிர்ந்தான்.

''வயதில் மூத்தவர் என்பதற்காக மட்டுமல்ல. அறிவில் சிறந்தவர் என்பதற்காகவும் இந்த வணக்கத்தை சொல்கிறேன். இப்படிப்பட்ட தளபதிகள் எனக்கு இருப்பதால் தான் என்னால் போர் செய்யும் வேகத்தை இன்னும் என்னுள் தக்க வைத்துக் கொள்ள முடிகிறது. உங்களுடைய துணையோடு ஒரு நல்ல நிர்வாகத்தை நான் மேலைசாளுக்கியத்தில் நிறுவுவேன். ஜெய சிம்மன் நமக்கு வேண்டாம். நாம் மேலை சாளுக்கியத்தை செம்மையாக்குவோம்.'' அவனுடைய தோளை இறுக்க பிடித்துக் கொண்டு பிறகு ஆரத் தழுவிக் கொண்டான். மற்ற தளபதி களும் அருகே வர, ஒவ்வொருவராக தழுவி விடை பெற்றான். கைகூப்பினான். வேகமாக வெளியே போனான்.

அவனுடைய பாதுகாப்பு வீரர்கள் அவனை சூழ்ந்து கொண்டார்கள்.

குதிரைகள் போகும் சத்தம் வெளியே கேட்டது.

''எல்லாம் சரி. இதுபற்றி ஜெயசிம்மன் அறியாது இருக்க வேண்டும். அதுதான் என் கவலை.'' மாரசிம்மா கேட்டான்.

''நாம் ஐந்து பேர் இங்கிருக்கிறோம். வேறு யார் இதை வெளியே சொல்லப் போகிறார்கள். நாம் சத்தியம் செய்வோம். நம்முடைய சிவன் மீது, நாம் கட்டியிருக்கின்ற லிங்கத்தின் மீது கை வைத்து சத்தியம் செய்வோம்.''

அவர்கள் கழுத்தில் இருந்த லிங்கத்தை கழற்றினார்கள். வைத்தார்கள். சிறிய பெட்டியாய் இருந்த லிங்கத்தை திறந்தார்கள். உள்ளே சிவலிங்கம் போல ஒரு சிறிய உருவம் இருந்தது. நந்தி போல உருவம் இருந்தது. சூரியன் போல ஒரு உருவம் இருந்தது. அம்மாதிரியான உருவத்தை, மோதிரங்களை அவர்கள் கழற்றி வைத்தார்கள். அதன் மீது சத்தியம் செய்தார்கள்.

''சிவன் அறிய இந்த விஷயத்தை, இந்த நடவடிக்கையை ஒருகாலும் எவரோடும் பகிர்ந்து கொள்ள மாட்டோம்'' என்று சத்தியம் செய்தார்கள். பிரிந்தார்கள்.

அந்த மண்டபத்தின் மேற் கூரை வெளவால் ஒட்டியாக இருந்தது. அதாவது மேற்பக்கம் வெளவால்கள் உட்காரக் கூடாது என்று ஒரு விமானம் போல, கூம்பாக, நீள் வடிவமாக செய்யப்பட்டிருந்தது. அந்த நீள் வடிவத்தின் மீது வெய்யில் வருவதற்காக வெளிச்சம் வருவதற்காக சில ஓட்டைகள் இருந்தன. அந்த ஓட்டையில் காது வைத்தபடி ஒரு வீரன் இருந்தான். கீழே நடக்கின்ற ஒவ்வொரு சின்ன அசைவும் அவனுக்கு வெளவால் ஒட்டியாக இருக்கின்ற அந்த மண்டபத்தின் வழியாக தெளிவாகத் தெரிந்தது. அவன் எழுந்து உடைகளை உதறிக் கொண்டான். எல்லோரும் போன பிறகு மிகச் சாவகாசமாக கீழிறங்கி நடந்தான். அவன் ஜெயசிம்மனின் ஒற்றன்.

அடுத்த அரை நாழிகையில் இங்கு நடந்த எல்லா விஷயங்களும் ஜெயசிம்மனுக்கு தெரிய வந்தது. ஜெயசிம்மன் வாய் விட்டு சிரித்தான்.

''இது நடக்குமென்று எனக்கு தெரியும். நீ போ.'' என்று துரத்தினான்.

அந்த வீரனுக்கு ஒரு கணக்கர் இருபத்தைந்து பொற்காசுகள் வழங்கினார். அந்த இருபத்தைந்து பொற்காசுகளில் இரண்டு வீடுகள் வாங்கலாம். நூறு பசுக்கள் வாங்கலாம். அந்த ஒற்றன் மிகச் சந்தோஷமாக வெளியே போனான்.

மாரசிம்மனுக்கு அந்த ஒற்றனுடைய நடவடிக்கை வேறு ஒரு ஒற்றன் மூலம் சொல்லப்பட்டது. அந்த ஒற்றன் தான் இந்த பணிக்கு அமர்த்தபட்டவன். ஆனால் இவன் அவனை வேறு வேலை சொல்லி அகற்றிவிட்டு இங்கே போய் ஒட்டு கேட்டு பொற்கழஞ்சுகள் வாங்கி வந்துவிட்டான். அவன் காட்டி கொடுத்தான்.

மாரசிம்மனுக்கு விஷயம் தெரிந்ததும் தவித்தான்.

என்ன செய்வது மற்றவர்களிடம் சொல்லிவிடலாமா வேண்டாமா என்று யோசித்தான். சொல்ல வேண்டாம் என்று சொன்னான்.

ஜெயசிம்மன் அரண்மனைக்கு போனான். உள்ளே வர வேண்டும் என்று உத்தரவு கேட்டான். கால் நாழிகைக்கு பிறகு உத்தரவு கிடைத்தது.

''என்ன?''

''உங்களிடம் ஒரு ரகசியம் சொல்ல வேண்டும் என்று வந்திருக்கிறேன்'' என்றான்.

''சொல்லுங்கள்'' என்று ஜெயசிம்மன் காது கொடுத்தான்.

அங்கு நடந்தவற்றை அழகாக, வரிசையாக மாரசிம்மா ஜெயசிம்மனுக்குச் சொன்னான்.

''உங்கள் மீது விசுவாசமாக இருப்பதால் தான் இதைச் செய்கிறேன்.''என்று கை கூப்பி அரசனை தொழுதான்.

உலகத்தின் எல்லா பகுதிகளிலும் எல்லா காலங்களிலும் அரசியல் என்பது ஆபத்தானது. உயிர் விளையாட்டு. கத்தியால் முதுகு குத்துவது என்பதே அதனுடைய விதிகளில் ஒன்றாக இருந்திருக்கிறது. கழுத்தறுப்பதே அவர்கள் சட்ட திட்டமாக இருக்கிறது. அரசியல் என்ற இடம் வந்துவிட்டால் எல்லா தீமைகளும் நன்மை தான். மேலை சாளுக்கியத்தின் தலையெழுத்தே காவிரி நதியைப் போல இடது வலதென்று திசைமாறி வேகமாக நோக்கி ஓடிற்று.

* * *

அத்யாயம்

45

நடு வனாந்தரத்தில் மழை பெய்தால் நீர் தங்காத மேடான இடத்தில் பறவைகள் சப்தமிடும் மரங்களிலிருந்து விலகி நூறு தப்படி நடந்தால் நீர் ஓடும் இடத்தில் புதர்களோ, புற்றுகளோ இல்லாத நிலத்தில் சோழ வீரர்கள் அவர்களுடைய சக்ரவர்த்தி இராஜேந்திர தேவருக்காக முழு அக்கறையுடன் பாடி அமைப் பார்கள். பாடி என்றால் தங்கும் இடம். அனேகமாக இராஜேந் திர சோழர் தங்கும் இடம் வட்டமாகத்தான் இருக்கும். இன்னின்ன நட்சத்திரத்தில் பிறந்தார்கள் இன்னின்ன விதமான அமைப்பில் தங்க வேண்டும் என்ற கணக்குகள் உண்டு.

சக்ரவர்த்தி ஸ்ரீ இராஜேந்திர தேவர் திருவாதிரை நட்சத் திரத்தில் பிறந்தவர். திருவாதிரை தனித்த சுடர். இருப்பு மேற்கு திசை. மிகுந்த ஒளியுடையது. அதற்கு சிவன் என்றும் பெயர். எனவே இராஜேந்திர சோழர் இருப்பிடம் ஒற்றை வட்டம்.

தென்னை ஓலைகளை முடைந்த கீற்றுப் பாய்களை ஆயிரக் கணக்கில் மாட்டு வண்டிகளில் அடுக்கி எடுத்து வருவார்கள். உயர்ந்த மூங்கில்களையும், வளையும் பிரம்புகளையும், உறுதி யான பனை நார்களையும் வேறு வண்டியில் வைத்திருப்பார்கள். புல்லை செதுக்கி, செடிகளை அகற்றி மெத்தென்ற மண்தரை தெரிந்தபிறகு நீர் ஊற்றி திமிசு போடுவார்கள். பிறகு சோழ தேசத்து கிழக்கு கடற்கரை ஓரம் முளைத்த கோரைகளை கொண்டு நெய்த பட்டுப் பாய்களை பரப்புவார்கள். நடுவே தடித்த மூங்கில் வைத்து அதை நோக்கி பல மூங்கில்களை சாய்த்து பந்தல் கட்டுவார்கள். தென்னோலைகளை தயார் செய்து விடுவார்கள். நெடுகாக பெரிய மூங்கில்கள் இருக்க, குறுக்காக வளையும் மூங்கில்கள் புதிய வலைப்பின்னல் போல் ஒரு பெரிய மண்டபம் அமைக்கப்படும். தென்னோலைகள் அடுக்கி இறுக்கப்படும். அந்த மண்டபத்திற்குள் பார்வை போகாவண் ணம் மூங்கில்கள் பிளாச்சுகளால் செய்யப்பட்ட தட்டிகளை வைப்பார்கள். வாயிலும், கதவும் அமைப்பார்கள். சுற்றி பெரும்

மூங்கில்கள் நட்டு, குறுக்கே உறுதியான மெல்லிய மூங்கில்கள் வைத்து தடுப்பு சுவர் போல அமைப்பார்கள்.

அதைத் தாண்டி முள் செடிகளை ஒன்றன் மேல் ஒன்று அடுக்கி தொடை உயரத்திற்கு அமைத்துக் கொள்வார்கள். சில பச்சை செடிகளை சுற்றி நடுவார்கள். சிறு மிருகங்கள் நுழையாது அமைப்பார்கள். முள் செடியைத் தாண்டி கைக்கோளப் படையினர் குத்தீட்டியும், குறுவாளுமாய் உட்கார்ந்து கொள்வார்கள். அதைத் தாண்டி உபதளபதிகள் குதிரைகளில் அலைவார்கள். அருகே உள்ள மரங்களில் கம்புகளால் இடம் அமைத்து இடங்கை வீரர்களும், வலங்கை வீரர்களும் காவல் இருப்பார்கள். வட்டமான அந்த ஓலை கூடாரத்துக்கு சற்று தள்ளி சதுரமான ஒரு அமைப்பு அக்னி மூலை பக்கம் கட்டப்படும். அது சிறு மடைப்பள்ளி. சமையல் இடம். ஈசானிய பக்கம் சக்ரவர்த்தியின் குளியல் அறை இருக்கும். அங்கிருந்து ஜலம் வெளியே ஓடுகின்ற கால்வாய் வெட்டப் பட்டு இருக்கும். நிருதியில் குதிரைகள் கட்டப்பட்டு இருக்கும். வாயு மூலை வெட்ட வெளியாக இருக்கும். இயற்கை உபாதைக்கு வெகுதூரத்தில் இடம் இருக்கும்.

சக்ரவர்த்தி வருவதற்கு வெகுநேரம் முன்பாக நூறு பேர் உள்ளிறங்கி ஒன்றரை நாழிகையில் இந்த வேலையை செய்து விடுவார்கள். ஒரு இரவு, ஒரு பகல் அல்லது அதற்கு மேலுமாய் சக்ரவர்த்தி அவர்கள் தங்கிக் கொள்ளலாம். கடும் மழையிலும் காப்பாக இருக்கும். வெய்யில் உள்ளே தெரியாது. அந்தி மங்குகிறபோது வேப்பிலை எரித்து புகை போட்டு தீப்பந்தங்களை முன்னும், பின்னும் ஆட்டி காட்டிலிருக்கும் பூச்சிகளை கொன்று விடுவார்கள். சக்ரவர்த்தியின் கட்டிலை சுற்றி சீனத்து சல்லா துணி தொங்கும். அவர் அயர்ந்து தூங்க முடியும். சக்ரவர்த்தி நன்கு தூங்கினால்தான் மறுநாள் படையின் இயக்கம் சுறுசுறுப்பாக இருக்கும்.

ஆனால் ஸ்ரீ இராஜேந்திர தேவர் வேறு மாதிரியான ஆள். நடுஇரவில் விழித்துக் கொண்டு இடம் மாறி அமர்ந்து வெற்றிலை, பாக்கு போட்டுக் கொண்டிருப்பார். மறுப்படி கண் சொருக ஒரு கயிற்று கட்டிலில் படுத்த வீரனை அள்ளி கீழே படுக்க வைத்து விட்டு அவர் போர்த்தி கொண்டு படுத்துக் கொள்வார்.

இப்போதெல்லாம் சக்ரவர்த்தி எங்கே என்று பதறுவதில்லை. கட்டிலில் காணோமே என்று தேடுவதில்லை. கனத்த சரீரத்துடன் தூங்குகிறவர்களை தேடி உடனடியாக கண்டுபிடித்து

விடுகிறார்கள். மெல்ல போர்வையை விலக்கி சக்ரவர்த்தியை கண்டுபிடித்து விடுகிறார்கள்.

அடேய், உள்ளே புழுங்குகிறதடா, வெட்டவெளியில் பனிப் பொழிவுகளுக்கு நடுவே தூங்குவது சுகமாக இருக்கிறது. சக்ரவர்த்தி ஸ்ரீ இராஜேந்திர தேவருக்கு வெய்யில் ஆகாது. வேர்க்கின்ற உடம்பு. ஒரே நேரத்தில் நூறு பேர்கள் உள்ளே நுழைந்து ஒன்றரை நாழிகையில் இந்த குடிசையை கட்டி முடித் தவர்களுக்கு கொஞ்சம் ஏமாற்றமாக இருக்கும்.

கிளம்பும் போது நடுவில் உள்ள மூங்கிலை பூமியிலிருந்து அசைத்து எடுத்தால் மேற்கூரை உட்கார்ந்து கொள்ளும். அதே நூறு பேர்கள் ஒரே நாழிகையில் அந்த இடத்தை சுத்தமாக்கி திரும்பி விடுவார்கள்.

அப்படி ஒருமுறை இடம் பெயர்ந்த போது சிறு கத்திகள் நிரம்பிய மரப்பெட்டியை விட்டுவிட்டேன் என்று ஒருவன் திரும்ப ஓடினான். பனைமட்டை அறுக்க அந்த கத்திகள் உப யோகம். ஆனால் பெட்டியை எடுக்க முடியவில்லையாம். அந்த இடத்தில் ஐம்பதுக்கும் மேற்பட்ட யானைகள் சுற்றி சுற்றி ஏதோ தேடிக் கொண்டிருந்தனவாம்.

''ஆமாம். தேடாது என்ன செய்யும். என் தலைவன் இங்கே தானே கயிற்று கட்டிலில் படுத்து கிடந்தான் என்று சக்ரவர்த்தியை அவைகள் தேடுகின்றன.''

ஒரு உபதளபதி உரக்கச் சொல்ல, சக்ரவர்த்தி அவரை எட்டிப் பார்த்தார். ஒற்றை ஆட்காட்டி விரலை அவரை நோக்கி ஆட்டினார்.

''வாய்ப்பு கிடைக்கும் போதெல்லாம் குண்டன் என்று என்னை சொல்லிக் கொண்டிருக்கிறாய். நான் யானை மட்டு மல்லடா. சிங்கமும் கூட'' இடுப்பு வாளை பிடித்து இன்னொரு வீரனிடம் வீசிவிட்டு தொடை தட்டிக் கொண்டு அந்த வீரனிடம் நெருங்கினார். வீரன் அவர் முன்னே வந்து விழுந்தான். மண்டி யிட்டான்.

''உங்கள் முன்பு நான் வெறும் வெள்ளாடு. சிங்கம் என்னை அடித்து சாப்பிடலாம்.'' என்றான். வீரர் கூட்டம் ''மே மே'' என்று எழுந்து கத்தியது. பயத்தை விட எல்லோர் முகத்திலும் சிரிப்பே இருந்தது.

''எனக்கெதற்கு வெள்ளாடு. மேலை சாளுக்கியம் முழுக்க இருக்கும் வெள்ளாடு போதாதா. என் பசி தீர்ப்பதற்கு,

பதினோரு குத்துகள் குத்தப் போகிறேன். ஒன்று கூட உன் முகத்தில் விழாது தப்பித்துவிட்டால் உனக்கு அடுத்த மேற்பதவி. நடுவே என் தலைப்பாகையை தட்டிவிட்டால் மற்றும் ஒருமுறை மேல் பதவி'' அவன் மேல் துணியை வீசி விட்டு வேட்டியை இறுக்க கட்டிக்கொண்டு இறங்கினான். தலைப்பாகை மட்டும் இறுக்க சுற்றப்பட்டு இருந்தது. அவன் தன் தலைப்பாகையையும் கழற்றி வைத்தான். குனிந்து அவர் கால் தொட்டான். கைதட்டி வரவேற்றான்.

நாலு குத்துகள் காதோரம் உரசின. முகவாயில் பட்டிருந் தால் இரத்தம் சிதறியிருக்கும். எழுந்து நிற்க இரண்டு நாட்கள் ஆகியிருக்கும். அவன் கண்கள் மிகக் கூர்மையாக அவரை கவனித்து வந்தன. சட்டென்று அவருக்கு பின்பக்கம் பார்த்து 'அம்மா நான் ஆரம்பிக்கவில்லை' என்று அவன் கை கூப்பி னான். அவன் எகிறி அவர் முண்டாசைத் தொட்டான். சக்ரவர்த்தி சட்டென்று நகர்ந்து கொண்டு அவன் இடுப்பை உதைத்தார். அவன் உருண்டு, சுருண்டு விழுந்தான்.

வீரர்கள் உரக்க கத்தினார்கள்.

இன்னும் நான்கு குத்துகளே பாக்கி. அவர் அவனை நோக்கி முன்னேறினார். மிக வேகமாக அவன் மீது பாய்ந்தார். அவன் நகர்ந்து கொண்டான்.

சூரிய ஆசனம் போடுவது போல அவர் ஒரு கால் மடித்து ஒரு கால் நீட்டி, ஒரு கை ஊன்றி கவனமாக நின்றார். அவன் பின்பக்கம் போய் அவர் தலைப்பாகையைத் தொட்டான். அவன் வலக்கை புஜத்தை இழுத்து உயரத் தூக்கி தரையில் அடித் தார், வேகமாக குத்த நகர்ந்து கொண்டான். குத்து தரையில் விழுந்தது. அதிர்ந்தது. அவர் படுத்த வாக்கிலேயே புரண்டு விழுந்து எழும்பி அவர் மீது விழுந்தார். அவர் பாதி உடம்பு தாக்கப் பட்டது. அவன் அவரை புரட்டி தள்ளி எழுந்தான். இன்னும் இரண்டு குத்துகளே மீதம் இருந்தன. மிகப் பெரிய சப்தத் தோடு இராஜேந்திரர் அவன் மீது மீண்டும் பாய்ந்தார். இரண்டு கைகளாலும் அவன் இரண்டு கன்னங்களையும் தாக்க முயற்சி செய்ய, அவன் தன் கைகளால் அதை வலிவாகத் தடுத்தான்.

சட்டென்று தாவி அவன் கழுத்தில் இருந்த தடிமனான கயிற்றை இறுக்கப் பிடித்தார். அவன் பின்னடையாமல் தவித்தான். அவர் வலக்கை முஷ்டியை இறுக்கியபடியே தொடர்ந்தார்.

"குத்துங்கள், குத்துங்கள், குத்துங்கள்" என்று படை கூச்சலிட்டது. அவன் சட்டென்று மண்டியிட்டு முகத்தில் விழும் குத்துக்காக சரணடைந்தான்.

சட்டென்று ஒரு அமைதி நிலவியது.

வெகு எளிதில் குத்தலாம். சக்ரவர்த்தி குத்தவில்லை. அவன் முகத்தை இரண்டு கைகளால் தூக்கி நெற்றியில் முத்தமிட்டார்.

"சிங்கமடா நீ." என்று தோளை உலுக்கினார். காடே அதிரும்படி படை வீரர்கள் "சோழம் சோழம்" என்று கூச்சலிட்டார்கள்.

இடக்கையால் அவன் வலக்கையை பிடித்துக் கொண்டு அவர் சுற்றினார். அவன் வலக்கையை உயரே தூக்கினார்.

"என்னோடு மற்போர் செய்து வென்ற உபதளபதிக்கு நூறு கழஞ்சு பொன்னும், தளபதி பட்டமும் இப்போதே வழங்குகின்றேன்.

"உன் பெயரென்ன."

"நெடும்முடி சாம்பான்."

"எந்த ஊர்."

"திருக்காட்டுப்பள்ளிக்கு அருகே உள்ள மருவூர். என் முன்னோர்கள் பழமர் நேரி கிராமம்."

"அந்தணர் கிராமம் ஆயிற்றே."

"ஆமாம். நாங்கள் அகம் உடையார்கள். எங்களுக்கு வேளாளர்களோடும் சம்பந்தம் உண்டு. சோழ தேசத்திற்காக அந்தணர் நிலங்களை பேணுகிறோம்." அவன் அமைதியான குரலில் பதில் சொன்னான்.

"இதென்ன கயிறு. இதனாலல்லவா மாட்டிக் கொண்டாய்." தடிமனாக முறுக்கப்பட்டு மரவளையம் கோர்க்கப்பட்ட கயிறை காட்டினார்.

"இது காப்புக் கயிறு."

"யார் கட்டியது."

"பழமர் நேரி அந்தணர்கள். சக்தி வழிபாடு நடத்தி சாக்த உபாஸகம் செய்து எங்கள் உயிர் காக்க மருவூர் மாயாவின் சன்னதியில் எங்களுக்கு அணிவித்த ரட்சை. உடல் ஊத்தம் அடையாமல் திரும்பி சோழ தேசம் வருவேன் என்று அவர்கள் உறுதியாக சொல்லியிருக்கிறார்கள்."

சக்ரவர்த்தி இராஜேந்திரர் மர உருளையை உருட்டிப் பார்த்தார்.

"எத்தனை கழஞ்சு" என்று கேட்டார்.

"நபர் ஒன்றுக்கு நாலு கழஞ்சுகள். அன்று மட்டும் நூறு பேர்கள் அணிந்து கொண்டோம்."

"அடேயப்பா. ஒரே நாளில் நானூறு கழஞ்சுகள் சம்பாத் தியமா."

"ஆமாம். ஆனால் பெரிய யாகம். ஊர் முழுக்க சாப்பாடு, ஆடுகள் பலி கொடுத்துவிட்டு அந்தணர்கள் மட்டும் சாப்பிடா மல் கருப்பு யாக ரட்சையோடு திரும்பி விட்டார்கள். இரவு மழை பெய்யும் என்றார்கள். பெய்தது. மரம் முறியும் என்றார்கள். முறிந்தது.

தண்டைச் சத்தமும், ஒரு பெண்ணின் கோபக் குரலும், பிரம்பு வீச்சும் கேட்கும் என்றார்கள். கேட்டது. அப்படி கேட்டால் அரிசி ஆறு கூடை கேட்டார்கள். அம்மனை சமாதானம் அடையச் செய்ய அவர்களே அவர்கள் ஊரில் சக்கரைப் பொங்கல் செய்து படையலிடுவார்களாம்."

"என்ன கூத்து இது." இராஜேந்திரர் அலுத்துக் கொண்டார்.

"ஆனால் அம்மன் அடங்கிவிட்டாள். அதற்குப் பிறகு சத்த மில்லை."

"ஒரு பழமர்நேரி அய்யனே காலில் தண்டை கட்டி கையில் பிரம்பு வீசி கீச்சுக் குரலில் ஊர் சுற்றி இருக்கலாமல்லவா. தேடிப் பார்த்தீர்களா. யார் போவதென்று."

"அம்மன் என்பதால் அடங்கி விட்டோம்."

"அதுதான் தவறு, எதையும் விசாரிக்க வேண்டும், திடமாக எதிர்கொள்ள வேண்டும். இந்த கயிறை அறுத்து எறி. சாகக்

கூடாது என்றா போர்க்களம் வந்திருக்கிறாய். செத்தாலும் பரவா யில்லை. சோழம் தழைக்க வேண்டும் என்று வந்திருக்கிறாய்.''

சக்ரவர்த்தி அவன் கயிற்றை இறுக்கினார். வீரர்கள் நெருக் கமாய் திரண்டார்கள்.

''சக்ரவர்த்தி என்று தெரிந்தும் வீரமாக போரிட்டாயே, அது வீரம். ஆண்மை, உடம்பும், புத்தியும்தான் முதன்மை. சோழ தேசத்தின் தெய்வம் சிவம். அடித்து நொறுக்கி அழிக்கும் வீரம். வெட்ட வெளியில் நல்ல வெளிச்சத்தில் சூலம் உயர்த்தி சீறு கின்ற குணம். ஒற்றை மனிதன் நூறு பேரை அடித்து நொறுக்கு கின்ற திறமை. சண்டைக்கு அழைத்தது சக்ரவர்த்தி ஆனாலும் பதறாத தன்மை. சூழ்ச்சி அற்ற மனோ பாவனை. ஒரே அடியில் யானையை வீழ்த்துகின்ற வலிமை.

இங்கே இருட்டோ, தண்டையோ,பிரம்பு சத்தமோ, பெண் குரலோ இல்லை. ஆண்மையே மேன்மை, ஏருதின் உழைப்பு, புலியை கிழித்து போர்த்திக்கொண்ட தோள். யானையை கீறி கொல்லுகின்ற தன்மை, விஷத்தை விரும்பி குடித்துவிட்டு இறுகி நிற்கும் திமிர். புத்தியின் அத்தனை அடுக்குகளிலும் கோபம் தேக்கி நெருப்பாய் மிளிரும் மூன்றாவது கண்.

குளிர் முகம். கோபம் என்று வந்துவிட்டால் நெருப்பு மயம். இதுதான் சிவம். இதுதான் சோழம். சக்கரை பொங்கலுக்கு சமாதானம் ஆகி விடுகிற தேவதை நம்மை காப்பாற்றாது. மரணத்தை ஏற்கின்ற துணிவே மரணத்திலிருந்து விலக்கி வைக்கும். மரணத்தை ஏற்க மரணம் என்னவென்று தெரிந்து கொள்ள வேண்டும். மரணம் பற்றி தெரிய போர் சொல்லித் தரும். போர் பழகப் பழக மரணத்திலிருந்து தப்பித்துக் கொள் ளுதல் தெரியவரும்.

அடிப்பதும், அடிபடாமல் இருப்பதும் அங்கே பாடம். இப்போது நடந்ததே அது அந்தப் பாடம்தான். நான் பரிசு கொடுத் தது உனக்கல்ல. உன் பயமின்மைக்கு. அந்த கயிறை உன் கையாலேயே அறுத்து எறி, நீதான் சிவம். உடுக்கை சத்தமும், உக்கிர கண்ணும் கொண்ட சிவம். நீ அழிக்க புறப்பட்டிருக்கிற கடவுள். அழிந்தால் ஆக்கம் தானே நடைபெறும்,

சாவே வரக்கூடாது என்று பூஜை செய்வது நகைப்புக் குரியது. அந்த பூஜை அற்பத்தனம். சாவே வராது போகுமா. சாவு

வந்தால்தான் வாழ்க்கை. சாவே வராது என்றால் வாழ்க்கை செத்து விடும். சாக்தம் சொல்லித் தருவது செத்த வாழ்க்கை. யாரெல்லாம் சாக்த கயிறு கட்டியிருக்கிறீர்களோ அவர்களெல்லாம் கயிறை அறுத்து நதியில் வீசிவிடுங்கள்.

'தென்னாடுடைய சிவனே போற்றி, எந்நாட்டவர்க்கும் இறைவா போற்றி.'' அவர் பிளிறினார். வீரர்கள் எதிரொலித் தார்கள். பலகயிறுகள் அறுக்கப்பட்டன.

சக்ரவர்த்தியின் பேச்சு வீரர்களுக்கு நடுவே பல விவாதங் களை எழுப்பியது. அவர்களில் பலரும் அதை விளக்கிப் பேசி தெளிந்தார்கள்.

வடக்கே வெகு தூரம், ஒரு சிறு நதியில் கால் வைத்த அந்தணர் வழுக்கி விழுந்தார். கையால் நீரைத் துழாவி எது வழுக்கியது என்று பார்த்தார். மழு மழுவென்று உள்ளங்கையின் பாதி அளவுக்கு ஒரு சிவலிங்கம் கிடைத்தது.

''என்னை ஏன் புரட்டிவிட்டாய்.'' அவர் எடுத்து கண்ணில் ஒற்றிக் கொண்டார். பல அந்தணர்கள் அதை பரிசோதித்தார்கள்.

''சுத்தமான சிவ பாணக்கல். உம்முடைய மருவூரில் ஆவுடையார் அமைத்து நிறுத்தலாம். வந்து குடியிரும் என்று வேண்டிக் கொள்ளும்.'' தொட்டு கும்பிட்டார்கள்.

அவர் குதிரையில் ஏறி பயணித்தார். அந்த சிவ பாணம் இன்னும் வடக்கு நோக்கி கங்கையில் குளிப்பதற்காக பயணம் செய்தது. அவர் வாய் மிக நீண்டதான 'வாராஹி' மந்திரத்தை ஜபித்தது. அவர் உடம்பு சூடேறியது. அந்த சூடு அவருக்கு பின் பக்கம் இருந்த சிவ பாணத்தை தொட்டது.

கருப்பு நிற கல்லில் வெள்ளை திட்டுகள் ஏற்பட்டன. ஈரம் உலர்ந்த இடம் போல இருந்தன. இப்பொழுது சிவபாணத்தில் சிரிப்பான ஒரு முகம் தெரிந்தது.

இராஜராஜ பிரம்மராயர், உத்தம சோழ மிலாடுடையார், இன்னுமொரு தளபதி இறந்த விஷயத்தை குத்துச் சண்டை நடந்த நான்காம் நாள் இராஜேந்திர சோழர் கேட்டுக் கொண் டிருந்தார். மூன்றாம் முறையாக அந்த தாக்குதலை நடித்துக் காட்டச் சொன்னார்.

புல்தரையில் மண் பரப்பி அங்கங்கே மலைகளும், ஆறு களும் குறித்து வைத்து வேங்கியிலிருந்து ஒரு சாண் தூரத்தில்

பாடி அமைத்த இடத்தை முக்கோணக் கல்லால் காட்டி திருமலை திருப்பதி, திருவொற்றியூர் என்று குறித்து வைத்திருந்தார்கள். இரவு நேர இரகசிய தாக்குதல்.

அப்படியானால் இது திட்டமிட்ட படையெடுப்பு கோடு கிழித்ததுபோல் வேங்கியிலிருந்து கூடாரத்துக்கு வந்திருக்கிறான். தெள்ளத் தெளிவாக ஆட்களை கண்டுபிடித்து கொன்றிருக் கிறான். சோழப்படையை பெரிய கலவரத்தில் ஆட்படுத்தி யிருக்கிறான்.

இங்கிருந்து இராஜ நரேந்திரன் இரண்டுநாள் தொலைவில் உள்ள அரையன் இராஜராஜனை சந்தித்திருக்கிறான்.

அரையன் வருவதற்குள் கங்கே யாதவ் வேங்கிக்குள் நுழைந்து விட்டான்.

அரையன் பின்தொடர்ந்தானா, இல்லையா தெரியவில்லை. கங்கே யாதவை சிறைபிடித்தானா தெரியவில்லை. இனிமேல் தான் செய்தி வரும். வர வேண்டும்.

இது தவறான யுத்தம். பெரிய இழப்பு. சக்ரவர்த்தி கவலை யானார். கை பிரம்பால் திரும்பத் திரும்ப எல்லைகளை தொட்டுக் கொண்டிருந்தார்,

சுற்றி உபதளபதிகள் மண்டியிட்டும், முதுகு வளைத்தும், நின்றபடியும் அந்த வரைபடத்தை பார்த்துக் கொண்டிருந்தார்கள்.

''அருண்மொழி, இதிலிருந்து என்ன தெரிகிறது.''

''எனக்கு ஒன்று தோன்றுகிறதய்யா.'' மண்டியிட்ட உப தளபதி எழுந்திருந்தான். படை அவன் பக்கம் திரும்பியது.

''என்ன தெரிகிறது.''

''நம்முள் யாரோ காட்டிக் கொடுக்காது கங்கே யாதவ் நம் தளபதிகளை தாக்கியிருக்க முடியாது. இருட்டில் கோடு கிழித்தது போல் உள்ளே நுழைந்து வெளியேறி இருக்கிறான். அவன் நுழைந்தது எப்படி தெரியாமல் போயிருக்கும்.

யார் அவனுக்கு உதவி செய்திருப்பார்கள்.

எனக்குள் ஒரு பெயர் வருகிறதய்யா. ஆனால் சொல்ல நா கூசுகிறது. நான் கூறுவது தவறாகவும் இருக்கலாம்.''

அந்த வீரன் சில கணங்கள் தாமதித்தான். பிறகு தெளிவாக குரல் கொடுத்தான்.

'இராஜ இராஜ நரேந்திரன்.' கனமாய், திடமாய் பேசினான்.

கூட்டம் சீறிற்று.

''அடக்குடா வாயை.'' அதட்டிற்று.

''அனுமானம்தான்,''

''இது அபாண்டம்.''

''இருக்கவே முடியாது.'' இன்னொரு குரல் எழும்பியது,

''எதற்கு காட்டிக் கொடுக்க வேண்டும்,''

''தளபதிகளின் பேச்சை கேட்காமல் ஏன் முன்னேறி போக வேண்டும்.''

''அலட்டிக் கொள்ளத்தான் நரேந்திரன் நகர்ந்தான். அருண்மொழி பேசினான்.

''அதற்குப் பிறகுதான் இந்த அபத்தம் நடந்தது.''

''எப்படி வழி காட்டியிருப்பான்.''

''நரேந்திரன் நம்மை சரணடைந்தானே.''

''சரணடையவில்லை. சிறை பிடிக்கப்பட்டான்.''

''இதில் லாபமென்ன.''

''விஷ்ணுவர்த்தன விஜயாதித்தனுக்கு ஏன் உதவுகிறாய்.''

''எனக்கு உதவு அப்பொழுது இன்னும் பெரிய பதவி. முன்னிலும் அதிக பலம்.''

''நம்மை நரேந்திரன் மறுதலிக்க காரணம்.''

''கங்கே யாதவை விட இராஜேந்திரர் வலிமையானவர். பெயருக்குத்தான் அரசன். சுதந்திரம் சிறிதும் இல்லை.''

''என்ன இது. உளதளபதிகள் இப்படி பேசுகிறார்களே.''

அருண்மொழி பயத்தோடு இராஜேந்திரரை பார்த்தான்.

சக்ரவர்த்தி எந்த சலனமும் காட்டாது சிலை போல இருந்தார்.

''மாமன்னரே நான் தவறா.'' அந்த உபதளபதி கேட்டான்.

''இல்லை. இது ஒரு யோசனை. அனுமானம். ஆனால் உண்மையை கண்டுபிடிக்க இன்னும் செய்திகள் வேண்டும்.

அப்படி நடந்திருந்தால் அரையன் ராஜ ராஜனுக்கு தெரியாமல் போகாது. அதே நேரம், என் அபிப்ராயம், இராஜ ராஜ நரேந்திர னுக்கு புத்தியும், தைரியமும் போதாது. அவன் பெண்வழிப் பிள்ளை, அம்மாவால் அடக்கப்பட்டவன். அப்பனால் வளர்க்கப் பட்டவன்தான் ஆளுமை செய்ய முடியும், அம்மாவால் வளர்க்கப் பட்டவர்கள் அழத்தான் செய்வார்கள்.

நீ சாக்த உபாஸகமா.'' சந்தேகம் தெரிவித்த வீரனை இராஜேந்திரர் விசாரித்தார்.

''அப்படியில்லை. ஆனால் இப்பொழுது கயிறு அறுத்தெறிந் தவர்களில் நானும் ஒருவன். நாலு கழஞ்சு பொன்னும், நாலு மரக்கலம் நெல்லும் தட்சணை கொடுத்திருக்கிறேன்.''

''அதென்ன நாலு,'' சக்ரவர்த்தி வினவினார்.

''சாக்தர்கள் கேது என்கிற கிரகத்தை போற்றுபவர்கள். கட்டை விரலை மடித்து, நான்கு விரல்களை நீட்டி, பிறகு நெற்றி யில் கை வைத்து வணங்குவார்கள்.''

''அபத்தம். இவையெல்லாம் பலவீனம். புத்தி குறுக்குசால் ஓட்டுமே தவிர, கூர்ந்து பார்க்காது. மேற்கொண்டு விசாரிக்காமல் இது பற்றி பேச முடியாது. எனினும் நன்றி.'' அவர் விலகினார்.

கொட்டகைக்குள் நுழைந்து தனியே உட்கார்ந்து கொண் டார். அருகே வருபவரை அப்புறப்படுத்தினார். இது குழப்ப முடைய கிரகக்காரகனான கேதுவின் செயல். குப்பம் நோக்கி கிளம்ப. மறுநாள் காலை இராஜேந்திர சோழன் கட்டளையிட் டார். குளித்து திருநீறு பூசியிருந்தார். அவர் முகம் தெளிவாக இருந்தது.

ஒரு தேசத்தின் வளர்ச்சியை அல்லது வீழ்ச்சியை செயல் படுத்த அது சார்ந்த மதம் காரணமாக இருக்கிறது. மதம் என்பது கடவுள் வழிபாட்டின் நிலை அல்ல. அது வாழ்வு பற்றி ஒரு தத்துவ விசாரம். வாழ்வை எப்படி அணுகுவது என்பதின் நோக்கம். சாக்தம் பெண்தன்மை நிரம்பியது. அதை ஒருபோதும் இராஜேந் திரர் ஏற்க மாட்டார்.

சைவம். மரணத்தை மதிக்காமல் வெறியோடு தாக்குவது அடித்து, அழித்து, நொறுக்கக் கூடியது. அதே சமயம் வாழத் தெரியாதது.

காலம் ஒவ்வொரு நேரத்தில், ஒவ்வொரு தத்துவத்தை கிளறி மனிதரை பலப்படுத்துகிறது. காலத்திற்கு எப்போது என்ன செய்வதென்று தெரியும். ஒரு தனி மனிதனால் அந்த காலத்தை எதிர்க்க முடியாது.

காலம் மிக பிரம்மாண்டமானது. மதம், மொழி, இனம், கலாச்சாரம் எல்லாவற்றையும் விழுங்கி ஏப்பம் விடுவது.

மனித நாகரீகங்கள் தோன்றவும், அழியவும் காலமே காரணம். மனிதர்கள் அங்கே சருகுக் கூட்டங்கள்.

வாழ்விலிருந்து முற்றிலும் விலகி அப்பால் போன ஞானி யருக்கே இது கண்ணுக்குத் தெரியும்.

வயது மிகுந்த ஈசான சிவ பண்டிதர்க்கு அடுத்த நானூறு வருடங்களில் என்ன நடக்கும் என்பது தெளிவாகத் தெரிந்தது. அவர் நலிவுற்று கிடப்பதாக மாணவர்கள் நினைத்தார்கள். காலம் தாண்டி சிந்திப்பவர்களுக்கு நலிவு ஏற்படுவது இயல்பு. இரவு தூக்கம் போய்விடும். உணவு செரிமானம் ஆகாது. உடைகள் இடுப்பில் நிற்காது. நடை தளர்ந்து போகும், பேச்சு குழறும். சிந்தனை எங்கோ இருக்கும்.

ஆனால் ஞானியின் கண்களை மட்டும் பார்க்கின்றவர்களுக்கு அதில் புதிய ஞானம் அடைந்திருப்பதை புரிந்துகொள்ள முடியும்.

ஈசானசிவ பண்டிதர் என்ற இடத்தை உதறி ஞானி என்ற பெருமையை அடைந்திருந்தார். அவர் கவலை சோழ தேசம் மட்டுமில்லாது இன்னும் பரந்து விரிந்திருந்தது. வடமேற்கில் கணவாய்கள் உடைத்துக் கொண்டதை, மலைகள் குலுங்கி, நகர்ந்து பாதைகள் ஏற்பட்டதை உணர்ந்தார்.

சகுனியின் தேசம் வருமோ என்று நினைத்தார். அருகில் உள்ள சோழிகளை கொத்தாக்கி தரையில் உருட்டினார். சோழிகள் வரும் என்றன. கவலையானார். யவனர்கள் வருவார்கள். அதாவது வேறு மதம். வேறு கலாச்சாரம். வேறு மொழி. வந்தது வளரும். இருப்பது அழியும்.

* * *

அத்யாயம் 46

நடுநிசியில் இராஜராஜ நரேந்திரன் திடுக்கிட்டு எழுந்து உட்கார்ந்தான்.

ஏதோ கனவு. மோசமான கனவு. வெறும் பாழ் வெளியை அவன் கடந்து கொண்டிருக்கிறான். இதுவெல்லாம் உன் தேசம் என்று யாரோ சொல்லிக் கொண்டு வருகிறார்கள். அவனுக்கு மிகுந்த துக்கமாக இருக்கிறது. பாம்புகள் நிறைந்த பாறைகள் மீது கால் வைத்து ஏறுகிறான். காலணி அணிந்திருக்கிறான். ஆனாலும் பாம்புகள் அந்த காலணியை கொத்துகின்றன. தாண்டிப் போய்விடுகிறான். இவைகளை அடக்க இப்போது நேரமில்லை. நாம் தொலைதூரம் போக வேண்டும் என்று நினைக்கிறான். மலை ஏறி தொலைதூரம் பார்த்தபோது அந்த நிலமும் பாழ்நில மாக இருந்தது. அவனுக்கு போவதா, வேண்டாமா என்று தெரிய வில்லை. கனவு கலைந்துவிட்டது.

உறக்கம் வரவில்லை. கொஞ்சம் தெளிந்த மது அருந்தி னான். மது உள்ளே போன சிறிது நேரத்தில் தூக்கம் கண்ணை இழுத்தது. படுத்தான். விழித்தபோது வெய்யில் பரவி இருந்தது. சூரியன் இரண்டு பனை உயரத்திற்கு எழும்பியிருந்தான். அரண் மனை விட்டு வெளியே வந்து பார்த்த போது குதிரைகள் முன்னும் பின்னும் போய்க் கொண்டிருந்தன. பார வண்டிகளில் ஏதோ சாமான்கள் போயின. கீழே தளத்தில் யாரோ உரத்த குரலில் சண்டை போட்டுக் கொண்டிருந்தார்கள். வேகமாக முன்னேறி பின்பக்கம் போய் வாய் கொப்பளித்து, இயற்கை உபாதைகளை சரிசெய்து கையோடே குளித்து, தலைக்குடுமியை நன்கு துவட்டி, ஈரம் போகச் செய்து பிறகு உலர விட்டு, நெற்றியில் திருநீறு பூசி, சட்டை அணிந்து அதன் மேல் தோலாலான வாளின் உறை நடுவே பிணைக்கப்பட்ட பட்டையை அணிந்து வாளை நடுவே பிணைத்து, வாளின் பிடியில் கையூன்றி மறுபடியும் வந்து பார்க்க, இப்போது படைகளின் நடமாட்டம் அதிகம் இருந்தது.

நேற்று மாலை சோழப்படையின் உபதளபதி பரத்தை யரை அனுப்பி வைத்திருந்தான். பெண்களை தொட்டு வெகு நாளாயிற்று. ஆனால் இந்த பரத்தையர்களை பார்க்கும்பொழுது சுகிக்கத் தோன்றவில்லை. தேவையில்லை என்று சொன்னான். இவ்வளவு தொலைவு வந்துவிட்டோம் என்று அவர்கள் ஏங்கினார் கள். ஆளுக்கு ஒரு கழஞ்சு கொடுத்தான்.

''சோழக் கழஞ்சா, சோழக்கழஞ்சா'' என்று அவர்கள் துள்ளி னார்கள்.

''எப்பொழுது வேண்டுமானாலும் கூப்பிடுங்கள் ஸ்வாமி, நாங்கள் சேவை செய்ய வருகிறோம்'' என்றார்கள்.

தொடையும், முழங்காலும், ஆடுகால் தசையும் படுக்கும் போது வலித்தன. அடேய், அந்த பெண்டுகளை பிடித்து விட சொல்லியிருக்கலாமே, என்ற எண்ணம் எழுந்தது. இல்லை அப்படி ஆரம்பித்தால் அது எப்படியோ போய் முடியும். தவிர்த் தது நல்லது. அவன் மறுபடியும் அந்த முகங்களை நினைவுக்கு கொண்டு வந்தான். இப்பொழுது நினைத்தாலும் அவர்களை பிடிக்கவில்லை. கொஞ்சம் பாவமாக, கொஞ்சம் திருடிகளாக, கொஞ்சம் தன்னை ஒற்றறிய வந்தவர்களாக, அவனை விட கொஞ்சம் முதிர்ந்தவர்களாக அவர்கள் தோன்றினார்கள்.

கீழை சாளுக்கியத்து வீரனுக்கு சொல்லியனுப்பி அவனிடம் தன் வலியை கூற, அவன் எண்ணெய் தேய்த்து விரைவாக பிடித்து விட்டான். கீண் இழுத்தது. ஆனாலும் தூக்கம் வர வில்லை. ''போதும் போ'' என்று அவனை அனுப்பினான். வெகு நேரம் உட்கார்ந்தபடி அமர்ந்திருந்தான். தூக்கம் வரும்போது தான் கெட்ட கனவும் வந்துவிட்டது.

உள்ளே பொக்கிஷ அறையில் ஒரு பொட்டு தங்கம் கூட இல்லை. தங்கம் உரைக்கின்ற கல் கூட இல்லை. இப்படி வறட்சியாய் எந்த அரசு கஜானாவும் இருந்திருக்காது. கீழே உள்ள தானிய கிடங்குகள் எல்லாம் பலதும் காலியாக இருந்தன. தானி யங்களை அந்தப்புரத்து சேவகர்கள் அவர்கள் உபயோகத்திற்கு என்று சிறிய அளவில் காபந்து படுத்தியிருந்தனர். சோழப்படை கள் வந்ததும் சோழ தானியங்கள் கொண்டு வந்து கூடை கூடை யாய் கிடங்குகளில் இறக்கப்பட்டன. இப்பொழுதும் சோழ உணவு தான். தொண்டை நாட்டு அரிசிதான் சமைத்து சாப்பிட வேண்டி யிருக்கிறது.

எப்படி இருந்த ஒரு தேசம் கீழை சாளுக்கியம். சோழ தேசம் காவிரி வயல்களை நினைத்து அலட்டிக் கொள்கின்றது. அந்த பச்சை வேறு. இந்த பச்சை வேறு. கோதாவரிக் கரை கிழக்கும், மேற்கும் பெரிய வயல்கள் உண்டு. அந்த வயல்கள் கரும் பச்சையாக இருக்கும். சோழ தேசத்து கதிர்களை விட மிக உயர மாக வளரும். ஆனால் நெல் சன்னமாக இருக்கும்.

பசித்தது. கேட்பதா, வேண்டாமா. எப்படி ஒரு அரசன் பசிக்கிறது என்றா கேட்பான். அரசன் எழுந்தாயிற்றா என்று பார்த்தவுடன் உணவுக்கு ஏற்பாடு செய்ய வேண்டும். அப்படி செய்வதற்கு ஏன் இந்த அரண்மனையில் ஆள் இல்லை. கங்கே யாதவுக்காவது இந்த கீழை சாளுக்கியர் சேவை செய்திருப்பார் கள் அல்லவா. நான் வந்ததும் எங்கே ஓடி ஒளிந்து கொண் டார்கள். அவன் கைதட்ட முனைந்து பிறகு நிறுத்திவிட்டான். வரட்டும். தானாக வரட்டும். எப்போது வருகிறார்கள் என்று பார்ப்போம். யார் வருகிறார்கள் என்று பார்ப்போம். பெண்டீர் யாரேனும் வந்தால் அவர்களை பிடித்து பிழிந்து எடுத்துவிடு வோம். ஆனால் பெண் தொண்டச்சிகள் தான் வந்தார்கள். வீடு துடைக்கவும், பெருக்கவும் முயன்ற போது அவன் சமையல் பற்றிய விஷயங்களை கேட்டான்.

''வெகுநாளைக்குப் பிறகு இப்போதுதான் அரண்மனை யில் சமையல் ஆகிறது. கஞ்சிகளும், துவையல்களும், வறுத்த மீன்களும் தயாராகிவிட்டன. அரையன் ராஜராஜனுக்கு அனுப்பப் பட்டு விட்டன. ஆனால் அவர்கள் தூங்கிக் கொண்டிருக்கிறார் கள். உங்களுக்கு ஏதேனும் அனுப்ப சொல்லட்டுமா.''

''அனுப்பப்பட்டன என்கிறாய். தூங்கிக் கொண்டிருகிறார் என்றாய். இப்பொழுது விடிந்து இரண்டு நாழிகையல்லவா இருக்கும்.''

''இல்லை. அவர் விடியற்காலையில் எழுந்து, கஞ்சி சாப்பிட்டு விட்டு, அரண்மனையை சுற்றி பார்த்துவிட்டு மறுபடி யும் வந்து குளித்து பூஜை செய்தார். அரிசி உணவு எடுத்துக் கொண்டார். பிறகு வெற்றிலை, பாக்கு போட்டு தூங்கத் துவங்கிவிட்டார். என்னென்ன செய்ய வேண்டும் என்று உப தளபதிகளுக்கு கட்டளையிட்டுவிட்டார். நேற்று இரவு நான்தான் அவர்கால் அமுக்கி விட்டேன். இரண்டு செப்பு காசுகள் கொடுத் தார்.'' அவர்கள் பல் தெரிய கதை சொன்னார்கள்.

''உங்களுக்கு வேண்டுமா. இதோ. எடுத்து வருகிறோம்.'' என்று கூனிக் குறுகி ஓடினார்கள்.

வெகுசீக்கிரம் சூடாக கஞ்சி வந்தது. மீன் உணவுகளும், வறுத்த கறிகளும் இருந்தன. மாவினால் பிடித்த பண்டம் ஒன்று இருந்தது. அவன் கஞ்சி குடித்தான். மற்ற பண்டங்களை வேக மாக உண்டான். வயிறு நிரம்பியது. மறுபடியும் தூக்கம் வந்தது. ஆனால் தூங்கவில்லை. சுத்தம் செய்தவர்கள் போன பிறகு, ஆசனத்தை தானே நடு கூடத்தில் போட்டு அதன்மீது சாய்ந்து கொண்டான்.

இடப்புறம், வலப்புறம், நேரே, பின்னே நான்கு பெரிய கதவுகள் இருந்தன. திறந்து வைக்கப்பட்டிருந்தன. காற்று சீறிப் பாய்ந்து வந்தது. வெளிச்சம் கூரை உச்சிவரை நிரப்பப் பட்டிருந்தது. மிக நேர்த்தியாக நாற்காலிகளால் அலங்கரிக்கப் பட்ட ஒரு சிறிய அரசசபை இது. அந்தரங்கமாக பேசுவதற்கு விமலாதித்தன் இங்கே ஏற்பாடு செய்திருந்தார். அவன் தந்தைக்கு அருகே உட்கார்ந்து அதிகாரிகளும், அமைச்சர்களும் நாடு பற்றி பேசுவதை மிக கவனமாக கவனித்திருக்கிறான். ஒவ்வொருவர் குரலை உள்வாங்கிக் கொண்டிருக்கிறான். அவர்கள் எல்லோரும் போனபிறகு அதேபோல் உட்கார்ந்து, கனத்த குரலில், கீச்சுக் குரலில் பேசி தந்தையின் சந்தோஷத்தை சம்பாதித்திருக் கிறான். தாய் ஏதோ உளற, அந்த சந்தோஷத்தை கெடுப்பது போல, அவர்களுக்குள் ஏதோ சண்டை வந்து விட்டது. 'இரு வரும் வெளியே போங்கள்' என்று அவர் சொல்லியிருக்கிறார். பிறகு மாலையே ஆள் அனுப்பி அவனை வரவழைத்து 'கோபித்துக் கொள்ளாதே' என்று கொஞ்சியிருக்கிறார்.

'இன்னும் கூரிய புத்தி உள்ளவனாக நீ வளர வேண்டு மடா. கேலி செய்வதும், ஒருவர் செய்வதையே திரும்பச் செய் வதும் மிகக் கடினம் அல்ல. அவரைப் போல நடித்துக் காட்டு வதற்கு நீ பயிற்சி செய்யாதே. அவர் என்ன சொன்னார் என்பதை நீ புரிந்து கொள். இன்று மாலை மறுபடியும் அரசவை கூடும். எப்படி பேசுகிறார்கள் என்பது முக்கியமல்ல. என்ன பேசுகிறார்கள் என்பது முக்கியம்.' அவர் சொல்ல, அவன் யோசித்தான். அவருக்கு அருகே உட்கார்ந்து கொண்டான்.

மிகக் கூர்மையாக அவர்கள் பேசுவதை கவனித்தான். நெல் கடத்தலை, கலிங்கத்துக்கு வியாபாரிகள் செய்வதை தடுப்பதை பற்றிய கூட்டம் அது. அரசாங்கம் நெல் வாங்கு

வதை விட, அதிகம் விலை கொடுத்து கலிங்கத்திலிருந்து வந்த ஒட்டதேசத்து வணிகர்கள் நெல் வாங்குகிறார்கள். கோதாவரிக் கரை நெல்லை கீழைச் சாளுக்கியத்து வடபகுதியான பாலை நிலங்களின் வழியே எடுத்துப் போகிறார்கள். அது குறித்து பல்வேறு அபிப்ராயங்கள் வர, ''வணிகர்களை அடித்து தோய்க்க வேண்டாம். மிரட்டினால் போதும். கலிங்கத்திலிருந்து வரும் வணிகர்களை சிறை வைத்துவிடுங்கள்'' என்று அவர் கட்டளை யிட்டதும், அதன் விளைவுகள் பற்றி அவர்கள் பேசியதும் அவ னுக்கு தெளிவாகத் தெரிந்தன.

''படையெடுத்து கலிங்க வீரர்கள் வந்தால் விடுவிக்க வேண்டி முயற்சி செய்தால் என்ன செய்வோம்.''

''விடுவித்து விடுவோம். எச்சரித்துவிட்டு அனுப்பி விடு வோம். இனி மறுபடி வந்தாலும் நீங்களும் கைது செய்யப்படு வீர்கள் என்று எச்சரிப்போம்.

அரிசி வேண்டுமே என்ன செய்வது. அவர்கள் அதற்காக என்ன வேண்டுமானாலும் செய்வார்களே.

கோதாவரிக்கரை பச்சரிசிதானே. நாங்கள் தாராளமாகத் தருகிறோம். அரசே உங்களுக்கு அளிக்கும். வணிகர்களிடம் போகாதீர்கள். நாங்களே விலையை நிர்ணயம் செய்து உங்க ளிடம் விற்போம். அரிசி வேண்டுமெனில் அரசிடம் வாருங்கள்.'' விமலாதித்தன் தீர்ப்பு வழங்கினார்.

அவையோர்கள் சந்தோஷத்தில் அவரை வாழ்த்தினார்கள். நரேந்திரனும் முகம் மலர்ந்தான்.

''அரசா அரிசி வியாபாரம் செய்யும். ஒரு உபதளபதி கேட்டார்.

'ஆமாம். அரசு செய்யும்.''

''நான் விற்பதா அல்லது அமைச்சர் விற்பதா அல்லது முதலமைச்சர் விற்பதா அல்லது நீங்கள் விற்பதா, நம்மூர் பெண்கள் விற்பதா'', என்றெல்லாம் அவர் கேட்க,

''இல்லை. அரிசி விற்பது வணிகர்கள்தான், நாம் நியமித்த வணிகர்கள். நாம் நியமித்த விலையில் விற்பார்கள். இந்த வேலை யெல்லாம் நாம் இழுத்து போட்டுக் கொண்டு செய்யக்கூடாது'' என்று சொன்னபோது மறுபடியும் சந்தோஷ ஆரவாரம் எழுந்தது.

ஆக, அரசு வணிகர்களை கட்டிப் போடுகிற விதத்தை அவர் தெளிவாகச் சொல்லிவிட்டார்.

''மீறியும் கள்ளக் கடத்தல் நடக்குமானால் யார் வாங்கு கிறார்களோ அவர்களை பிடிப்போம்.''

''இல்லை இன்னொன்று நடக்கத் தோன்றியிருக்கிறது.''

''என்ன''

''நம்முடைய வண்டிகள் கலிங்கம் நோக்கிப் போய் கலிங்க எல்லை தாண்டி உள்ளுக்குள்ளே நம்முடைய அரிசியை விற்கி றார்கள்.

''விற்ற அவர்கள் நம் எல்லைக்குள் மீண்டும் வ்ரும்போது மறித்து, அடித்து, துரத்திவிடுங்கள். உள்ளுக்குள் நுழையக் கூடாது என்று சொல்லி விடுங்கள். அவர்கள் வீடுகளிலுள்ள பொருள்களை தெருவிற்கு கொண்டு வந்து எடுத்து ஏலம் கொடுங்கள். அவர்கள் வீடு பெரிதாக இருந்தால் அந்த வீடு அரசு அலுவலகமாக மாறட்டும்'' என்று சொல்ல, அங்குள்ளவர் கள் மறுபடியும் கரகோஷம் செய்தார்கள்.

''உனக்கு அரிசி விற்க வேண்டும். அவ்வளவுதானே, அதை நான் விற்று தருகிறேன். எனக்கும் மரியாதை ஆயிற்று. உனக் கும் காசு கிடைக்கும். நீயேதான் கொண்டு போய் விற்பாய் என்றால் உன் வாழ் வாதாரம் பாதிக்கும். ஏனென்றால் என் வாழ்க்கையை அது பாதிக்கிறது'' என்று தெளிவாகப் பேசினார்.

மிகச் சந்தோஷமாக இராஜநரேந்திரன் அவரைப் பார்த் தான். அப்பொழுது அவனுடைய தம்பியும், சித்தியும் உள்ளே நுழைந்தார்கள். சித்தி அருகே அமர்ந்து கொண்டு மன்னரோடு சிரித்துப் பேசினாள். அமைச்சர்களும் அவர்களோடு பேசினார் கள். சித்தி பேரழகியாக இருந்தாள். கொஞ்சும் குரலில் பேசி னாள். வந்தவன் அரசரின் இன்னொரு மகன். அவனோடு பேசாது இருந்தான். இவன் வம்பு செய்யலாம் என்று முயன்றபோது, விமலாதித்தர் திரும்பி பார்த்து தடுத்து விட்டார்.

பிறகு, அரசவை அலுப்பாயிற்று,

''அப்பா, நான் இரண்டு, மூன்று நாள் பயணப்பட வேண்டும். எங்கே போகலாம்'' என்று கேட்க, அவர் திருப்பதி திருமலையை குறிப்பிட்டுச் சொன்னார்.

''அடர்ந்த கானகம், உயர்ந்த மலை, குளிர்ந்த காற்று, சான்றோர்கள் நிறைந்த கிராமங்கள். அங்கு போய் ஏதேனும் கற்றுக் கொண்டு வா'' என்று அனுப்பினார்.

திருப்பதி திருமலைக்கு மூன்று வாரங்கள் செலவழித்தான். பல வைணவ அந்தணர்களிடம் பேசினான். தன்னுடைய ஜாதகத்தை எழுதி காட்டினான். அவர்கள் அவனை நல்ல ஜோசியரிடம் வழியனுப்பினார்கள். இளவரசன் என்று அறிமுகப் படுத்தினார்கள். தனித்து ஜோசியம் சொல் என்று கட்டளையிட்டார்கள். அவனுடைய ஜாதகத்தை பிரதி எடுத்துக் கொண்டு அவர்கள் யாருக்கும் சொல்லாமல் விவாதித்தார்கள்.

திருமலை ஜோசியர் மிக அற்புதமான எதிர்காலம் இருக்கிறது என்றும், நடுவில் இரண்டரை வருடம் ஒரு கடும் சூழல் இருக்கும் என்றும், ஒரு வருடம் வாளில் கை வைக்க முடியாதபடி சிறை வைக்கப்படுவீர்.'' என்றும் சொன்னார்.

''பிறகு என்ன நடக்கும், எப்பொழுது நான் அரசனாவேன்.''

''உன்னுடைய தாய் மாமன் இராஜேந்திர சோழர் இருக்கும் வரை உனக்கு எந்த கவலையும் இல்லை. சந்திரன் உனக்கு குருவோடு சம்பந்தப்பட்டிருக்கிறான். உனக்கு மிகச் சிறப்பான ஒரு வாழ்க்கை உண்டு. தாய்மாமன் ஆதரவு உண்டு. ஆனால் அதை கெடுப்பதற்கும் பலர் முயற்சி செய்வார்கள். அவைகளை விலக்கி விட்டு தாய்மாமனை நம்பலாம்.

இராஜேந்திர சோழர் திருவாதிரை நட்சத்திரம். சிவனுடைய அம்சம். தோழமை கொண்டுவிட்டால் விலகமாட்டார். எதிர்த்து விட்டால் மறுபடி தோழமை கொள்ள மாட்டார். எனவே ஒரு போதும் எதிர்க்காதீர்கள்'' என்று அறிவுரை சொன்னார்கள்.

''நீங்கள் அறிவுரையாக சொல்லாதீர்கள், நான் அவரை எதிர்ப்பேனா. அப்படி ஒரு சூழ்நிலை வருமா என்று சொல்லுங்கள்.''

''வரும்.'' என்றார்கள். நரேந்திரன் நினைவுலகிற்குத் திரும்பினான்.

அவர்கள் சொல்வது உண்மையாகிவிடும் போல் இருக்கிறது. பல்வேறு சூழ்நிலைகள் அம்மாதிரி அமைந்துவிட்டன. மூன்று தளபதிகள் இறந்ததற்கு நான் காரணம் என்று படைவீரர்களுக்கு நடுவே பேசப்படுகிறது. உத்தமசோழ மிலாடுடையார் இறக்க வேண்டுமென்றோ, இராஜராஜ பிரம்மராயர் குத்து

பட்டு சாகவேண்டுமென்றோ ஒருபொழுதும் இராஜராஜ நரேந்திரன் விரும்பியதில்லை. அவர்களிடம் பல்வேறு விதமான பயிற்சிகள் எடுத்துக் கொள்ளவேண்டுமென்ற எண்ணத்தில் தான் இருந்தான். அந்த இருவரில் ஒருவரை தன்னோடு வைத்துக் கொள்ள வேண்டுமென்று விரும்பினான். இராஜராஜ பிரம்ம ராயர் இதற்கு தோதாக இருப்பார் என்று கணக்கிட்டு வைத்திருந் தான்.

ஆனால் இப்படி ஒரு படையெடுப்பு நடக்கும் என்றும், அதை கங்கே யாதவ் மேற்கொள்வான் என்றும், இவர்கள் மூவரும் கொல்லப்படுவார்கள் என்றும், தன்னை காப்பாற்றுவதற்காக தெற்கு நோக்கி ஓடும்படி அடித்து துரத்துவார்கள் என்றும் அவன் நினைக்கவே இல்லை. அவர்கள் சொன்னதும் கங்கே யாதவை எதிர்க்காமல் தொண்டை தேசத்தை நோக்கி ஓடியது பிசகு என்பதாக தோன்றிற்று. அரையன் ராஜராஜனிடம் சர ணடைந்தது போல் நின்றது பிசகு என்று பட்டது. ஆனால் கங்கே யாதவிடம் மாட்டியிருந்தால் கதை கந்தலாகியிருக்கும். அவன் தன்னை கழுத்தில் சுருக்கிட்டு பணயக் கைதியாக நாய் போல் இழுத்துப் போயிருப்பான். தன்னை விடுவிக்க இராஜேந் திரனிடம் பேரம் பேச தன்னை பகடைக் காயாக உபயோகப் படுத்திக் கொள்வான். சொன்ன வண்ணம் தப்பித்தது சரி, அவன் விதம்விதமாக நாலாபக்கமும் அலையலாக தன் சிந்த னையை படர விட்டான்.

"மேற்கே மழை பெய்கிறபொழுது கீழைசாளுக்கியத்தில் வெப்பம் அதிகரிக்கும். அப்போது ஏதேனும் ஒருசமயம் மேற்கி லிருந்து தப்பித்து வந்த மேகம் இங்கு மழையாகப் பெய்யும். அந்த மழை கீழை சாளுக்கியத்தில் எந்த உதவியும் செய்யாது, அதே நேரம் அந்த மழை இல்லாவிட்டால் நன்றாக இருக்காது. மிகுந்த வெப்பத்தை சில நாட்கள் தணிக்க அந்த மழை உதவும்.

உங்கள் வாழ்க்கை அப்படித்தான். தப்பித்து வந்த மேகம் போல நீங்கள் பல்வேறு விஷயத்திலிருந்து தப்பித்து வந்து ஒரு இளைப்பாறலாக நடுவில் உள்ள சௌகரியமாக இருப் பீர்கள். உங்களால் மிகப் பெரிய சந்துஷ்டி கீழை சாளுக்கியத் திற்கு வந்துவிடாது.

பொறுங்கள்.'' அவன் அவசரப்பட்டு கேட்க எத்தனித்த போது அந்த ஜோசியர் கொஞ்சம் அலட்டலாகவே அவனை நிறுத்தினார்.

''தயவுசெய்து பொறுங்கள். இதுதான் உபயோகமா. வேறு இல்லையா என்று கேட்காதீர்கள். உங்களால் மிகப் பெரிய உபயோகம் ஒன்று நடக்கப் போகிறது. கோவிலுக்குள் போய் திருமலை திருப்பதி வேங்கடாஜலபதியை மனமார வேண்டுங்கள். கால்களை பிடித்துக் கொண்டு கண்ணீர் விட்டு அழுங்கள். நான் அலைகழிக்கப்படுவேனாமே என் விதியை மாற்றக் கூடாதா என்று கேளுங்கள். என்னுடைய பட்டம் சூட்டுவதில் குழப்பங்கள் ஏற்படலாமாமே. ஏன் இந்த வேதனை என்று கைகூப்பி கெஞ்சுங்கள். என்னை பெயர் சொல்ல வாழ வைக்கும் படி உதவி செய்யுங்கள் என்று வேண்டிக்கொள்ளுங்கள்.

உங்களுக்கு ஒரு மிகப்பெரிய நன்மை நடக்கப் போகிறது. உங்களுக்கு பிறக்கப் போகின்ற குழந்தை இராஜேந்திர சோழனை காட்டிலும் மிகச் சிறந்த சக்ரவர்த்தியாக பயணிப்பான். அவன் கீழை சாளுக்கியத்தையும், சோழ தேசத்தையும் ஒரே குடைக்குள் ஆள்வான். கலிங்கரையும், மேலை சாளுக்கியரையும் மண்டியிட வைப்பான். ஒரு மகனுக்கு தகப்பனாக நீங்கள் இருக்கப் போகிறீர்கள். உங்கள் தகப்பனைவிட, மூன்று, நான்கு மடங்கு அவன் வீரியம் மிக்கவனாக இருப்பான். சோழ தேசத்தின் ஆட்சிப் பொறுப்பு அவனுக்கு வரும். இது சத்தியம். ஏழுமலை வாசனின் பாதத்தின் மீது சத்தியம். சூரிய சந்திராதித்தர் உள்ள வரைக்கும் இருட்டாக அமர்ந்த வனங்கள் அடர்ந்த இந்த ஏழுமலை மீது சத்தியம்'' என்று ஓலையை கீழே வைத்தார்.

இராஜ நரேந்திரன் திகைத்துப் போனான்.

''சக்ரவர்த்தியா, தன் மகனா, தனக்கு அவ்வளவு வலிமை இல்லையே. இன்னும் சரியான போர் பயிற்சி இல்லையே. தானே அரசாளுகின்ற விஷயங்களெல்லாம் தவிப்பில் இருக்க, தனக்கு பிறந்தவன் மிகச் சீரிய முறையில் அரசாள வேண்டுமென்றால் என்ன நடக்கும். என்னால் எப்படி அவனை பயிற்றுவிக்க முடியும். எனக்கே எதுவும் தெரியாதே. யார் அவனை பயிற்று விப்பார்கள். சட்டென்று அவனுக்கு இராஜேந்திரன் பெயர் தோன்றியது.

இராஜேந்திரன் மேற்பார்வையில் வளர்வானோ, அவரால் பயிற்றுவிக்கப்படுவானோ, அம்மாவால் ஏற்பட்ட சண்டை பெரிதாகி இராஜேந்திரர் தன்னை புறக்கணிப்பது போல, எனக்கு பிறந்த மகனை புறக்கணிக்காது சோழகுலத்து வம்ச மாக மாற்றுவாரா. கீழை சாளுக்கியத்தில் உள்ளவர்கள் இந்த காரியத்தை செய்யாது மேலை சாளுக்கியத்தை எதிர்நோக்கி இருக்க, சோழ தேசம் வந்து என் மகனை கவ்விக் கொள்ளுமா, கரையேற்றுமா. அதற்காக பிரார்த்தனை செய் என்கிறாரே, அதுதான் முக்கியமா. நான் முக்கியமில்லையா. எனக்கு நல்ல பதவிகள் கிடைக்காதா. என் வாழ்வில் உன்னதங்கள் கிடையாதா. அவன் சூசகமாய் இதை கேட்ட போது,

''உன் மனைவி சோழ தேசத்து நங்கை. அவளால் நீ சிறப் படைவாய்.'' என்று சொன்னார்கள்.

''தெற்கே இந்த இடத்திலிருந்து, இந்த கிராமத்திலிருந்து அந்தப் பெண்மணி வருவாள்.'' என்று சோழி உருட்டி தெளிவுப் படுத்தினார்கள்.

அம்மாவுக்கும், அப்பாவுக்கும் தகராறு வர, தாய் தன் பேய்த்தனத்தை காட்ட, தகப்பன் அவனை புறக்கணிக்க, அவன் அமைதியாக இருக்க முடிந்தது இந்த வைணவப் பெரியோர் களாலும், ஜோசியர்களாலும்தான். தானும் தாறுமாறாக கத்தி தனக்கே உலை வைத்துக் கொள்ளக்கூடாது என்ற எண்ணத் தில்தான், காலம் மாறும் என்ற கவனத்தில்தான். ஆனாலும் அவ்வப்போது இடைஞ்சல் ஏற்படத்தான் செய்கிறது.

தந்தையினுடைய மோசமான மரணம், தாயோடு ஊர் விட்டு ஓடியது எல்லாம் அபத்தமாக இருந்தது. ஆனால் அவன் விடவில்லை. தந்தை இறந்த செய்தியை சோழ நாட்டில் கேட்ட பிறகு பதினாறு நாளும் அவன் கல் நட்டு, தண்ணீர் ஊற்றி, அன்னம் படைத்து தந்தையை குறித்து நோன்பிருந்தான். ஒருவேளை மட்டுமே உணவு உண்டான். படையலிட்ட உண வையே தன்உணவாகக் கொணடான். மற்ற நேரங்களில் நீரா காரம் குடித்தும், இளநீர் குடித்தும் தன் வயிற்றை சமனப்படுத்திக் கொண்டான்.

பித்ருவினுடைய ஆசி மிக முக்கியம் என்று அவனுக்கு அந்தணர்களால் சொல்லப்பட்டது. அவன் அதை சரிவரச் செய்த

போது அவனை சோழப் படைக்குள் தளபதியாக சேர்த்துக் கொண்டார்கள். அப்பாவுக்கு மானசீகமாக நன்றி சொன்னான்.

உபதளபதியையா மன்னனாக்க முடியும். இராஜராஜ நரேந்திரனை தளபதி என்று நியமித்தால்தான் இளவரசனாக் கலாம். இளவரசனாக்கினால் தான் மன்னனாக்கலாம். அந்த மன்னனுக்கு மிகச் சரியான தளபதியை நியமிக்கலாம். உங்கள் மகளை திருமணம் செய்து கொடுத்து மன்னனாக்குவேன் என்றால் இப்போது தளபதியாக்கி விடுங்கள் என்று மற்ற அதிகாரிகள் சொல்ல அது சரியென்று இராஜேந்திர சோழர் தலை அசைத் ததாக சொல்லப்படுகிறது.

எனவே, மிகச் சரியாக வாள் வீசுவதற்கு முன்பு, குதிரை ஏறி அம்பு தொடுப்பதற்கு முன்பு இம்மாதிரி பதவிகள் வந்து விட்டன. வேலை தெரியாத பதவிகள் வகிப்பது மிகவும் கடினம். மற்ற தளபதிகளெல்லாம் இவன் கேயூரத்தை பார்த்து விழி உயர்ப்பார்கள். உனக்கு என்ன தெரியும் என்பது போல் பார்ப் பார்கள். இராஜேந்திரன் மருமகன் என்று சொன்னதும் 'ஆஹா' என்று ஒற்றை குரலில் அந்த கேயூரத்தை அங்கீகரித்துவிட்டு நகர்வார்கள். கேயூரம் கிடைக்காமல் வேறு என்ன கிடைக்கும் என்பது போல் பார்ப்பார்கள். அவர்களெல்லாம் படிப்படியாக முன்னேறி வந்தவர்கள்.

உணவு கொஞ்சம் உண்டாகி விட்டதல்லவா. இப்பொழுது என்ன செய்வது. கண் இழுக்கிறது. தூங்கலாமா. அவன் யோசித் தான். குளிக்கவில்லை. பூஜை செய்யவில்லை. ஆனால் தூங்க வேண்டும். வெறுமே சுடு கஞ்சியும், பணியாரங்களும் சாப்பிட்டு விட்டு அடுத்த கணத்தில் உறங்க வேண்டும்.

யாரேனும் வருவார்களா. வரலாம். அரையன் ராஜராஜன் தூங்கிக் கொண்டிருக்கிறாராம். அவர் எழுந்து தடேரென்று வர லாம். விடியற்காலையில் எழுந்துவிட்டார் அல்லவா. ஆகையால் இப்போது அவர் தூங்கலாம். அவர் எழுந்து வரும்பொழுது விழித் திருக்க வேண்டும். எப்பொழுது எழுவார். எப்பொழுது வருவார். தெரியவில்லை. தூக்கம் வரும் போது தூங்க முடியாது விழித் திருக்க வேண்டும் என்பதும் கொடுமை. யார் வந்தாலும் எழுப் பாதே அல்லது எனக்கு முன்னாலேயே தகவல் சொல் என்று

கட்டளையிடலாம். ஆனால் அந்த கட்டளை எவ்வளவு தூரம் நிறைவேற்றப்படும் என்று தெரியவில்லை. அவன் உறங்கு கிறான் என்று மேல் மாடத்தில் உள்ள வீரனால் கீழ் மாடத் திற்கு சொல்லப்பட்டு பிறகு வாசலுக்கு அனுப்பப்பட்டு, கோட்டையின் வெளிப்பக்கம் உள்ள வீரனுக்கும் தெரிவிக்கப் படும்.

என்ன செய்து கொண்டிருக்கிறான் நரேந்திரன் என்று அரையன் ராஜராஜன் குதிரை வந்து இறங்கினால் நன்கு உறங்கிக் கொண்டிருக்கிறார் என்று கோட்டைக்கு வெளியில் உள்ளோர் கள் சொல்லிவிடுவார்கள்.

இந்த அரண்மனை சுற்றி உள்ள கோட்டையை மிக அழகாக தந்தை பராமரித்தார். இப்போது பத்து பேர் மட்டுமே காவலுக்கு இருக்கிறார்கள். அந்த பத்து பேரும் நரேந்திரனுக்கு காவலல்ல. கோட்டைக்கு காவல். நரேந்திரன் என்ன செய்கிறான் என்று வருபவருக்கு சொல்வது அவர்கள் வேலை. இதை தடுக்க முடியாது, ஏனெனில் நான் ஒப்புக்கு சப்பாணி, இராஜேந்திரர் தயவில் வாழ்கிறவன். நானாக போகவேண்டும் என்று கொடி உயர்த்தி, எக்காளம் ஊதச்சொல்லி, முன்னே போன போதுதான், அப்படி ஒரு நாடகம் ஆடியபோது தான் அப்படி ஒரு அடி விழுந்து விட்டது, மிக பலமான அடி, இராஜேந்திரர் என்ன குமுறுவார் என்று தெரியவில்லை. இராஜராஜ பிரம்மராயரிடம் மிகுந்த பிரியமுள்ளவர். இது நடந்ததற்கு கோபமாக கூச்சலிடு வார். அந்த கோபம் தன் மீது பாயும். என்ன நடக்குமென்று தெரியாது. ஏன் என் வாழ்க்கை இப்படி ஆயிற்று. ஏன் எனக்கு பேயைப்போல இப்படி ஒரு தாய், ஏன் நான் எப்பொழுதும் அண்டி வாழுகின்ற இளைஞனாகவே இருக்கிறேன். ஏன் எப்பொழு தும் எதையும் எனக்கு சரியாக கற்றுக்கொடுக்க மாட்டேன் என்கிறார்கள். ஏன் என்னை தந்தை புறக்கணிப்பவனாகப் போனேன். இதற்கு காரணம் என் ஜாதகமா. இல்லை என் தாயா. அவன் தீவிரமாக யோசித்தான்.

என் தாய் காரணமல்ல. மேலை சாளுக்கியம் காரணம், என் தந்தையை பல்வேறு விதமாக தூண்டிவிட்டு இன்னொரு பெண்ணை மணக்க வைத்து என் தாயின் மீது என் தந்தைக்கு

பிடிப்பில்லாத பலகீனத்தை பயன்படுத்தி, மிக அழகிய பெண்ணை கொண்டு வந்து, அவள் மூலம் ஒரு பிள்ளை பிறக்க வைத்து, அந்த பிள்ளையை அவர்கள் சீராட்டி வளர்த்து, இன்னும் கெட்டிக்காரனாக அவன் இருக்கிறான் என்று என்தந்தை நினைத்துக் கொள்ளும்படி கொண்டாடி, என்னை புறக்கணித்து மிகப் பெரிய அரசியல் சதி செய்து விட்டார்கள். நான் பலி ஆடாகியிருக்கிறேன்.

அவர்களை சொல்லியும் குற்றமில்லை. என்னுடைய தலையெழுத்தும், கிரகசாரமும் மோசமாக இருக்கிறது. நான் முன்னே வர ஆசைப்பட்டேனே தவிர, முதன்முதலாக வர வேண்டும் என்று ஆசைப்பட்டேனே தவிர, இராஜராஜ பிரம்மராயரோ, உத்தம சோழ மிலாடுடையாரோ, வேறு யாரோ மரணிக்க வேண்டும் என்று விரும்பவில்லை, இப்படி இரவு நேர தாக்குதல் இருக்குமென்று யாருக்கும் தெரியாது. ஏன் சோழப்படையே இதை எதிர்பார்க்கவில்லை. நல்லவேளை என்னை அடித்து துரத்தி விட்டார்கள். என் திறமையெல்லாம் அந்த இருளிலே குதிரை ஓட்டிக் கொண்டு மிக வேகமாக தப்பித்து போனதுதான். அது அவமானமாகவும் இருந்தது. சந்தோஷமாகவும் இருந்தது.

தப்பித்து போகாவிட்டால் கங்கே யாதவ், கழுத்தில் கயிறு போட்டு சுருக்கிட்டு ஆடு போல் இழுத்து போய் என்னை பகடைக்காயாக பயன்படுத்தியிருப்பான். பணயக் கைதியாக வைத்திருப்பான். ஒரே ஒரு இளவரசன் தான் இருக்கிறான். உன்னுடைய மருமகன் இறந்துவிட்டான் என்று தலையை தட்டில் வைத்து பரிசாக அனுப்பியிருப்பான். தப்பித்து வந்தது சரி. ஆனால் மூன்று முக்கியமான உயிர்கள் இறந்துவிட்டன. இராஜராஜ பிரம்மராயர் என்றால் இராஜேந்திர சோழருக்கு உயிர். உத்தம சோழ மிலாடுடையார் என்றால் மிக மரியாதை. தகப்பனான இராஜராஜரோடு அந்தரங்கமாக இருந்தவர் என்ற மதிப்பு. அவர் கோபத்தில் பொங்குவார். சீறுவார். யார் காரணம் என்று விசாரிப்பார். அப்போது, எல்லாவற்றிக்கும் காரணம் இந்தப் பயல், கொடி பிடித்துக் கொண்டு முன்னே போனதுதான் என்று தெரிய வரும். நான் பிடித்துக் கொண்டு போனது சோழக் கொடி அல்ல. எங்கள் தேசத்து கீழை சாளுக்கியக் கொடி. அதுவும் கடுப்பாக இருக்கும்.

படை நடத்துவது சோழப்படை வீரர்கள். படைபலம் சோழ தேசம். ஆனால் என்னுடைய கொடியை நான் முன்னே தூக்கிக் கொண்டு போனது, கீழை சாளுக்கியத்தின் ஒரு படையே கங்கே யாதவை துரத்திவிட்டது என்று ஒரு உருவகம் செய்தது பெரும் பிசகு, இதுதான் இராஜேந்திரசோழருக்கு முன்பு பேசப்படும். இராஜேந்திர சோழர் மனதில் தைக்க வைக்கப்படும். அப் பொழுது இராஜேந்திர சோழர் என்ன செய்வார். என் மீது கடுமை காட்டுவார். என்னை புறக்கணிப்பார். இது தலையெழுத்து. மிகப் பெரிய விதி. விதியின் சூழ்ச்சி, துடைக்கவே முடியாத அவ மானம், பின்பு, வெகுநாளைக்குப் பின்பு கிழவனான பின்பும் அடித்து, பிடித்து இருட்டிலே தப்பித்து ஓடியதுதான் எனக்கும் ஞாபகம் இருக்குமே தவிர, அதுதான் எல்லோராலும் சொல்லப் படுமே தவிர, நான் அரசாண்டது ஒன்றும் ஞாபகம் இராது. இப்பொழுது என்ன செய்வது, தூங்கலாமா அல்லது விழித்து யோசனை செய்து கொண்டு இருக்கலாமா.

கோட்டை வாசலில் அரவம் கேட்டது. எழுந்து நின்றான். கதவு திறக்க மூன்று தளபதிகளோடு அரையன் ராஜராஜன் உள்ளே நுழைந்தார். அவனைப் பற்றி விசாரித்தார். கீழே யாரோடோ, ஏதோ பேசினார், உணவுகள் பற்றி விசாரித்திருப்பார் போலிருக்கிறது. உடைகளை சீர் செய்து கொண்டு எழுந்து நின்றான். படி இறங்கி, படியின் ஏற்றத்தில் அவரை சந்தித்தான். கை கூப்பினான். முன்னேறி அரையன் ராஜராஜன் முழங் காலை தொட்டு நெற்றியில் வைத்துக் கொண்டான். அரையன் ராஜராஜன் அவனை தடவிக் கொடுத்தார்.

''தனியே பேசவேண்டும் வா'' என்று அழைத்துப் போனார். அவனளவு அவர் குழம்பி இருக்கவில்லை என்று அவர் முகம் காட்டியது. மிகத் தெளிவாக, தாமரை மலர்போல, ஓய்வெடுத்து முகம் சிவந்தவராக காணப்பட்டார். நடுவே போட்டிருந்த தனி நாற்காலியில் போய் உட்கார்ந்து கொண்டார். வீரர்கள் ஓடிவந்து, மற்ற தளபதிகளுக்கும், நரேந்திரனுக்கும் ஆசனங்கள் அமைத்தார்கள். அங்கே அமைதி இருந்தது.

''ஏன் குழம்பி இருக்கிறாய் நரேந்திரா, என்ன ஆயிற்று உனக்கு, நீ செய்தது தவறு என்று நினைத்து பயப்படுகிறாயா. இராஜேந்திரர் என்ன சொல்வாரோ என்று அச்சப்படுகிறாயா.

போர் என்ற இடத்தில் வந்துவிட்டது நம் வாழ்க்கை. பிறகு இரவில் கொல்லப்படுவோமா, பகலில் கொல்லப்படுவோமா என்பதெல்லாம் வராது.''

''அடிப்படையாக இராஜேந்திர சோழர் கேட்கக் கூடிய ஒரே கேள்வி, இரவு நேரம் நூறு பேர் கொண்ட படை உள்ளே நுழையும்படி ஏன் பாதுகாப்பற்று இருந்தீர்கள். அந்த கேள்வி உன்னை நோக்கி வராது, எல்லா தளபதிகளையும், உபதளபதிகளையும் நோக்கி வரும். அந்தக் கேள்விக்கு பதில் சொல்ல வேண்டியவராக அரையன் ராஜராஜனாகத்தான் இருப்பான். ஏன் பாதுகாப்பு இல்லை என்ற கேள்விக்கு நான் இராஜராஜ பிரம்மராயரைத்தான் காரணம் சொல்வேன். அத்தனை நெருக்கமாக கீழை சாளுக்கியத்தின் தலைநகரமான வேங்கிக்கு போய்விட்டு, இரவு படுத்து தூங்குவது என்பது தவறு என்று சொல்வேன். போனதற்கு என்ன காரணம் என்று கேட்பதற்கு உன் பெயர் முன்மொழியப்படும். நீ செய்த பிடிவாதம் நடத்திக் காட்டப்படும். இங்கே இராஜேந்திரர் கோபப்படலாம்.

நரேந்திரா, இராஜேந்திரருடைய கோபத்திற்கு நீ சில நாழிகைகளே ஆட்படுவாய். இராஜேந்திரர் உன்னை ஒன்றும் வெட்டி கொல்லமாட்டார். நீ அவருக்கு முக்கியம். உன்னை தண்டிக்க மாட்டார். கீழை சாளுக்கியத்து எதிர்காலத்து மன்னனை இராஜேந்திரர் தண்டித்தால் கீழை சாளுக்கியத்து மக்களுக்கு அது உவப்பாக இருக்காது. எனவே உரத்த குரலில் சப்தமிடுவதோடு நின்றுவிடும், கலவரமடைய வேண்டாம்.

இந்த கெட்டபெயர் கூட வாங்காமல் இருக்கலாமே என்று நீ யோசித்தால் அது கெட்டிக்காரத்தனமான யோசிப்பு, ஆனால் நம்மை மீறி பல்வேறு விஷயங்கள் நடந்து விடுகின்றன. உன்னை கடிந்து கொள்வதை விட என்னை அவர் மிக மோசமாக கடிந்து கொள்ளப் போகிறார். நான் அதற்கு தயாராக இருக்கிறேன். இது என்னை மீறி நடந்த செயல்.

இரவு நேரம் மறைமுகமான தாக்குதல் என்பது ஒரு இழிவான செயல். அதை மேலைசாளுக்கியம் பலமுறை செய்திருக்கிறது. எனவே அவர் கோபம் முழுவதும் மேலை சாளுக்கியத்தின் மீது இருக்கும். ஆனாலும்.''

''சொல்லுங்கள் அரையன்.'' அவன் பலவீனமான குரலோடு அவரிடம் குனிந்து நின்றான்.

''நிமிர்ந்து நில். சரியாக உட்கார். ஆனாலும் நடந்ததை மற்றவர்கள் சொல்வார்கள் எனினும் இந்நேரம் இராஜேந்திர சோழருக்கு தூதுவர்கள் மூலம் தெரிந்திருக்கும். எனினும் நீ அவருக்கு ஒரு உறுதியை தெரிவிக்க வேண்டும். உன் மீது எந்த வித சந்தேகமும் வராமல் இருக்க அவருக்கு உடனடியாக ஒரு ஓலை அனுப்ப வேண்டும்.''

''என்னவென்று.''

''எழுதிக்கொள்கிறாயா.'' அவர் சுற்று முற்றும் நோக்க, எழுத்தாணியும், ஓலையும், மரப்பலகையும் வந்தன. மரப் பலகையை மடியில் வைத்துக் கொண்டு, ஓலையை அதில் பரப்பி தன்முத்திரை இட்டு, ஆணி அடித்து நரேந்திரன் எழுதத் தயாரானான்.

''எழுத வேண்டியதை மிக சுருக்கமாகச் சொல். ஏனெனில் பல விஷயங்கள் தூதுவர்கள் மூலம் போய் விடுகின்றன. உன் எழுத்தால் அவருக்கு ஒரு நம்பிக்கை தரவேண்டுமென்பது தான் இப்போது முக்கியம். இப்படி எழுது.'' அவர் தொண்டையை செருமிக் கொண்டார்.

''சிவோஹம். இங்கு என்ன எது நடந்தாலும் நான் உங்கள் பக்கம். உங்கள் பாத கமலங்களை விட்டு நான் நீங்க மாட்டேன். நீங்களே கதி என்று தான் வாழ்கிறேன். என் தந்தையின் மனக் கேதம் தீர்க்கும் பொருட்டு கீழை சாளுக்கியத்தை எனக்கு அளிக்கு மாறு மன்றாடி கேட்டுக் கொள்கிறேன். அதற்கு அரசனாக்கு மாறு தாழ்மையுடன் விண்ணப்பிக்கிறேன். எந்த விதத்திலும் என்னை தவறாக நினைக்க வேண்டாம். இதற்கு நன்றியாக நான் நடந்து கொள்வேன். உங்கள் அடிபணிந்து, உங்களை பின்தொடர்வேன்.

இப்படிக்கு,

இராஜராஜ நரேந்திரன்.

''உன் முத்திரை இருக்கிறதல்லவா. இதனால் கவனமாகக் கீறு.'' என்று சொல்ல, அவன் முத்திரை மோதிரத்தில் உள்ள கூர்மையான பகுதிகளை அழுத்தி பிறகு இழுத்தான். கோடுகள்

போலவும், அலைகள் போலவும், விட்டுவிட்டு வருவது போல வும் சில குறிகள் தோன்றின. அவன் கையெழுத்தும் தெளிவாக இருந்தது.

அதை குழலில் மூடி பத்திரமாக்கி யாரிடம் அனுப்புவது என்று யோசித்தபோது இராஜராஜ நரேந்திரன் மறுபடியும் அந்த வாக்கியங்களை நினைவில் வைத்துக் கொண்டான். ஆனால் இந்த செய்தி, இந்த ஓலை பொதுவாகவல்லவா இருக்கிறது. இன்னும் குறிப்பாக நான் எதையும் சொல்லவில்லையே என்று கவலையுற்றான். அரையனிடம் பேசினான்.

''போர்காலங்களில் ஓலைகள் இப்படி பொதுவாகத்தான் அனுப்பப்படும். எல்லாவற்றையும் விரிவாகச் சொல்லாதே. எதிரியிடம் சிக்கினால் ஆபத்து'' என்று அரையன் சொன்னார்.

''சாப்பிடவா.'' என்று அழைத்துக் கொண்டு தன் அரண் மனை நோக்கி அவனோடு குதிரையில் பறந்தார். அவர் அப்போது சொன்னது பலித்து விட்டது. அந்த ஓலை மேலை சாளுக்கியத்து வீரர்கள் இரண்டு பேரிடம் மாட்டிக் கொண்டது. கீழை சாளுக்கிய வீரனை குத்திக் கொன்று ஆற்றில் இறக்கி விட்டு அவர்கள் அந்த ஓலையோடு கங்கே யாதவ் நோக்கி ஓடிவந்தார்கள்.

கங்கே யாதவ் ஒட்டதேசம் பேர்யிருப்பதாகச் சொல்லப் பட்டது. அசுகி அந்த ஓலையை பார்த்தான். வாங்கிக் கொண் டான். யோசித்தான். எங்கு கிடைத்தது, எப்படி கிடைத்தது என்றெல்லாம் தெரிந்து கொண்டான்.

''இராஜநரேந்திரன் மாமன்னர் இராஜேந்திரருக்கு எழுதும் ஓலை இது. ஆனால் இராஜேந்திரன் கவனத்திற்கு என்று குறிப் பிடப்படவில்லை. என்ன முட்டாள்தனம். என்ன அபத்தமான ஓலை இது. யாருக்கு போய் சேரவேண்டும் என்று தெரியாது. போனால், இது யாருக்கு வேண்டுமென்றாலும் என்று எடுத்துக் கொள்ளலாமே. ஒரு குயவருக்கு போவது என்று கூட சொல்லிக் கொள்ளலாமே'' என்று சொல்லிவிட்டு வாய்விட்டு சிரித்தான்.

சட்டென்று ஏதோ மின்னிற்று, மற்ற தளபதிகளுடன் பேசி னான்.

''இந்த ஓலை இப்பொழுது வேறு ஒரு கீழைசாளுக்கியன் மூலம் போகிறது. அவன் இந்த ஓலையை வழியில் உள்ள மேலை

சாளுக்கிய வீரனிடமிருந்து தட்டி பறித்ததாக சொல்லப் போகிறான். கொண்டுபோய் இராஜேந்திர சோழனிடம் கொடுக்கப் போகிறான்.

மேலை சாளுக்கிய வீரன் எங்கே போகிறான் என்றால் அவன் கங்கே யாதவை நோக்கி போகிறான். கங்கே யாதவுக்கு ஓலை கொண்டு போகிறான் என்று வரும்'' என்று சொல்லி யோசித்தான்.

மற்றவர்களும் தலையசைத்தார்கள்.

''சரியான திட்டம். இந்த ஓலை கங்கே யாதவுக்கு எழுதப் பட்டிருக்கிறது. மறுபடியும் படித்து பாருங்கள். துல்லியமாக இருக்கிறது. உங்களுக்கு நன்றியுடையவனாக இருப்பேன். இராஜேந்திரனுக்கு நன்றி உடையவனாக இருப்பேன் என்று எழுதியிருக்கக் கூடாதா. முட்டாள். வெறுமே உங்களுக்கு என்று எழுதியிருக்கிறான்.

''இப்போது கங்கே யாதவை நோக்கி போன ஓலையை கீழை சாளுக்கிய வீரன் பறித்துக் கொண்டு போய் கொடுத்தால் என்ன ஆகும்.''

''இராஜேந்திர சோழர் நரேந்திரன் மீது சந்தேகப்படுவார். அப்பொழுது என்ன ஆகும்.''

''என்ன வேண்டுமானாலும் ஆகட்டும். நாம் செய்ய வேண்டியதை சரியாகச் செய்ய வேண்டும், கீழை சாளுக்கிய வீரனையே அனுப்பலாம். அவனிடம் இப்படி சொல்ல வேண்டாம்.''

''அவன் உண்மையை சொல்வானா.''

''ஏன் நடத்திவிட்டால் போயிற்று.''

''என்ன நடத்த,''

''ஒரு மேலை சாளுக்கிய வீரனை, கீழை சாளுக்கிய வீரன் மடக்கி சோதனை செய்யும்படி ஏற்பாடு நடத்தி, அந்த மேலை சாளுக்கிய வீரன் துண்டை காணோம், துணியை காணோம் என்று ஓட, இவன் தேடி அந்த உடுப்பில் இந்த ஓலையை எடுக்க, அவனே இராஜேந்திரரை நோக்கி போகும்படி, சாதாரண மக்கள் சொல்வது போல அந்தணர்கள் உரைப்பது போல மாற்றி விட்டால்.''

எல்லோரும் அசூகியை வியப்பாக பார்த்தார்கள்.

"இராட்சரய்யா நீர்" என்று கட்டிக் கொண்டார்கள்.

"இராஜேந்திர சோழருக்கு எழுதிய ஓலை இராஜேந்திர சோழருக்கு போயிற்று. ஆனால் அது அவருக்கு எழுதப்பட்ட ஓலை அல்ல. கங்கே யாதவுக்கு எழுதப்பட்ட ஓலை. இராஜ நரேந்திரனால் எழுதப்பட்ட ஓலை. அவருக்கு பணிவாக, நன்றியாக இருப்பதாக சொல்லப்பட்ட ஓலை. தன்னுடைய திட்டப்படிதான் கங்கே யாதவ் வந்து, சோழப்படையை தாக்கினான் என்பதாய் சொல்கின்ற ஓலை."

நாடகங்கள் செவ்வனே நடந்தன. கீழை சாளுக்கிய வீரன் முற்றிலும் நம்பியபடி அந்த ஓலையை எடுத்துக் கொண்டு இராஜேந்திரரிடம் இந்த படைகளுக்கு நடுவே நின்றான். அந்த ஓலை அருண்மொழியின் கைகளுக்கு கிடைத்தது.

* * *

அத்யாயம்

47

"காற்று மிதமாக வீசுகிறது. உண்மையில் இது முல்லைத் தீவுகளுக்கு போகக் கூடிய நேரமல்ல. ஈழத்திலிருந்து நாகை நோக்கி திருக்கடல்மல்லை, மயிலை நோக்கி வரவேண்டிய நேரம். தெற்கத்திய காற்று சாதகமாக இருக்கும் நேரம். ஆனால் மேற்கே மழை குறைவு என்கிறார்கள். காவிரி பொய்க்கும் என்கிறார்கள். மழை தாமதமாகப் பெய்யும் என்கிறார்கள். மேற்கத்திய மேகத்தை நகர்த்தி வரவேண்டிய காற்று வர வில்லை என்கிறார்கள். மேகக்கூட்டங்கள் தென்படும். காற்று இழுத்துக் கொண்டு வீசும் ஆனால் அப்படி ஏதும் நடைபெற வில்லை, கமுக்கமாய், புழுக்கமாய் இருக்கிறது. அதனால் கடல் பக்கம் காற்று சுழன்று தெற்கு பக்கம் நோக்கியும், சிலசமயம் வடகிழக்கு நோக்கியும் வீசுகிறது.

வடகிழக்கு நோக்கி காற்று இழுக்கிறபொழுது பாய்களை நகர்த்தி துடுப்பு போடச் சொல்கிறோம். தெற்கத்தி பக்கம் காற்று வருகிற பொழுது பாய்களை விரித்து விடுகிறோம். பாய்கள் உப்பிக் கொண்டிருக்கின்றன. மரக்கலம் இப்பொழுது முல்லைத் தீவு நோக்கி போய்க் கொண்டிருக்கிறது,

இப்பொழுதும் சொல்கிறேன். இந்த பயணம் போதும், முல்லைத் தீவில் தரையிறங்க வேண்டுமா, அங்கு சோழப்படை வீரர்கள் இருக்கிறார்கள். ஆனால் அது மணல் நிறைந்த பகுதி, குடியேற்றம் அதிகம் இல்லாத பகுதி. அதற்காக யோசிக்கிறேன். பெரிய பட்டணமெல்லாம் இருக்குமென்று யோசிக்காதீர்கள்" என்று பரமன் மழபாடி சொல்ல, வீரமாதேவி கைகட்டி அவர்கள் பேசுவதையே பார்த்துக் கொண்டிருந்தாள்.

அவள் பார்வை கிழக்கு திசையில் ஸ்ரீ விஜயம் எங்கிருக்கும் என்று தேடிக் கொண்டிருந்தது.

"இந்த முறை மாத விலக்கு வரவில்லை. வராது என்று சொன்னார்கள். ஏகப்பட்ட அவஸ்தை பட்டிருக்கிறாயல்லவா.

பெருத்த சேதாரம் ஏற்பட்டிருக்கிறதல்லவா. அங்கே ரத்த திசுக் கள் உற்பத்தியாகி இருக்காது. எனவே வெளியேறுவதும் குறை வாகத்தான் இருக்கும் அல்லது அறவே இருக்காது'' என்று பேசி னார்கள்.

அந்தநிலை அவளுக்கு பிடித்திருந்தது. கரு நெகிழ்ந் ததைப் பற்றி அவள் மனம் கவலைப்படவே இல்லை. சக்ரவர்த்தி இராஜேந்திர சோழருக்கு வேண்டுமென்ற குழந்தைகள் இருக் கிறார்கள். வலிவுமிக்க புதல்வர்கள் இருக்கிறார்கள். எனவே, நான் பிள்ளை பெற வேண்டிய அவசியம் ஏற்படவில்லை. ஒரு புருஷனுக்கு படுக்கை விரித்து பக்கத்தில் படுத்து, குழந்தை பெற்றுக் கொள்ளுதல் தான் செய்கிற முதல் உதவி என்கிற வட்டத்திற்குள் அவள் சிக்க விரும்பவில்லை. யாரை நம்புவது என்று தெரியாமல் தவிக்கின்ற ஒரு மனிதருக்கு நான் உன் மனைவி நீ என்னை நம்பு என்று சொல்லிக் கொள்வது எல்லா வற்றிலும் மிகச் சிறப்பானது.

அந்த மரக்கலத்தின் அறைக்குள் காற்றுபுகா வண்ணம் இறுக்க சாத்தி, கதகதப்பாக இருப்பதற்கு அடுப்பு எரிந்து கொண் டிருந்தது. போர்த்திக் கொள்ள கம்பளிகள் மடித்து வைக்கப்பட் டிருந்தன. பெரிய வரைபடம் ஒன்று மர சுவரில் மாட்டப்பட் டிருந்தது. அது கடற்கரை பட்டினங்களை மட்டும் அதிகம் குறித்துக் கொண்டிருந்தது. வேறொரு ஓலைச்சுவடியில் கயிறு அளவுகள் கொடுக்கப்பட்டிருந்தன. ஒரு பட்டுக் கயிறு எடுத்து, எங்கிருந்து முயங்கி அருகே துறைமுகம் என்று பார்த்தாள். முயங்கிக்கு நேர் எதிரே என்ன கடற்கரை என்று கேட்டாள். அளந்து பார்க்க கிட்டத்தட்ட இரண்டு நாள் பயணம் என்று தெளிவாகத் தெரிந்தது. வேங்கியிலிருந்து ஒன்றரை நாழிகை யில் கடற்கரையை அடைந்துவிடலாம். கடற்கரையிலிருந்து வேங்கி ஒன்றரை நாட்கள்.

இந்த நாவாயை திருப்பச் சொல்லிவிடலாமா. திரும்பு என்று காற்றோடு வேங்கிக்கு அருகே உள்ள கடற்கரையில் இறங்கலாமா. விசாரித்துக் கொண்டு வேங்கி நோக்கி போய் விடலாமா, வந்துவிட்டேனே என்று இடுப்பில் கை வைத்து சிரித்து விடலாமா. கோவப்படுவார். என்ன நினைத்துக் கொண்டிருக் கிறாய் என்று பல் கடிப்பார். கால் உதைப்பார். சரிதான் போ

என்று உதறிவிட வேண்டும். உன்னால் ஒன்றும் செய்ய முடியாது என்று அருகே நிற்க வேண்டும். வேண்டுமென்றால் அடி, முதுகு விரிய பிரம்பெடுத்து அடி, என்று திரும்பி நிற்க வேண்டும். அவரால் செய்ய முடியாது. அது குழந்தை மனது. குறுகிய மனம் உடையவர்கள் கோபம் கொண்டால் மிகப் பெரிய இம்சையாகி விடும். சூழ்ச்சியாகி விடும். இவருக்கு அந்த நேரம் கோபம். அடுத்த நேரம் குளிர்வு. கோபத்திலிருந்து குளிர்வுக்கு வேக மாகப் போவதால் தான் இராஜேந்திர சோழர் உத்தம புருஷராக இருக்கிறார். அவர் கோபத்திற்கு அர்த்தம் ஏற்படுகிறது. அந்த உணர்வு சொல்லாக மாறி செயலாக விளைகிறது.

நான் உனக்கு கொடுத்த வேலை என்ன தஞ்சையில் இருக்கச் சொன்னேன். தஞ்சையில் இருப்பதற்கு மட்டுமா உனக்கு உத்தரவிட்டேன். அங்கிருக்கும் அத்தனை பேரையும் பெயர்த்து எடுத்துக்கொண்டு போய் புதிய ஊருக்கு போக வேண்டும் என்று பணித்தேன் அல்லவா. அங்கு போய் ஒழுங்காக குடித்தனத்தை நிலைநிறுத்து என்று சொன்னேனல்லவா. எல்லா வற்றையும் விட்டு விட்டு என்ன படகேறி ஊர் சுற்றிக் கொண் டிருக்கிறாய். திமிர்தானே. புருஷன் இல்லையென்றால் என்ன வேண்டுமானாலும் செய்வாயா, உன்னையெல்லாம் எப்படி நம்புவது, என்று வேண்டுமென்றே மற்ற மனைவியர் முன்பு எகத்தாளமாகப் பேசுவார். இதுதான் அவர் குணம்.

அடடா, நாலு பேர் முன்பு பேசுகிறாரே என்று பதட்டமே அடையக்கூடாது. பரவைக்கு இது தெரிவதில்லை. உடனே பதட்டமாகி விடுகிறாள். அந்த சிறுக்கி இப்போது என்ன செய் கிறாளோ. எப்படியெல்லாம் புருஷனை அனுபவிக்கிறாளோ. பக்கத்தில் படுத்துக்கொள்ள முடியாது. ஆனால் அதனாலென்ன. உட்காருவதையும், நிற்பதையும், பேசுவதையும், யோசிப்பதை யும் பார்க்கலாமல்லவா. உணவு பரிமாறலாமல்லவா. உணவு பரிமாறல் என்பது கிட்டத்தட்ட கூடல் போல. கொஞ்சம் கொஞ்ச மாய் உணவு உண்ண உண்ண, எது பிடித்திருக்கிறது என்று பார்த்து அந்தந்த வெஞ்சினத்தை வைத்து, சோற்றை காட்டி அவரை உண்ண வைக்க வேண்டும். அது மிகப் பெரிய நிம்மதியை பரிமாறுபவர்க்கு தரும்.

அடுத்தபடி கூடலையும் விட மிக உன்னதமான விஷயம் அவரை தூங்க வைப்பது. வெற்றிலைப் பாக்கு மென்று

கொண்டே ஏதோ யோசித்துக் கொண்டிருப்பார். விசிறச் சொல்லி அவருக்கு அருகே உட்கார்ந்திருப்பது. இன்னும் வெற்றிலை பாக்கு வேண்டுமா என்று துடைத்துக் கொண்டிருப்பது. போதும் என்று சொல்லி அதக்கின வெற்றிலையை துப்பி விட்டு கட்டி லுக்கு படுக்கப் போவார். மெல்ல கால்களை எடுத்து உள்ளங் கால் வருடி, விரல்களை சொடுக்கு எடுத்து கால்களை பிடித்து விட்டால் அயர்ந்து தூங்குவார். பார்ப்பதற்கு மனம் நிறையும். வயிறு நிறையும். உடம்பு முழுவதும் சந்தோஷம் இருக்கும். மெல்ல அருகே போய், மார்புகள் பதிய அவர் முகத்தில் முத்த மிட்டு தூங்கடா தூங்கு என்று கொஞ்சிவிட்டு வந்தால் மூன்று முறை கூடியது போல ஒரு அலுப்பு உள்ளே ஏற்படும். இதுதான் குடும்ப சுகம்.

இப்படி ஒரு எண்ணம் வருவதற்கு புருஷன் மிக உயர்வான வனாக இருக்க வேண்டும். உனக்கு ஐந்து மனைவியா, ஆறு மனைவியா என்பதெல்லாம் அடித்துக் கொண்டு ஓடிவிடும். அடியேய் ஓடி வா. இராஜேந்திரர் எழுந்துவிட்டார் என்று சொல்லி வாய் கொப்பளிக்க நீர் கொடுத்து, முகம் துடைத்து, முதுகு துடைத்து, அக்குளும், இடுப்பும் ஈரத்துணியால் சுத்தம் செய்து மறுபடியும் நெற்றிக்கு இட்டு, அரண்மனைக்கு வெளியே யார், என்ன செய்தி, எப்பொழுது என்ன செய்கிறீர்கள் என்று பரபரத்து, அவருக்கு சாப்பிட கொடுத்து, மறுபடியும் அரண்மனை வேலை யில் ஈடுபடுவதை தூர நின்று பார்த்தால், இன்னும் சந்தோஷ மாக இருக்கும். நாலு பெண்களாக அந்த புருஷனின் கம்பீரத்தை அனுபவிக்க முடியும்.

அரசவை மும்முரமாகிவிடும். சட்டென்று திரும்பிவிடலாம்.

அடியே, அடுத்த வேலை உணவை யார் மேற்பார்வை யிடுவார். நீ போ. உடைகளை நீ கவனி, நான் அரண்மனையை சுத்தம் செய்கிறேன். படுக்கையை நீ விரித்து தட்டிப் போடு.' நான் செய்ய வேண்டியதில்லை. வேலையாட்கள் தொண்டச் சிகள் செய்வார்கள். அதிகாரிச்சிகள் செய்வார்கள். அதை மேற் பார்வை பார்த்தால் போதும். அதை சீராக செய்கிறார்களா என்று கவனித்தால் போதும். முடித்துவிட்டு நம்மை சுத்தப்படுத்திக் கொண்டு, நாம் தலை வாரிக் கொண்டு முகம் கழுவிக் கொண்டு. கம்பீரமாக, வாசனையாக மறுபடியும் அவருக்காக காத்திருக் கலாம். அப்பொழுது மற்ற மனைவியரோடு பேசலாம்.

''என் தந்தையிடமிருந்து எந்த செய்தியும் வரவில்லை, அடிமனதில் அது ஒரு கலக்கமாக இருக்கிறது.'' எவளேனும் சொல்வாள்.

''அதற்கென்ன ஆள் அனுப்பி விசாரித்தால் போயிற்று.''

''இதை அவருக்கு தெரிந்து செய்வதா, தெரியாது செய் வதா.''

''தெரியாது ஒருவேலையைக் கூட செய்ய வேண்டாம். தெரிந்து செய்வோம். உன் தந்தையைப் பற்றி விசாரிப்பதற்கு ஆள் அனுப்ப நான் ஏற்பாடு செய்கிறேன'' என்று சொன்னால், மூன்றாம் மனைவியோ நான்காம் மனைவியோ, ஐந்தாம் மனைவியோ சந்தோஷமடைவாள்.

''மிக்க நன்றி அக்கா'' என்பாள். நெருங்கி உட்கார்ந்து கொள்வாள். அவளை ஒரு குழந்தையைப் போல கொஞ்சலாம். இவள் என் புருஷனுடைய அபிமானி, அவனுடைய கலாவல்லி என்று அவளை கட்டித் தழுவி முத்தமிடலாம். அது ஒரு தினுசான ஸ்நேகம். அது ஒரு உண்மையான ஸ்நேகம்.

இராஜேந்திர சோழரை அற்புதமாக அனுபவித்திருக் கிறேன். அனுபவிப்பது என்றால் என்ன, புணர்வதா, இல்லை. புருஷனின் புத்தி கூர்மையை, ஆளுமையை பார்ப்பது, மற்ற எல்லா மனைவியரையும் விட கூடுதலாக யோசிக்கின்ற அந்த கூர்மையை கவனிப்பது, ஊரே பதறிக் கொண்டிருக்கும்பொழுது எது பற்றியும் கவலைப்படாமல் இது சரியாகிப் போகும், என்று சொல்வது, நாளை இன்ன நடக்கும் என்ற தெளிவோடு இருப்பது. இதை பலமுறை இராஜேந்திரசோழர் பார்த்திருக் கிறார்.

''என் தகப்பனார் கட்டிய கோவிலை விட மிகச் சிறந்த கோவிலை நான் கட்ட வேண்டும். பல மனைவிகளுக்கு நடுவே உட்கார்ந்து கொண்டு அவர் பேச ஆரம்பித்தார். எல்லோரும் வாய் பிளந்து கேட்டார்கள். பரவை கை தட்டினாள்.

''அதுதானே பார்த்தேன். இதுவரை நீங்கள் செய்யவில் லையே என்று. நிச்சயம் நீங்கள் செய்ய வேண்டும். அதைவிட உயரமாக இருக்க வேண்டும். அதைவிட அகலமாக இருக்க வேண்டும். இன்னும் பிரம்மாண்டமான கோவிலாக இருக்க வேண்டும். ஒருவேளை அவ்வளவு பிரம்மாண்டம் முடியாது

என்றால் ஒன்றுக்கு மூன்று கோவில்கள் கட்ட வேண்டும். பரபரத்தாள்.

“இல்லை பரவை அப்படியில்லை.”

“வேறு எப்படி.” பட்டமகிஷி கேட்டாள்,

நீ சொல் அவர் பட்ட மகிஷியிடம் பேசக் கட்டளையிட்டார்.

திருபுவன மாதேவி என்று பட்டம் சூட்டப்பெற்ற வானவன் மாதேவி என்னையா கேட்கிறீர்கள் என்று திடுக்கிட்டாள்.

ஆனால் புருஷன் மீது அன்பு என்பது, புருஷனிடம் நன்றி என்பது காமமாகத்தான் வெளிப்படுமா, அவசியமில்லை. பட்ட மகிஷியார் நூலெடுத்து பல்வேறு விதமாக அளவெடுத்து முன்னும், பின்னுமாய் இராஜேந்திர சோழருக்கு ஒரு வெள்ளிக் கவசம் தயாரித்தார். கவசத்தை வாழை மரத்துக்கு கட்டி அம்பெறியச் சொன்னாள். வேல் வீசச் சொன்னாள். கத்தியால் வெட்டச் சொன்னாள். வெள்ளி தாங்கிற்று. கவசத்தில் தழும்புகள் இருந்தன. ஆனால் விட்டுக் கொடுக்கவில்லை.

அப்படி அடித்த போது வாழை மரத்தில் எங்கெல்லாம், பதிவுகள் உண்டாயின என்பதை கவனித்து மிருதுவான தோல் மடிப்புகளை அடக்கி கனமான தோலால் தைக்கச் சொன்னாள். மிகக் கச்சிதமாக சக்ரவர்த்தி இராஜேந்திரருக்கு அது பொருந்தியது.

இராஜேந்திரர் பட்டமகிஷியை கொண்டாடினார், மேல் புஜத்திற்கு தடுப்பும், கடுக்கையிலிருந்து முழங்கை வரை வெள்ளியிலேயே தடுப்பும் மிக அற்புதமான கேயுரங்களும், மயிற்பீலியுடன் கூடிய தலைக் கவசமும் பட்ட மகிஷி வடிவமைத்தாள். வெள்ளியில் தங்கம் தோய்க்கப்பட்டது. இடுப்பில் தோலாடை கட்டப்பட்டது. தொடையில் அம்பு தைக்க வாய்ப்பே இல்லை. இராஜேந்திரர் சகலமும் ஏற்றுக் கொண்டார். தலைக் கீரிடம் தவிர, பின் கவசம் தவிர, முதுகு கவசம் தவிர எல்லா தளபதிகளுக்கும் அளவெடுக்கச் சொல்லி கவசம் தயாரிக்கச் சொன்னார். சோழப் படைக்கு அந்த கவசங்கள் நம்பிக்கையூட்டின.

‘வேறு என்ன கவசங்கள் செய்யலாம்.’ என்று இராஜேந்திரர் சொன்ன போது சதுரம் சதுரமாய் வெள்ளித் தகடுகள் வைத்து அதற்கு காது வைத்து கோர்த்து நூறு தகடுகள் கொண்ட

போர்வையை யானை மீது போர்த்தினார்கள். அதன் மீது பஞ்சு மெத்தைகள் வைத்தார்கள். மெத்தைகளில் மூன்று வீரர்கள் உட்கார்ந்து கொண்டார்கள். ஒருவர் யானையை ஓட்ட பின் அமர்ந்து இருவர் இடதும், வலதுமாய் அம்பு எய்தார்கள். ஆயிரம் யானைகள் கவசத்தோடு துதிக்கை தூக்கியபடி ஓட, மேடை யிலிருந்து பார்த்த இராஜேந்திரர் வெறிபிடித்தது போல் கூவி னார். பட்டமகிஷியை அணைத்துக் கொண்டார்.

‘‘சோழ தேசத்தின் யானைப் படையின் சார்பில் என் மனமார்ந்த அன்பு, நன்றி. அன்புதான் அக்கறை. அக்கறைதான் அன்பு. ஒருவர் மீதுள்ள அக்கறை எவ்வளவு தூரம் பரவி இருக் கிறது. எல்லா உயிர்களுக்கும் எப்படி காப்பாக இருக்கிறது என்பதைப்பார். எனக்கு வாய்த்த மனைவியர்கள் நல்லவர்கள். நான் கொடுத்து வைத்தவன்.’’

அன்றிரவு பட்டமகிஷியை இராஜேந்திரர் கொண்டாடிய போது, மற்ற மனைவியர் சந்தோஷப்பட்டார்கள். இராஜேந்திரர் உண்மையானவர். மனைவியரை கொஞ்சுவதில் வஞ்சமில்லா தவர். அவர் கோபத்தை கண்டு அவர் மனைவியர் பயப்படுவதே யில்லை.

கடலின் கூதற்காற்று காமத்தை குறைத்தது. மரக்கலத் தின் பக்கத்தில் மோதி முகத்தில் அடிக்கின்ற உப்பு நீர் கவனத்தை மாற்றியது.

‘‘காற்று சுமாராக இருக்கிறது.’’ பரமன் மழபாடி அருகே வந்து பேசினார்.

‘‘பாய்மரம் விரித்து தெற்கே நகர்ந்து நாலு நாழிகை ஆயிற்று. இன்னும் நாலு நாழிகையில் முல்லை வாய்க்கால் தெரியும். திரும்பலாமா.’’ பணிவாகக் கேட்டார்.

‘‘இல்லை, முல்லை தீவுக்குப் போவோம்.’’

‘‘சக்ரவர்த்தியின் அனுமதி பெறவில்லையே.’

‘‘உல்லாச பயணமா போகிறோம், பரமரே. சக்ரவர்த்தி வேலையாகத்தானே போகிறோம்.’’

‘‘அவர் உத்தரவு இல்லாமல் எப்படி நீங்கள் செய்வது நியாயமாகப் படவில்லை.’’

''நாகப்பட்டிணத்தில் சிங்களப்படை இறங்கிவிட்டது, உத்தரவு கேட்பீர்களா. யாரிடம், எப்படி, எவ்விதம்.''

''அது போர் நடவடிக்கை அம்மா.'' பரமனிடம் மெல்லிய கோபம் இருந்தது.

''அதுவே. அதுவே, இதுவும் அதுவே. பாடல் போல வீரமாதேவி பாடினாள்.

''இப்போது என்ன போர், யாரோடு.''

''ஸ்ரீ விஜயத்தோடு, நமது வணிகர்களை அடித்து அவமதித்த காரணத்திற்கான போர். நமது சீனத்து வியாபாரத்தை சீரழித் ததற்கானப் போர்.''

''எங்கோ சில கலவரங்கள் நடந்தன. அவ்வளவே.''

''அவை கலவரங்கள் அல்ல, பரமரே. வணிகர்களின் உள்ளங்கைகளை அறுத்து, ஒன்றாகக் கட்டி, தோலை ஒட்ட வைத்து பிரிக்க முடியாமல் செய்து, போ. போய் சிவனை கும்பிட்டுக் கொண்டிரு. இந்த பக்கம் வராதே, என்கிற பௌத்த நிர்மூடர்களின் அகம்பாவத்திற்கு பதில் தரும் போர்.''

''அது பெரிய விஷயம் தாயே, நானும், நீங்களும் மட்டுமே ஈடுபடும் விஷயம் அல்ல.''

''பரமருக்கு வயதாகிவிட்டது.'' வீரமாதேவி சிரித்தாள்.

''என்ன.'' கிழவர் திகைத்தார்.

''சோழ தேசம் படையெடுப்பதற்கு முன்பு என்ன செய்யும்.'' வீரமாதேவியின் கேள்வியை பரமன் மழபாடி யோசித்து உள்வாங் கினார்.

அதுவே, அதுவே, அதுவும் இதுவே,

முல்லைத் தீவு நம்முடையது. சோழத்தின் ஒரு பகுதி அது, புலிக்கொடி பறக்கிறது.

அதோடு நம் பயணம் நின்றுவிடுமா,

''தாயே, விபரீதமாக விளையாடாதீர்கள். முல்லைத் தீவு தாண்டி எங்கே போகிறீர்கள்.''

''ஈழத்தை வலமாகச் சுற்றி எதுவரை சோழர் ஆட்சி நடை பெறுகிறதோ, அதுவரை போகப் போகிறேன்.''

''எதற்காக.''

''கடற்கரை தளங்களை பார்ப்பதற்காக, வனங்களை பார்ப் பதற்காக.''

''வனங்களா.''

''வனங்களில் உள்ள மரங்கள்.''

சோழ தேசத்தை காட்டிலும் ஈழத்தில் உயரமான, உறுதி யான மரங்கள் அதிகம் என்று நான் கேள்விப்பட்டிருக்கிறேன். அரசவையின் ஆசனங்கள் பலதும் ஈழத்தின் தேக்கு மரங்களால் தானே செய்யப்பட்டிருக்கின்றன. கோட்டை கதவுகளுக்கு குறுக்கு கட்டைகளாக அவைகளைத்தானே பயன்படுத்துகிறோம்.''

''அதற்கென்ன இப்பொழுது.''

''கோடிக்கணக்கில் தேக்கு மரங்கள் உண்டு.''

''அவைகளை பார்த்து என்ன செய்யப் போகிறீர்கள்.''

''மரக்கலங்கள் செய்ய தேக்குமரங்கள் வேண்டாமா.''

''வேண்டாம்.''

''ஏன்?''

''மரக்கலங்கள் புங்கை மரத்தால் செய்யப்படுபவை.''

''புங்கை மரமும் கிடைக்குமல்லவா.''

''வீரமாதேவியார் அவர்களே. இது உங்கள் வேலை அல்ல. என் வேலையும் அல்ல. நான் திருப்புகிறேன்.''

''கூடாது,''

''உங்கள் கட்டளைக்கு நான் கீழ்ப்பணிய வேண்டிய அவசியமில்லை. நாலு நாழிகை ஆகிவிட்டது நாம் திரும்பு கிறோம். மீகாமனுக்கு உத்தரவிடப் போகிறேன்.''

''உங்கள் உத்தரவை மீகாமன் ஏற்கமாட்டார். நான் ஏற் கனவே அவரிடம் பேசிவிட்டேன். தொடர்ந்து வரும் இரண்டு மரக் கலன்களும் என் பேச்சைத்தான் கேட்கும்.''

''உங்கள் நடவடிக்கைகள் அபத்தமானவை.''

''நான் மீகாமனை எச்சரிக்கிறேன். நான் உங்களை கைது செய்கிறேன் பரமன் மழபாடி அவர்களே.''

''சோழ காலாட்படையின் நாரணன் தம்பி உங்களை கைது

செய்வார். பாய்மரத்துக்கருகே ஆசனம் போட்டு உங்களை உட்காரச் செய்வார். மீறினால் கட்டிப் போடுவார்.''

நெடிய உயரமுள்ள நாரணன் தம்பி முன்னேறினான். பரமன் மழபாடி கால் தொட்டு தலையில் வைத்துக் கொண்டான்.

''நீங்கள் கைது செய்யப்பட்டிருக்கிறீர்கள் சேனாதிபதி.'' மிருதுவாகச் சொன்னான்.

பரமன் மழபாடி சட்டென்று மரக்கலத்தின் பின்பக்கம் ஓடினார். கைப்பிடி ஏறினார். கடலில் குதித்தார். அடுத்த கப்பல் நோக்கி கைவீசி நீந்தினார். அந்த கப்பலின் மீகாமன் அவருக்கு கயிறு வீசினான்.

மரத்தளத்தில் நிறுத்தி துடைத்துக் கொள்ள துணி கொடுத் தான். இந்த மரக்கலத்திலிருந்து அந்த மரக்கலத்திற்கு கொடி கள் அசைக்கப்பட்டன. செய்கைகள் காட்டப்பட்டன. செய்தி பரிமாறப்பட்டது, கைது செய் என்பது வாக்கியமாக இருந்தது.

வீரமாதேவி அருகே போய் நின்று கொண்டாள்.

''இன்னும் விரைவாகுமா நம்பயணம்.'' கேட்டாள்.

''ஆகாது.''

''ஏன்?''

''தெற்கத்திக் காற்று துவங்கி விட்டது. நாம் காற்றை எதிர்த்து போக வேண்டும்.''

''காற்று பலமானால்?''

''முல்லைத் தீவுக்கு போக முடியாது. நாகைக்கு திரும்ப வேண்டியிருக்கும்.'' வீரமாதேவி திரும்பி பாய்மரங்களை பார்த் தாள். அவை வடக்கு நோக்கி புடைத்துக் கிடந்தன.

''பாய்மரங்களை இறக்கச் சொல்லுங்கள்.'' மீகாமன் திகைத் தான்.

''பிறகு,''

''துடுப்புகள் மூலம் முல்லைத் தீவு போவோம்.'' பாய் மரங்கள் சுருங்கின. மேல் தளத்தில் நின்றிருந்த வீரர்கள் அத்தனை பேரும் துடுப்பு போட போனார்கள். கால் உதைத்து நீரில் தவளை நீந்துவது போல மூன்று மரக்கலங்களும் சோழ திசையின் தென் திசையில் உள்ள ஈழம் நோக்கி நகர்ந்தன. முல்லைத் தீவு கண்ணுக்குத் தெரிந்தது.

கரையிலிருந்து காற்று கடலுக்கு வருவது காலை நேரத்தில் நடைபெறும், அது மாலை நேரம். கடற்காற்று கரை நோக்கி போயிற்று.

''பாய் மரங்களை விரியுங்கள்.'' வீரமாதேவி சொல்ல, மீகாமன் கட்டளையிட்டான்.

பாய்மரங்கள் விரிந்தன. மரங்கலங்கள் இடதும், வலதும் ஆடின. அதே சமயம் முல்லைத் தீவை நோக்கி ஓடின.

பனந்துண்டுகள் நடப்பெற்ற ஒரு வழியில் மரக்கலம் போய் ஆடி நின்றது. பனந்துண்டுகள் மீது பலகைகள் போடப்பட்டன. எதிர்பக்கம் படகுகள் இறக்கப்பட்டன. பனை மரங்களோடு மரக்கலங்கள் இறுக்க கட்டப்பட்டன.

வீரமாதேவி கயிறு மூலம் பனைத் தூண்களுக்கு மேலே போடப்பட்ட மரப்பலகைகளில் இறங்கினாள். மூன்று கை ஆழமுள்ள கடலில் பலகையிலிருந்து குதித்தாள். அந்த நிலம் தொட்டு நெற்றியில் இட்டுக் கொண்டாள். சுருண்ட அலைகள் அவள் கால்களை முத்தமிட்டன. மணலில் நடக்க அவளுக்கு மூங்கில் கழிகள் தரப்பட்டது. ஊன்றி நடந்தாள். கரையேறினாள். எதிரே இருண்ட வனம் காட்சியளித்தது.

''எங்கள் ஈழம் எங்கள் ஈழம்'' என்று சொல்லி சிரித்தாள்.

''சக்ரவர்த்தி இராஜேந்திர சோழர் வாழ்க'' என்றாள். அவளோடு கரையில் குதித்த வீரர்கள் எதிரொலித்தார்கள். இராஜேந்திரரின் மெய்கீர்த்தி உரக்கச் சொன்னார்கள். மரக்கலங்கள் பார்த்து ஈழத்து மீனவர்கள் ஓடிவந்தார்கள். வீரமாதேவி பற்றி அவர்களுக்கு சொல்லப்பட்டது.

''சோழம் சோழம்'' என்று கத்தினார்கள். மணலில் விழுந்து வணங்கினார்கள். நீண்ட நெடுஞ்சாணாய் கிடந்தார்கள். நீண்ட நெடுங்கொம்பாய் கிடந்தார்கள்.

அந்த மணல் சரளை கற்கள் நிரம்பியதாய் இருந்தன.

''மணலில் ஏதோ தலைநீட்டிக் கொண்டிருக்கிறதே என்ன அது.'' வீரமாதேவி விரலால் மணலை விலக்கி எடுத்தாள். அது நாலு விரல் அகலத்துக்கான மாணிக்க கல். ஒழுங்கின்றி ஒளி படர்ந்த கல். ஈழம் தன்னை வரவேற்கிறது என்று வீரமாதேவிக்கு புரிந்து போயிற்று.

* * *

அத்யாயம் 48

"தேக்குமரங்கள் தான் மரக்கலன்கள் கட்ட சரியானவை என்று உங்களுக்கு யார் சொன்னார்கள். தேக்கு மரம் உறுதி யானது. மிகக் கனமானது. இழைக்க இழைக்க இழைந்து கொடுப் பது. நீரினால் சேதமடையாதது. மினுமினுப்பானது, அந்த மரத்தில் தினசரி புழங்குகின்ற ஆசனங்கள் நூறு வருடங்கள் வரை இருக்கும், ஆனால் கப்பல் கட்ட உபயோகப்படுவது தேக்கு மரமல்ல, புங்கை மரம். புங்கை மரம் உறுதியானது. கொஞ்சம் வளையக் கூடியது, லேசானது.

நீரில் மரம் மிதக்கும் என்ற அடிப்படை தத்துவத்தை வைத்துதான் படகுகளிலிருந்து, நாவாய்கள், மரக்கலன்கள் எல்லாம் செய்யப்படுகின்றன. புங்கை மரம் இதுதான். இது புங்கை மரப் பலகை. எப்படி வளைந்திருக்கிறது பாருங்கள். இதை தூக்கிப் பாருங்கள்."

அவளை விட அரை ஆள் உயரமுள்ள பலகையை அந்த பெருந்தச்சன் காட்டினார். பலகை லேசாக இருந்தது.

"இதை விட குறைவான உயரமுள்ள இந்தப் பலகையை தூக்கிப் பாருங்கள். தேக்கங் கட்டை."

அவள் வாங்கிப் பார்த்தாள். புங்கை மர பலகையை உயரே தூக்க முடியும். வலக்கையிலிருந்தும் தேக்குமர கட்டையை உயரே தூக்க முடியவில்லை. தடுமாற வேண்டி இருந்தது.

மரம் அடர்த்தியானது. அடர்த்தியை பொறுத்துதான் ஒரு பொருளின் கனம் நிர்ணயிக்கப்படுகிறது. மிக அடர்த்தியான உலோகம் தங்கம். ஒரு துண்டு தங்கத்தை பெரிதாக பரப்பி விடலாம். அந்த மாதிரி இன்னொரு அடர்த்தி தாமிரம். பிறகு வெள்ளி என்று சொல்லிக் கொண்டே போகலாம்.

"இந்த மரத்திற்கு அடர்த்தி குறைவு. ஆனால் நமக்கு வேண்டியது அடர்த்தியான மரமா. இல்லையே, நீரில் மிதக்கும்

மரம். நீரில் மிதக்கும் போது கெட்டுப் போகாத மரம். அப்படி யானால் தேக்கங்கட்டையை இங்கு ஏன் வைத்திருக்கிறீர்கள் என்று உங்களுக்கு கேள்வி வரும். இல்லையா மகாராணி.'' அவள் ஆம் என்று தலையசைத்தாள்.

''ஒரு மரக்கலன் ஒற்றை கட்டையில் அதாவது ஒரேவித மரத்தில் செய்யப்படுவது அல்ல. கீழிருந்து ஒரு கோல் வரை புங்கை மரமும், அதற்கு மேல் அதைவிட சற்று கனமான வேங்கை மரமும், மேலே கைப்பிடிகளுக்கு, சட்டங்களுக்கு தேக்கு மரமும், தளங்களுக்கு பலா மரமும் உபயோகப்படுத்து கிறோம். நீரில் நன்கு மூழ்கும் வரை புங்கை மரம் இருக்கும். பிறகு வேங்கை மரம் இருக்கும். வேங்கை மரம் அலைகளால் தாக் கப்படும். சிதறாது. அதற்கு அதன் வளையும் தன்மையும், மிதக் கும் தன்மையும் காரணம். ஆனால், நாம் புழங்கு கின்ற இடத்தை இந்த் மரங்களை வைத்து நடத்த முடியுமா. இல்லை. பிசிறு, பிசிறாக வரும். கையை குத்தும். ஓங்கி வெட்டி னால் உடைந்து போகும். எதிரி வந்து தன் படகால் இடித்தால் சிதறிப் போகும். எனவே கைப்பிடி பக்கத்தை அதாவது புங்கை மரத்துக்கு மேல் சட்டம் கட்டி அந்த சட்டத்திலிருந்து சிறு சிறு இடுப்புயர தூண் கள் எழுப்பி, அந்த தூண்களுக்கு குறுக்கு வாட்டாக கட்டை போடுகிறோமே. அவையெல்லாம் தேக்கில் இழைத்து செய்பவை.

அவை மட்டும் தேக்கல்ல. இதோ இந்த பெருந்தடியைப் பாருங்கள்.'' ஒரு மிக நீண்ட மரத்தை அடியில் பருமனாகவும், நுனியில் குறுகியதாகவும் செதுக்கப்பட்டிருந்த மரத்தை காட்டி னார்.

''இதுதான் மரக்கலத்திற்கு நடுவே பாய்மர கொடியாக பயன்படுகிறது, இந்த பாய்மரக் கொடியின் குறுக்காக அதாவது பாய்மரம் கட்டுவதற்கு உதவியாக இருக்கின்ற மரங்கள் வேங்கை மரங்கள். நிறைய தேக்கு மரங்களை ஏற்றி கப்பலை நாவாயை கனமாக செய்வது பழக்கமில்லை. அத்யாவசியமான இடங் களில் மட்டும் தேக்குமரம். மற்ற இடங்களிளெல்லாம் மெல்லிய மரங்கள்தான். இதோ பாருங்கள் தேக்கு மரத்தின் அடிபகுதியை எப்படி செய்கிறோம்.'' என்று சொல்லி அந்த மரம் கல் போன்ற சப்தம் எழுப்புவதை சுத்தியால் தட்டி காட்டி. அது ஒரு நாவாயில் பதிய வேண்டிய விவரம் சொல்லி அந்த பெருந்தச்சர் வியப் பூட்டினார்.

''உங்கள் பெயரென்ன?'' மிக அழகாக சொல்லிக் கொடுக்கின்ற அந்த அறுபது வயது மரத்தச்சர் மீது பெருமதிப்பு கொண்டு வீரமாதேவி கேட்டாள்.

''உங்கள் கேள்விக்கு நன்றி.'' அவர் குனிந்து வணங்கினார்.

''என் பெயர் திருவாதிரையான். ஆதிரையான் என்று கூப்பிடுவார்கள்.''

''அட, சக்ரவர்த்தியின் நட்சத்திரம்.''

''ஆமாம். சக்ரவர்த்தியின் பெயரையா வைத்துக் கொள்ள முடியும். எனக்கு நட்சத்திரப் பெயரையே வைத்து விட்டுட்டார்கள். அவர் அடுத்தவரைச் சுட்டிக்காட்டினார்.

''இவர் தாணுமாலையர். பாண்டிய தேசத்தின் எல்லையான சுசீந்திரத்தில் பிறந்தவர். மரக்கலன்கள் பற்றியும், மரம் பற்றியும் மிகுந்த ஞானமுடையவர். இவர் என்னுடைய குரு என்றே நான் சொல்லிக் கொள்கிறேன். அவர் மறுப்பது வழக்கம்.''

தாணுமாலையர் உருவம் சிறியதாக இருந்தது, ஆனால் புஜமும், மார்பகமும், குழிந்த வயிறும், நீண்ட கைகளுமாய் உறுதியாய் இருந்தார்.

''இவர் வனாந்தரங்களில் சஞ்சரித்து மரங்களை சுட்டிக் காட்டி வீரர்களுக்கு சொல்ல, அவர்கள் மரங்களை பெயர்த்து எடுத்துக் கொண்டு வருவார்கள். தச்சுவேலை பெரிய விஷயமல்ல. எளிதில் கற்றுக் கொள்ளலாம். ஆனால் என்ன மரம், எதற்கு வேண்டும், அந்த மரம் எங்கிருக்கிறது என்று கணித்து அந்த மரத்தை குறியிட்டு வருவது என்பது மிகுந்த ஞானமுடைய வேலை.

இவர் கொண்டு வந்த ஒரு மரம் கூட ஒதுக்கப்படவில்லை, அத்தனை மரங்களும் உபயோகப்படுத்தப்பட்டு இருக்கின்றன. குறிப்பாக தேக்கை கணிப்பது இவருக்கு மிக எளிதான வேலை. நான் இன்னும் எது நல்ல தேக்கு என்று கணித்து கூற முடியவில்லை. அது மிக சிரமமான வேலை.'' வீரமாதேவி ஆச்சரியத்துடன் அந்த சிறிய உருவத்தை பார்த்தாள்.

கண்கள் மினுமினுத்தன. வெள்ளை மீசையும், வழுக்கை தலையும், கைகட்டி நின்ற பணிவும் அவளுக்கு ஆச்சரியத்தை கொடுத்தன.

''தாணுமாலையர் என்றால்.'' அவரிடம் பேச்சுக் கொடுக்க வேண்டுமென்று கேட்டாள்.

''தாணு மால் ஐயன். சிவன், திருமால், பிரம்மா என்ற மூன்று பேரும் ஒன்றாக இருக்கின்ற தலம் அது, சுசீந்தரம் என்ற ஊரில் இருக்கின்ற அற்புதமான கோயில், ஒருமுறை நீங்கள் நிச்சயம் தரிசிக்க வேண்டும்.'' தாணுமாலையர் கைகூப்பி வரவேற்றார்.

''நிச்சயம். நிச்சயம்.''

மகாராணி வீரமாதேவிக்கு இன்னும் விளக்கமாக நாவாய் கள் கட்டுவது பற்றி சொல்ல வேண்டும் என்று அவருக்கு தோன்றிவிட்டது.

''புங்கைமரம் தான் லேசானது என்று பெருந்தச்சர் சொன்னா ரல்லவா. இப்பொழுது பாருங்கள் புங்கை மரத்தை என்ன செய் கிறோம் என்று, உங்கள் ஆட்காட்டி விரலை நீளமாக வைத்துக் கொள்ளுங்கள். கட்டை விரலை பிரியுங்கள். கட்டைவிரல் நுனியிலிருந்து ஆள்காட்டி விரல் நுனிக்கு ஒரு அகலம் இருக்கிற தல்லவா. அந்த அகலம் தான் இந்த மரக்கட்டையின் அகலம். இது சதுர வடிவம். எல்லா பக்கமும் ஒரு ஆள்காட்டி விரல் நுனி யிலிருந்து கட்டை விரலின் நுனிவரை உள்ள அகலத்தை கொண்டது. எவ்வளவு நீளம், ஒன்றரை கோல் நீளம், இந்த ஒன்றரை கோல் நீளத்து பலகையை துளையிடுவோம். எப்படி, செவ்வகமாக துளையிடுவோம். மூன்று மூன்றாக துளையிடு வோம்.

மூன்று துளைகள். ஒரு முழங்கை. வெறும் பரப்பு.

மூன்று துளைகள். ஒரு முழங்கை. வெறும் பரப்பு.

மூன்று துளைகள். ஒரு முழங்கை. வெறும் பரப்பு.

இப்பொழுது இந்த தேக்குமர ஆப்புகளை நான் எடுத்துக் கொள்கிறேன்.'' அவர் உள்ளங்கையை விட நீளமாக இருந்த குச்சிகளை எடுத்தார்.

''இது என்ன அளவு தெரியுமா. உள்ளங்கை நுனியிலிருந்து மான் நாடி வரை, அதாவது மான் துடிப்பு இருக்குமே கணுக்கை யில் அந்த நாடி வரை உள்ளது. அந்த அளவுக்கு இந்த ஆப்பு இருக்கிறது. எல்லா அளவுகளுமே உள்ளங்கையில் தான் இருக் கின்றன. அந்த ஆப்பை எடுத்துக் கொண்டு நான் அந்தந்த

துளையில் சொருகி விடுவேன். சொருகிய இடத்திற்கு மேல் பக்கம் ஆப்புகள் நின்று கொண்டிருக்கும். அதாவது ஆப்பி னுடைய பாதி இறங்கியிருக்கும். பாதி மேலே நீண்டியிருக்கும்.

இன்னொரு வேங்கை மரம் அதே மாதிரி மூன்று துளை யிட்டு சரியான இடைவெளியில் வைக்கப்பட்டிருக்கும். அந்த வேங்கை மரத்தை இந்த ஆப்புகளின் மீது வைத்து மெல்ல தட்டுவார்கள். அந்த புங்கை மரம் உள்ளே இறங்கும், இப்பொழுது இந்த இரண்டு மரங்களும் சேர்ந்து இறுக்கமாக, ஒரு பலகை யாக மாறிவிடும், நடுவே மெல்லிய சந்து இருக்கும். இப்படி இருபத்தியேழு கட்டைகள் அடுக்கி ஒரு சுவர் தயார் செய்வோம். இதுதான் அந்த சுவர். அந்த சுவர் இப்பொழுது எப்படி இருக்கிறது. சாய்ந்திருக்கிறது. எதனால். ஒரு மரப்பலகையில் இந்த சுவரை இணைத்து அதே ஆப்பு வைத்து இணைத்து பிறகு கட்டைவிரல் நுனியிலிருந்து மோதிர விரல் நுனிவரை ஒரு கோடு போட்டால் என்ன சாய்மானம் இருக்குமோ, அந்த சாய்மானத்தில் இந்த பலகையை வைப்போம், ஆக கீழே இரண்டு முழங்கை அள வுக்கு தட்டையான இடத்திலிருந்து இடதாக ஒரு பலகையும், வலதாக ஒரு பலகையும் என்ன சாய்மானத்தில் பாருங்கள். இந்த கட்டை விரல் நுனியிலிருந்து மோதிர விரல் நுனி வரை உள்ள சாய்மானத்தில் வைக்கப்படும். எப்படி உறுதியாக்கப்படுகிறது பாருங்கள். இந்த நடுவே உள்ள பலகைக்கு மேலே உள்ள இடத்தை கனமான கொஞ்சம் உருளையான ஒரு பலகையை கொண்டு, ஒரு கட்டை கொண்டு இடது, வலது பலகையை இணைத்துவிடுவோம். நெடுக இணைப்போம்.

அதற்கு மேல் கீழே இருப்பது இரண்டு முழங்கை நீளம். மேலே இணைக்கின்ற உருளைப்பலகை மூன்றரை உயர நீளம். பிறகு ஆறு. பிறகு எட்டரை. பிறகு பதினொன்றரை, பிறகு என்று உயர்ந்து கொண்டே போகும். இப்பொழுது சாய்ந்திருக்கின்ற இரண்டு பக்கத்தையும், நடுவே இருக்கின்ற உருளைப் பலகை கள் உறுதியாக, இறுக்கமாக பிடித்துவிட்டன. ஒரு ஆள் உயரத் திற்கு இந்த உருளைகட்டைகளை அடித்த பிறகு, அதற்கு மேல் நாங்கள் தளம் போட துவங்குவோம். தளம் பலாமரம். பலாமரம் கிடைக்கவில்லையெனில் வாகைமரம்.

இதோ இது பலா, இதுவும் நன்கு இழையக் கூடியது, உறுதியானது, இரண்டு சாய்மானமான பலகைகளை உறுதியாக

பிடித்துக் கொள்வது. ஆணியால் அடித்தும், ஆப்புகளால் கெட்டி செய்தும் இவைகளை மிக கவனமாக இணைப்போம். இப்பொழுது இரண்டு மரக்கட்டை பலகைகள் உள்ளங்கையை இணைத்து விரித்தாற்போல அமைப்பில் உருவாகிவிட்டது.

அவைகளை நடுகட்டைகள் வெவ்வேறு அகலத்தில் இணைக்கின்றன. அதாவது கப்பலின் அடிபாகம் தயாராகிவிட்டது. அதன் மீது தளம் அமைக்க, அதாவது அடித்தளம் அமைக்க பலா கட்டைகள் தயார். நான்கு விரல் அகலத்திற்கு வெவ்வேறு அகலத்திற்கு பலா கட்டைகள் தயார் செய்யப்படும். பலா கட்டைகளை மேலே பரப்புவதற்கு முன்பு, சொருகிக் கொண்டு போவதற்கு முன்பு நாங்கள் இந்த சுவர்கள் மீது மேலும் ஒரு வேலை செய்வோம்.

பனைநாரினால் செய்யப்பட்ட கயிறுகளை வைத்து இறுகக் கட்டுவோம். சந்துகளை அடைப்போம். இதோ பாருங்கள். இது தான் பனைநார் கயிறு. தென்னை நார் கயிறு வளையும். எளிதாக இருக்கும். பனைநார் கயிறு முரடாக, வளைப்பதற்கு சிரமமாக இருக்கும். இந்த பலகைகளை நெருக்கமாக அவைகளை சுற்று வோம். சுற்றுவதற்கு முன்பு இந்த பனை நார்களின் தோலையை எடுத்து எல்லா சந்துகளிலும் முருங்கை பிசினும், தேன் மெழுகும் கலந்து காய்ச்சிய ஒரு திரவத்தில் முக்கி முக்கி சந்துகளை உளி கொண்டு நார்களால் அடைப்போம். பனை நார்கள் பிசினால் விரிந்து கொள்ளும். எல்லா ஓட்டைகளும் அடைபடும். அப்படி அடைபட்ட பலகையை பனைநார் கொண்டு கீழிருந்து மேலாக நாங்கள் இணைத்து வருவோம்.

இப்பொழுது உறுதிமிக்க ஒரு மரச்சுவர் தயார்.

அம்புகளாலோ, வேல்களாலோ, யானைகளாலோ இதை தகர்க்கவே முடியாது. அவ்வளவு உறுதி, பனை நார்களால் இருப் பதால் நீர்படப் பட இன்னும் இறுகுமே தவிர விரிவடையாது.

ஆனால் மரப்பலகைகளுக்கு விரிவடையும் தன்மை உண்டு. நார்களால் இறுக்கப்படுகின்ற பலகைகள் விரிவடையத் துவங்கும். அப்போது இடைவெளிகள் முற்றிலும் அடைந்து விடும். இப்பொழுது இதிலிருந்து நீர்மொண்டு நீங்கள் வெளியே ஊற்றலாம். அவ்வளவு உறுதியான, நீர் சிந்தாத பலகைகள் உள்ளங்கை விரித்த விதத்தில் வைக்கப்பட்டு விட்டன. இந்த

பனை நார்கள் முடித்த பிறகு நாங்கள் பலா மரத்தில் பட்டைப் பட்டையாய் ஆணிகள் கொண்டும், ஆப்புகள் கொண்டும் இணைத்து வருவோம். இப்பொழுது மரக்கலத்தின் அடிபாகம் தயாராக இருக்கிறது.

மேலும் பலகைகள் வேண்டும். அந்த பலகைகள் புங்கை மரம் அல்ல. வேங்கை மரம். இந்த வேங்கை மரம் இன்னும் உறுதி யானது. வளைவானது. அதே விதமான விரிவாக்கத்தில் இந்த வேங்கைமரம் அதேபோல ஆப்பு அடித்து செய்யப்படும். அப்படி செய்யப்பட்டவை இன்னும் உறுதியாக இருக்கும். இந்த முறை ஆப்புகளோடு மட்டுமல்லாது இரும்பு பட்டயங்கள் கொண்டும் நாங்கள் இந்த மரத்தை இணைப்போம். மூன்று மூன்று பலகை களாக இரும்பு பட்டயங்களை கொண்டு இறுக்கி அதன்மீது மேலும் வேங்கையை வைத்துக் கொண்டு போவோம். இப் பொழுது கப்பலினுடைய மேல்தளம் வரைக்கும் சரியான நிலை யில் வந்துவிட்டது. இந்த மேல் தளத்தில் மிகச் சிறந்த பலகை களை முக்கிய பலாமரத்து பலகைகளை நாங்கள் வைப்போம். நடக்க இது நன்றாக இருக்கும். வழுக்காது இருக்க சில கோடு களை வரைவோம். அது கொஞ்சம் வழுக்கினாலும் சட்டென்று நிற்கும்.

அதற்கு மேற்பட்ட இடத்தை சிறு சிறு தூண்களாக அதாவது ஒரு தொடை உயர தூண்களாக செய்து கப்பலின் மேற்புறத்தில் நட்டுக் கொண்டு வருவோம். அதற்கு இணைப் பாக கீழ்பக்கம் புங்கை இணைப்பாக இருப்பது போல மேற் பக்கம் தேக்குமரத்தை இழைத்து இணைப்பாகச் செய்வோம். இப்போது கப்பலினுடைய பாதி உயரம் வந்து விட்டது. நடு நடுவே கொடிமரங்கள் நட இடங்கள் விடுவோம். என்னவித மான நாவாய் என்று தீர்மானிப்போம். மரக்கலமா அல்லது இன்னும் வேறு ஏதாவதா யோசிப்போம். அப்போது மூன்று கொடி மர நாவாய் அல்லது இரண்டு கொடி மர நாவாய் என்கிற முடிவில் ஏற்படுத்தப்படும். கொடி மரம் நடுவோம். கொடி மரம் நட்டு உச்சியில் கப்பிகள் வைப்போம். வளையங்கள் செருகு வோம். அங்கங்கே வளையங்களும் ஏற்படுத்துவோம். அந்த வளையங்களுக்கும் கப்பிகள் இருக்கும். கப்பிகள் இல்லாது வெறும் வளையங்களாகவும் இருக்கும்.

இப்போது மெல்லிய சவுக்கங் கட்டைகளை அல்லது உறுதி யான மூங்கில்களை அல்லது உருளையான தேக்கு மரங்களை நாங்கள் இணைப்போம். சவுக்கங்கட்டைகள் போதுமானவை. நடுவே இடைவெளி இல்லாத முற்றி முதிர்ந்த மூங்கில்கள் போதுமானவை. இவைகள் அங்கங்கே கப்பியில் தொங்கவிடப் பட்டிருக்கும். அந்த கப்பிகளில் மூங்கில்கள் நீளமாக வைக்கப் படும். அந்த மூங்கில்களிலிருந்து பாய்மரம் கோர்க்கப்படும் கீழே குறுகலாக கொண்டுவரப்படும். ஒரு கொடி மரத்திற்கு மூன்று பாய்மரங்கள். ஆக, இந்த மரக்கலத்திற்கு ஆறு பாய்மரங் கள். இந்த பாய்மரங்கள் சில கோணலாகவும் நட்டுவிடுவோம். அருகே சிறிய தூண்களை வைத்து சில பாய்மரங்களை கோண லாகவும் நடுவோம் அல்லது மேலே உள்ள பாய் மரங்களை கோணலாகவும் திருப்பும்படி வைத்துக் கொள்வோம். இரும்பு பட்டையில் அந்த கம்பிகளும் கொக்கிகளும், கப்பிகளும் பிணைக்கப்பட்டிருக்கும்.

இப்பொழுது தென்னங்கயிறுகளின் உபயோகம் வந்து விடுகிறது. பாய் மரங்களை பிணைக்கவும், பாய்மரங்களை கீழே இறக்கவும், மேலே விரிக்கவும் இந்த தென்னை மரத்தால் செய்த கயிறுகள் உபயோகப்படும். இது தென்னை மரத்துக் கயிறு.'' இரண்டு ஆள் உயரத்துக்கு தென்னை மரத்து கயிறு சுற்றப்பட்டு வைத்திருப்பதை வீரமாதேவி ஆச்சரியத்துடன் பார்த்தாள்.

''இது ஒரு கிராமத்தினுடைய நாலு மாத வேலை.'' என்று அவளுக்கு சொல்லப்பட்டது. அவள் திகைத்துப் போனாள்.

''ஒரு கிராமமா''

''ஆமாம். ஒரு கிராமம் முழுவதும் இரவு பகலாக ஈடுபட் டால்தான் இவ்வளவு கயிறுகள் தயாரிக்கப்படும். இங்கே பல கிராமங்களில் கயிறு தயார் செய்து சோழதேச படைகளுக்கு விற்கிறார்கள்.''

அவர் கயிறு தாண்டி போனார். வீரமாதேவி வளையம் வளையமாக ஒரு கூம்பாக செய்யப்பட்ட அந்தக் கயிறை ஆர்வத்துடன் தடவினாள். எத்தனை கைகள் சேர்ந்து உருவாகி யிருக்கும். அவர்களுக்கெல்லாம் என்ன கூலி என்று திகைத் தாள். மேலே நடந்தாள்.

''இவையே பாய்மரங்கள், பாய் மரங்களை ஈழத்தில் செய்வதில்லை. மிக நெருக்கமாக தடிமனாக செய்வதில்லை. மிக நெருக்கமாக தடிமனான துணிகளால் பாய்மரங்கள் நாகைக்கு அடுத்தே உள்ள கிராமங்களில் மேற்கே உள்ள இடங்களில் நெய்யப்பட்டு இங்கு கொண்டு வரப்படுகிறது. இவைகளும் கிராமம் கிராமமாக தயாரிக்கிறார்கள். காற்றால் துணிகள் கிழி படக்கூடாது. தையல் விடுபடக்கூடாது என்பதால் இதன் நுனி களில் தோல் வைத்து தைத்து உறுதியான கயிறுகளால் பிணைக் கிறார்கள். எல்லாம் கைத்தறியில்தான். அந்த தையல் வேலை களை அதோ அந்த இடத்தில் நம்முடைய படைவீரர்கள் செய்து கொண்டிருக்கிறார்கள்.

இப்போது அந்த கயிறுகளெல்லாம் பருத்தி கயிறுகள். ஒரு மரக்கலனுக்குள் பனங்கயிறு, தென்னங்கயிறு, பருத்தி கயிறு மூன்றும் இருந்தாக வேண்டும். மரக்கலம் என்பது ஒரு சிற்பம் போல ஒரே ஒரு சிற்பியாலோ, இரண்டு, மூன்று சிற்பியாலோ செய்யப்படுவது அல்ல. ஆயிரம் பேர் அங்கங்கே வேலை செய் தால்தான் ஒரு மரக்கலன் தயாரிக்க முடியும். பெரும் கூட்டமாக இயங்கினால்தான் நாவாய்களும், மரக்கலன்களும் உற்பத்தி செய்ய முடியும். அந்த கூட்டத்திற்கெல்லாம் உணவளிக்க வேண்டும். பாதுகாப்பு தரவேண்டும். வேறுசில ஆடல், பாடல் நிகழ்ச்சிகள் தரவேண்டும். உடைகள் தர வேண்டும். குடிசைகள், ஓட்டோடு, தட்டோடுகள் என்று தரவேண்டும். இவைகளை யெல்லாம் அடுக்கிக் கொள்ள பாய்களை வைத்துக் கொள்ள, இயற்கை சீற்றத்திலிருந்து பாதுகாக்க, தனித்தனியே மிகப் பெரிய கொட்டகைகள் வேண்டும். அவைகளை நிறுவுவோர் நமக்கு முக்கியம், தஞ்சையிலிருந்து கொட்டகைகள் கட்டவே நானூறு பேர்கள் வந்திருக்கிறார்கள்.

கடற்காற்றால் கொட்டகைகள் விரிந்து கொண்டே இருக்கும். ஓலைக் கூரைகள் பறந்து கொண்டே இருக்கும். தென்னோலை பின்னி மேலே வைத்து இழுத்து இறுக்கி சரிசெய்து கொண் டிருப்பார்கள். கடல் சீற்றம் அதிகமாக இருந்தால், மழை அதிக மாக இருந்தால், கடற்காற்று அதிகமாக இருந்தால் நாங்கள் எல்லோரும் வேலையை விட்டு விட்டு கூதல் தாங்க முடி யாமல் அந்த கொட்டகைகளுக்கு போய்விடுவோம். துணிகளுக்கு நடுவே, மரக்கட்டைகளுக்கு நடுவே, மூங்கில் கழிகளுக்கு நடுவே

படுத்து தூங்கிவிடுவோம். எங்கள் பெண்டுகளும், குழந்தைகளும் அங்குதான் தூங்குகிறார்கள்.'' தொலைவே மேடான பகுதியில் அந்த கொட்டகைகள் தெரிந்தன. வீரமாதேவி அயர்ந்தாள்.

எப்படி எப்படி ஸ்ரீவிஜயத்தின் மீது படையெடுப்பது என்று திகைத்தாள்.

நாவாய் கட்டிவிட்டால் போதாது. ஒரு இடத்திலிருந்து இன்னொரு இடத்திற்கு போய் அங்கு ஒதுங்குகிற பொழுது நாவாய்க்குள் அல்லது மரக்கலனுக்குள் அதை சரிசெய்பவர்கள், சீர்செய்பவர்கள் இருப்பார்கள். அவர்கள் கரை ஒதுங்கியதும் நாவாயை இறுக்கி கொண்டு வருவார்கள். பக்கங்களில் மறுபடியும் தேன், மெழுகு, வஜ்ஜிரம், முருங்கை பிசின் போன்றவைகளை தடவி விடுவார்கள். நீரால் கட்டைகள் பாதிப்படைந்திருக்கிறதென்றால் நடுவே மெல்லிய அரம் கொடுத்து அறுத்து பாதித்த இடத்தை எடுத்துவிட்டு இன்னொரு இடத்தை அதே விதமாக பொருத்தி விடுவார்கள். அதாவது ஒரு கட்டைவிரல் சேதமாகிவிட்டால் வெட்டி எறிந்து விட்டு இன்னொரு கட்டைவிரல் பொருத்திவிடுவார்கள். இதோ இவர்கள் சீர் செய்பவர்கள்.'' சிலரை காண்பித்தார்கள். அவர்கள் மண்தரையில் விழுந்து வணங்கினார்கள். பதிலுக்கு அவர்களையும் வணங்க வேண்டும் அதேவிதமாக வணங்க வேண்டும் என்று வீரமாதேவிக்கு தோன்றியது.

'எப்பேர்பட்ட அற்புதமான ஆட்கள்.' அவள் குனிந்து வணங்கினாள். அவர்கள் பதறினார்கள், அப்படி தேவையில்லை என்றார்கள். கையிலுள்ள கழியை ஊன்றி மணற் பரப்பின் நாலாபக்கமும் அலைந்தாள்.

எங்கிருந்து ஆரம்பித்தோம். அடுத்தது எங்கு போனோம். பிறகு என்ன நடந்தது. இந்த இடத்தில் யார் என்ன செய்கிறார்கள். கயிறு எப்பொழுது என்று ஒவ்வொரு இடமாக அங்கிருந்தபடியே உற்று பார்த்துக் கொண்டு வந்தாள்.

''இவர்களெல்லாம் மீகாமன்களுக்கு கீழாக இருக்கின்ற சோழ தேசத்து கடற்படை வீரர்கள். கப்பல்படை வீரர்கள். மரக்கலம் செலுத்துவதில் இவர்கள் மீகாமனுக்கு உதவியாக இருக்கிறார்கள். இரவு நேரங்களில் நட்சத்திரத்தை வைத்து பயணம் செய்யவும், காற்றின் திசை அறியவும், பாய்மரங்களை இறக்கவும்,

ஏற்றவும், திருப்பவும் அவர்களுக்குத் தெரியும். மீகாமனாக இருப்பது எளிதல்ல. இவர்களிடம் வேலை வாங்குவதோடு மட்டு மல்லாமல், கப்பல் ஆடாமல், அசையாமல், அதிகம் தத்தளிக் காமல் செய்ய வேண்டும். எவ்வளவு தூரம் சுக்கானை திருப்ப லாம். எப்போது திருப்பலாம் என்று தெரிந்திருக்க வேண்டும். சுக்கானை திருப்பி கப்பல் திரும்பிவிட்டால் பிறகு நேராக்க வேண்டும். இன்னும் திரும்ப வேண்டுமென்றால் நேரான கப்பலை மறுபடியும் திருப்ப வேண்டும். எப்பொழுது திருப் புவது, எப்பொழுது நேராக்குவது என்பது மிக மிக தந்திரமான விஷயம். அது கடலலையை பொறுத்து, காற்றை பொறுத்து பாய்மரத்தை பொறுத்து, உள்ளுக்குள் இருக்கின்ற பொருள்களை பொறுத்த விஷயம், எத்தனை பொருள்களை ஏற்றலாம் என்பது மீகாமனுக்குத் தெரியும். இத்தனை பொருள்களை ஏற்றியிருக் கிறோமே எவ்வளவு தூரம் திரும்பலாம் மீகாமனுக்குத் தெரியும். நேராக்கலாம் என்பதும் மீகாமனுக்கு தெரியும். மிகுந்த தந்திர சாலியும், அனுபவமும் உள்ளவர்தான் மீகாமனாக இருக்க முடியும். அது ஒரு கூர்மையான வேலை.'' தாணுமாலையர் சொல்ல, அங்கிருந்த இரண்டு மீகாமன்கள் எழுந்து நின்று தலைகுனிந்து வீரமாதேவியை வணங்கினார்கள். நிலம் தொட்டு நெற்றியில் வைத்துக் கொண்டார்கள். வீரமாதேவி அவர்களுக்கும் வணக்கம் சொன்னாள்.

''மகாராணி நாம் இதுவரை இரண்டுதடி மரக்கலன்களைத் தான் செய்து வருகிறோம். மூன்று தடி இதுவரை ஒன்றுகூட செய்ததில்லை. ஆனால் சீனத்து கப்பல்கள் நான்கு தடிகள் கொண்டவை. ஸ்ரீ விஜயத்தில் அனேகமாக எல்லா மரக்கலன் களும் மூன்று தடிகள் கொண்டவை. ஸ்ரீ விஜயத்து கப்பல்கள் மிக மிக நேர்த்தியானவை. இந்த மேல் தளங்களில் சொகுசான அறைகளும் கட்டப்பட்டு இருக்கும். யானைகள் கட்டவும், குதிரை கள் கட்டவும் அதில் இடம் இருக்கும்.

சீனத்து கப்பல்கள் இன்னும் நாகரீகமானவை, மேல்தளத்தில் ஒரு அரண்மனை போலவே அமைப்பு இருக்கும். கீழ்தளத்தில் வரிசையாக குதிரைகள் நிற்க வைக்கப்படும். அதற்கும் கீழ் தளத்தில் யானைகள் இருக்கும். அந்த யானைகளை ஒரு சரிவின் மூலம் அவர்கள் இறக்குவதும், அதே சரிவில் கால் வைத்து யானைகள் மேலேறுவதும் அற்புதமான காட்சிகள் இங்கு இறங்கி

நான் அவைகளை வேடிக்கை பார்த்திருக்கிறேன். சீனர்களுடைய சைகைகள் விசித்திரமானவையாக இருக்கும். யானைகளை அடிக்க மாட்டார்கள். மேலே போ. அங்கே நில் என்று பிரம்பால் சுட்டிக் காட்டுவார்கள். யானை ஒரு குழந்தை போல நடந்து மேலே ஏறி, அங்கே நின்று பிறகு திரும்பி பாகனைப் பார்க்கும். பிறகு அங்கிருந்து நடந்து இன்னும் மேல் தளத்திற்கு போகும்.

மேல் தளத்திலிருந்து மிக உயரமான இடத்திலிருந்து யானைகள் சவுக்கு கட்டைகள் உள்ள பாலங்களில் மெதுவாக காலெடுத்து வைத்து கீழே இறங்கும். 'அமைதி அமைதி' என்று பாகர்களும் மீகாமன்களும் உரத்துச் சொல்ல, அவர்கள் மீது கவனம் வைத்தபடியே, பாதை மீது கவனம் வைத்தபடியே ஒரு தொண்டு கிழவன் சரிவான இடத்தை, சறுக்குகின்ற களிமண் பிரதேசத்தை எப்படி கடந்து வருவானோ அப்படி அந்த யானை வரும். யானை பதட்டமே அடையாது. அப்படி பதட்டமடையாத யானைகளைத்தான் அவர்கள் கப்பலில் ஏற்றுவார்கள். ஒரு யானை பதட்டம் அடைந்தால் கூட அந்த மரக்கலம் ஒழுகு வதற்கு வாய்ப்பிருக்கிறது.''

வீரமாதேவிக்கு வயிறு குழைந்தது. நெஞ்சு அடைத்தது. தலை வலித்தது.

எப்படி, எப்படி எப்போது மூன்று தடி மரக்கலன்கள். எத்தனை மரக்கலன்கள். எப்போது தயாராகும். எப்படி ஸ்ரீவிஜ யத்தை கை கொள்ள முடியும். ஸ்ரீ விஜயத்தை ஜெயிக்க நம் மிடம் மரக்கலன்கள் இல்லையே. அத்தனைகளையும் எடுத்துக் கொண்டு எப்படி ஸ்ரீ விஜயத்தை நோக்கி படையெடுக்க முடியும். இராஜேந்திரர் உதவி செய்வேன். வெற்றிகொள்வேன் என்று சபதம் செய்திருக்கிறாரே எப்படி அவரால் நிறைவேற்ற முடியும். அவள் கவலை ஆனாள். திடமாக, உறுதியாக மணல் ஏறி வந்தவள் இப்போது மெல்லிய தடுமாட்டத்தோடு அந்த கொட்டகைகளை நோக்கி போனாள். அவளுக்கு அங்கு தங்கு வதற்கு ஏற்பாடு செய்யப்பட்டிருந்தது.

அவளுக்கு வெகுதூரம் இடைவெளிவிட்டு இரண்டாவது மரக்கலத்திலிருந்து இறங்கிய பரமன் மழபாடி கைகளை கட்டிய வண்ணம் பின்தொடர்ந்து கொண்டிருந்தார். பின்னால் அவர் வருகிறார் என்று தெரிந்து அவளுக்கு சிரிப்பு வந்தது. கொட்ட கையை அடைந்து கழியை தரையில் ஊன்றி கொட்டகையை பார்த்தபடியே இருந்தாள். பரமன் மழபாடி அருகே வந்து, பின்னே

நிற்பது தெரிந்தது. சடேரென்று திரும்பினாள். பரமன் மழபாடி கைகூப்பி வணங்கினார்.

"என்ன என்மீது கோபமா. நான் கைது செய்துவிட்டேன் என்று நினைக்கிறீர்களா."

"இல்லை மகாராணி. நீங்கள் கைது செய்ய முடியாது. கைது செய்ய மாட்டீர்கள் என்று தெரியும். ஆனால் எதிரும், புதிருமாக முகம் தூக்கிக் கொண்டு உங்களோடு பயணப்பட நான் விரும்ப வில்லை, நீங்கள் சுதந்திரமாக செயலாற்ற வேண்டிய மனோ நிலைமைக்கு வந்துவிட்டீர்கள். நான் அந்த மரக்கலத்தில் இருப்பது இடைஞ்சல். அதனாலேயே எகிறி குதித்து அடுத்த மரக்கலனுக்கு போனேன். நான் தப்பிக்கவில்லை மகாராணி. உங்களை விட்டு என்னால் எங்கும் போக முடியாது. போனால் இராஜேந்திரர் சும்மா விடமாட்டார். நீங்கள் பேசுவதை பார்த்தேன். உங்கள் கூர்மையான புத்தியால் சகலத்தையும் தேக்கி வைத்துக் கொள்வதை பார்த்தேன். உங்கள் நடவடிக்கைகள் எனக்கு பிடித் திருந்தன. இப்போது என்ன செய்யப் போகிறீர்கள்."

"இவர்களுடைய குடும்பத்தார்கள் இருக்கிறார்களல்லவா அவர்களோடு உட்கார்ந்து உணவு உண்டு பொழுது போக்கப் போகிறேன். இது இவர்களுக்கு உற்சாகம் கொடுக்குமல்லவா."

"நிச்சயம் கொடுக்கும். இராஜேந்திரர் அப்படித்தானே செய்வார்."

"ஆமாம் அப்படித்தான் செய்வார். நாம் இருவரும் சேர்ந்து அதைச் செய்தாலென்ன."

"தாராளமாக செய்யலாம். நான் விடுதலை செய்யப்பட்டு விட்டேனா" என்று அவர் பணிவாகக் கேட்க, அவள் வாய்விட்டு சிரித்தாள்.

"சிறிது நேரம் விடுதலை. பிறகு நீங்கள் கைது செய்யப் படலாம்." என்று அவள் சொல்ல, அவர் உடன் வணங்கி நமஸ் கரித்தார்.

"வேண்டாம். இவர்கள் செய்வதுபோல் நீங்கள் செய்ய வேண்டாம். என் தந்தை ஸ்தானத்திற்கு இணையானவர் நீங்கள். சோழ தேசத்தின் முக்கியமான தளபதி, பதினேழு போர்கள் பார்த்தவர். என்னை மகாராணி என்ற ஒரே காரணத்திற்காக நீங்கள் முதுகு வளைத்து வணங்க வேண்டாம். நீங்கள் நெஞ்சில் கை

வைத்து நமஸ்காரம் என்று சொன்னால் போதும். நீங்கள் நெஞ்சில் கை வைத்து சோழம் சோழம் என்றால் போதும். அது மிகப் பெரிய வணக்கம்'' என்று சொன்னாள். ''வாருங்கள்'' என்று கூப்பிட்டாள்.

அவர் அவளின் இடப்புறமாக வர, அவர்கள் இரண்டு பேரும் நடந்து கொட்டகைக்குள் நுழைந்தார்கள். அந்த கொட்டகைகளில் உள்ள ஜனங்கள் ஒன்றுகூடி அவர்களை 'சோழம் சோழம்' என்று கத்தி வரவேற்றார்கள். அந்த இடத்தில் உரத்த குரலில் இராஜேந்திர சோழரின் மெய்கீர்த்தி சொல்லப்பட்டது.

''திருமன்னி வளர,'' என்று உயர்ந்த குரலில் தாணுமாலையர் சொல்ல மற்றவர்களும் அந்த மெய்கீர்த்தியை வரிசை பிறழாது உரக்கச் சொன்னார்கள். மெய்க்கீர்த்தி சொல்லி முடிக்கும் வரை இரண்டு பேரும் நிற்க, அவர்கள் மெய்கீர்த்தி சொல்லி விட்டு விழுந்து வணங்கினார்கள். விழுந்து வணங்கியவர்களூடே, பரமன் மழபாடியாரும், வீரமாதேவியாரும் நடந்து அங்குள்ள பெரிய மேடையில் உள்ள ஆசனத்தில் அமர்ந்து கொண்டார்கள். விழுந்தவர்கள் எழுந்தார்கள். திரும்பினார்கள். மறுபடியும் கை கூப்பினார்கள். மீண்டும் விழுந்து வணங்கினார்கள்.

சோழ தேசத்தின் அதிகாரிகள், சேனாதிபதிகள், கலைஞர்கள், கப்பல்கட்டும் வித்தையை தெரிந்தவர்கள், கயிறு முறுக்கும் வித்தையை கண்டவர்கள், பெரும் கடற்போருக்கு தொடை தட்டி தயாராக இருப்பவர்கள் அத்தனை பேரும் மிக அமைதியாக, கட்டுண்டவர்களாக இருப்பது வீரமாதேவியை நெகிழ்த்தியது.

இதுதான், இதுதான் சோழதேசம். இந்த சோழ தேசம் ஜெயிக்காமல் வேறு எந்த தேசம் ஜெயிக்கும். இந்த கட்டுகோப்பு தான் நாகரீகம். இந்த நாகரீகம்தான் சோழ தேசத்தின் கட்டுக் கோப்பு. இந்த நாகரீகமும், கட்டுக் கோப்பும் ஒன்றை ஒன்று முறுக்கி நிற்கின்றன. இவைகள் சொல்லித் தராமல் வந்தன. ஒரு நல்ல வழிகாட்டி இருக்கிறார் என்று இராஜேந்திர சோழரை முழுமனதாக ஏற்றுகொண்ட இந்த மக்கள் கைகூப்பி நிற்கிறார்கள். அந்த இராஜேந்திர சோழர் என்ன சொன்னாலும் செய்ய தயாராக இருக்கிறார்கள். அவரை மிஞ்சி இங்கு எதுவும் நடந்து விடாது. அந்த பலத்தில்தான் இராஜேந்திர சோழர் வடக்கே வாலாட்டுகின்ற மேலைசாளுக்கியத்தை முட்டி உடைக்கப் போயிருக்கின்றார். இந்த கட்டுக் கோப்புதான் கடற்படை, இந்த கட்டுகோப்புதான் கருங்கல்விமானம். இந்த கட்டுக்கோப்புதான்

போர்படை, இந்த கட்டுக்கோப்பு தான் விவசாயம். இந்த கட்டுக் கோப்புதான் உலகளந்த பெரிய விஷயம். இந்த கட்டுக்கோப்பு தான் நெசவு, இந்த கட்டுக்கோப்புதான் மற்ற கலைத்திறன்கள், கவிதைகள் எல்லாமும்.

சோழதேசம் என்பது நாகரீகம். அந்த நாகரீகம் கட்டுக் கோப்பிலிருந்து வந்திருக்கிறது. அந்த கட்டுக்கோப்பு சைவ சமயத்தை அடிப்படையாக கொண்டிருக்கிறது. அந்த சைவ சமயம் மிக ஆதியானது. அந்த சைவ சமயம் எதுவுமே நிரந்தர மில்லை என்ற தத்துவத்தை அடிப்படையாகக் கொண்டது. இருக்கும் வரை சிறப்பாக வாழ் என்று மக்களை புரிந்து கொள்ள வைத்திருப்பது. எதுவும் முக்கியமில்லை எப்போதும் முக்கிய மில்லை அமைதியாக இருக்க என்ன செய்ய வேண்டுமோ அதைச் செய் என்று அந்த சைவமதம் சொல்கிறது. அந்த சைவ மதத் திலிருந்துதான் சோழ தேசத்து நாகரீகம் தோன்றியது.

பொங்குகின்ற காவேரி, அது தரும் உணவு, நீண்ட வனங் கள், அங்கிருந்து கிடைக்கும் மரங்கள். அடர்த்தியான சோலை கள் அவைகளிலிருந்து கிடைக்கும் காய்கள், கனிகள், மிகப் படர்ந்த புல்வெளி, லட்சக்கணக்கில் ஆடுகளும், மாடுகளும் உணவுக்கு பஞ்சமே இல்லாத மாதம் மும்மாரி பெய்கின்ற மழை உடைய தேசம் சோழ தேசம். 'சோழ தேசம் சோறுடைத்து' சோற்றிலிருந்து நல்ல பண்புகள் எழுந்தன. அந்த பண்புகள் ஒன்றிணைந்து மிகப் பெரிய படையாக மாறியிருக்கின்றன. அந்தப் படை மேலை சாளுக்கியம் போய் கதவு தட்டியிருக் கிறது. இப்பொழுது மரக்கலன்கள் ஏறி இன்னும் தொலைதூரம் தொலைதூரம் போய் கதவு தட்டும், கோட்டை உடைக்கும், தீக்கிரையாக்கும், கயவர்களை கட்டி இழுத்து வரும். அது ஒரு நாகரீகத்தை நிலைநிறுத்திக் கொள்கின்ற ஒரு பெரிய முயற்சி, நாகரீகத்தை வளர்கின்ற ஒரு செயல்.

தாம் என்ன செய்து கொண்டிருக்கிறோம் என்பது புரிகிறது என்று வீரமாதேவி யோசித்தாள். அதேவிஷயத்தை உரக்க பரம னிடம் சொல்ல, பரமன் ஆமாம் ஆமாம் என்று ஆர்வத்தோடு அவளிடம் பேசினார். மிகச் சரியாக சிந்திக்கிறீர்கள். உங்களை ஏன் இராஜேந்திரர் கொண்டாடுகிறார் என்று எனக்கு தெரிகிறது. நீங்கள் மிக தத்துவார்த்தமாக பேசுகிறீர்கள். அதேசமயம் ஜனங் களின் மீது மாறாக் காதல் கொண்டிருக்கிறீர்கள். எந்த மகாராணியும்

இவ்வளவு தூரம் பயணப்பட்டு விட்டு இப்படி கோல் பிடித்தபடி நடந்து கொண்டிருக்க மாட்டாள். சுருண்டு விடுவாள். சோறு கொடு உறங்க வேண்டும் என்பாள். மது கொடு படுக்க வேண்டும் என்பாள். ஏதேனும் மறைவிடத்தில் போய் பெண்கள் சூழ படுத்துக் கொள்வாள். நீங்கள் இந்த கூட்டத்திற்கு நடுவே உட்கார்ந்து கொண்டிருக்கிறீர்கள். அவர்களில் ஒருவராக இருக்க வேண்டும் என்று ஆசைப்படுகிறீர்கள். நீங்கள் குனிந்து கடற் படையினரை வணங்கியது பார்த்து அவர்கள் கலங்கி போனார் கள். உங்கள் மீது மிகப் பெரிய அன்பு வைத்திருக்கிறார்கள் என்பது அடுத்தபடி அவர்களிடம் பேசியபோது தெரிந்தது.

மகாராணி. நான் உங்களை பாதுகாப்பின் பொருட்டே கண்டித்தும், மறுத்தும் பேசி வருகிறேன். மற்றபடி உங்கள் மீது எனக்கு எந்தவித கோபமும் இல்லை.'' மீண்டும் கை கூப்பினார்.

''சும்மா இருங்கள் பரமனாரே, நீங்கள் யார் என்று நான் அறிவேன். என்னைப் போல் நான்கு மடங்கு அனுபவம் கொண் டவர் நீங்கள். ஒரு படையில் உள்ள வீரர் ஒரு மகாராணியிடம் எப்படி நடந்து கொள்ளவேண்டும் என்று எழுதப்படாத ஒரு தர்மம் இருக்கிறது. அந்த தர்மத்தை கைக்கொண்டிருக்கிறீர்கள். இந்த தர்மம்தான் சோழ தேசத்தின் சட்ட திட்டம். இந்த தர்மம் தான் சோழ தேசத்தினுடைய வரையமைப்பு, இந்த தர்மம்தான் சோழ தேசத்தின் குடிப்படை கூட்டம்.

நெஞ்சில் கை வைத்து அவர்கள் நமஸ்காரத்தை ஏற்றுக் கொண்டால் போதுமாம். ஒருமுறை சோழம் என்று சொல்லிவிட் டால் போதுமாம். அது வணங்குவதற்கு உண்டான மரியாதை யாம். அடடா என்ன அற்புதமான ஜனங்கள்.

பரமனாரே சோழ தேசம் தோற்குமா. தலைமுறை தலை முறையாக இப்படி வந்தால் நமக்கு தோல்வி என்பது உண்டா. மேலை சாளுக்கியம் முழுவதையும் நம்மால் இணைத்து வாழ முடியாதா. அங்கும் சிவபூஜை செய்ய முடியாதா.'' ஆவலாகக் கேட்டாள்.

பரமன் மழபாடி சிரித்தார்.

''என்ன சிரிக்கிறீர்கள்?''

''இந்த நாகரீக சட்ட திட்டங்களுக்கு அப்பால் இன்னொரு விஷயம் இருக்கிறது மகாராணி.''

"என்ன?"

"விதி, தலைவிதி. உங்களுக்கு விதி, தலையெழுத்து நன்றாக இருப்பின் நீங்கள் ஊத்தை அடையாது சோழ தேசத்தில் வெகுநாள் வாழ்ந்து சோழ தேசத்தின் வளர்ச்சியை காண்பீர்கள். ஆனால் நீங்கள் மரணமடைவது உங்கள் கையில் இல்லை. உங்கள் ஊர் நாகரீகத்தில் இல்லை. அது வேறு, இது வேறு, உயிரோடு இருக்கும் வரை நாகரீகம். இறந்த பிறகு உங்களுக்கும், எனக்கும் எந்த சம்பந்தமும் இல்லை, அந்த ஊரும் உங்களை மறந்து போகும்.

மகாராணியாரே, ஊழ்வினை, விதி சரியாக இருப்பின் நமது திட்டங்கள் சரியாக வளரும், நமது திட்டங்கள் சரியாக நடப்பின் சோழ தேசத்தின் விஸ்தரிப்பு ஏற்படும். ஆனால் விஸ்தரிப்பு என்பது, போய் கொடி நாட்டிவிட்டு வருவது அல்ல. நம்முடைய பிள்ளைகள் அங்கு ஆட்சி செய்வது அல்ல. எனக்கு கீழே இறங்கியவுடன் வந்த முதல் தகவல் என்ன தெரியுமா."

"என்ன?"

பாண்டியர்கள் மறுபடியும் சோழ தேசத்தை தாக்க வரலாம். அதற்குண்டான வேலைகள் துவங்கியிருக்கின்றன."

"எங்கே?"

"மேற்கத்திய மலைகளில்."

"ஏன்?"

"மழை பெய்யவில்லை"

"எதனால்?"

"விதி, தலைவிதி மழை பெய்யவில்லை என்ற விதியினால் அங்கு வாழ்வதற்கு சிரமப்பட்ட பாண்டிய தேசத்து ஆபத்துதவிகளும், மற்றவர்களும் மலையிலிருந்து கீழே இறங்கி, ஒன்றாக திரண்டு, ஆறு வருடம் ஆயிற்று. சோழம் வந்து ஆட்சி செய்து. நாம் என்ன பிடுங்கிக் கொண்டா இருக்கிறோம் என்று உரக்கக் கத்தி ஒன்றாகி சோழ தேசத்தில் அங்கங்கே கலவரம் செய்கின்ற பயிற்சியோடு வந்திருக்கிறார்கள்.

ஒருபடை இறங்கிவிட்டது. இது போல பல நூறு படைகள். மலையிலிருந்து மதுரை நோக்கி வரலாம். காரணம் விதி. என்ன விதி. மழையின்மை என்கிற விதி. இந்த முறை நன்கு மழை

பெய்தால் சோழ தேசம் செழிப்பாகும். காவிரியில் நீர் புரண்டு வரும். பாண்டியர்கள் அடங்கி கிடப்பார்கள். மழையில் போர் பயிற்சி செய்வது கடினம். நான்கு நாள் போர் பயிற்சி தடைபட்டால் அதில் சோம்பல் ஏற்பட்டுவிடும். சேரர்கள் மழையில் வெளியே வரமாட்டார்கள். ஓலை குடிசைக்குள் சுருண்டு கொள்வார்கள். மழை நிற்கும் வரை தலைகாட்ட மாட்டார்கள். மழை நின்ற பிறகு விவசாயம் முக்கியமாகப் போகும். பிறகு போர் பயிற்சி என்பது எப்போது, ஆனால் மழை இல்லை என்பதால் மழையிலிருந்து கீழே இறங்கி போர் பயிற்சி என்று சமவெளியை நோக்கி வீரர்கள் வந்துவிட்டார்கள்.

இப்பொழுது புரிகிறதா வீரமாதேவி அவர்களே, நம்முடைய நாகரீகத்தையெல்லாம் தாண்டி நம்மை வழிநடத்திக் கொண்டிருப்பது விதி. தலையெழுத்து.'' அவர் சொல்ல, வீரமாதேவி கண்மூடினாள்.

''ஆமாம்'' என்றாள்.

ஒரு நாகரீகம் செழித்து வளர, அழிந்து போக விதி காரணமாகத்தான் இருக்கிறது என்பதை உணர்ந்து கொண்டாள்.

அதற்காக, விதி வருகிறது என்பதற்காக இயங்காமல் இருந்துவிட முடியுமா, இயங்கித்தான் ஆக வேண்டும். என்ன விதி இருந்தாலும் எதிர்த்து தான் ஆக வேண்டும். விதியை புறக்கணித்துத்தான் ஆகவேண்டும் என்ற எண்ணமும் வீரமாதேவிக்குள் உதித்தது. ஆனால் பேசவில்லை, மௌனமாக உட்கார்ந்திருந்தாள். பிறகு மெல்ல எழுந்து சுற்றி உள்ள ஜனங்களை பார்த்து இரண்டு கைகளையும் விரித்தாள்.

''அருகே வாருங்கள்'' என்று அழைத்தாள். கூட்டம் அவளுக்கு அருகே வந்து பெரும் கூச்சலோடு சுற்றிக் கொண்டது.

''அடியேய் உன்பெயரென்ன'' என்று ஒரு குழந்தையை நோக்கி கேட்க, அந்த குழந்தை ஏதோ கீச்சுக் குரலில் சொல்லியது. அந்த தமிழ் வேறு மாதிரியாக இருந்தது. அது ஈழத் தமிழ்.

இடுப்பு உயரத்திற்கு தட்டை கருங்கல்லாக இருந்ததில் ஒரு இளைஞன் படங்கள் வரைந்து கொண்டிருந்தான். உணவு தயாரிக்கும் இடத்திற்கு போய்வரலாம் என்று அந்த கொட்டகைக்குள் வேறு பக்கம் நடக்க, அவன் சிறிதே வெளிச்சம்

இருக்கின்ற இடத்தில் கொம்புகள் மீது பலகையை சார்த்தி குத்திட்டு உட்கார்ந்திருந்தான்.

''அவர் என்ன செய்கிறார். வினோதமாக இருக்கிறாரே'' என்று வீரமாதேவியார் தாணுமாலையரை கேட்டாள்.

அவர் ஒரு மரக்கலம் எப்படி இருக்க வேண்டும் என்று விதம் விதமாக முயற்சி செய்பவர். மூன்று தடி மரக்கலன்களை அவர் வரைந்து வைத்திருக்கிறார். நான்கு தடி மரக்கலன்களும் அவர் செய்திருக்கிறார். ஆனால் அதில் அவருக்கு திருப்தி யில்லை. அவை பாதுகாப்புடையவையாக இல்லை என்கிறார். சமீபத்தில் புயலில் கரையில் உள்ள சில படகுகள் சேதமடைந் தன. வெகுவும் ஆடின. நடப்பட்ட பனந்துண்டுகளுக்கு நடுவே முட்டி மோதி கொஞ்சம் ஆப்புகள் அசைந்தன. மரக்கலன் களுக்கு நீர் பொங்கி வந்துவிட்டது. மரக்கலனுக்குள்ளே நீர் வந்துவிட்டால் மரக்கலன் அமிழும். பிறகு நீரை மொண்டு ஊற்றுவது மாளாத விஷயம்.

ஏன் ஆப்புகள் நகர்ந்தன. இன்னும் ஏன் இறுகவில்லை என்று கடந்த சில மாதங்களாகவே தலையை பிடித்து உட் கார்ந்து கொண்டிருக்கிறார். நேற்று முன்தினம் ஏதோ ஒரு முடிவுக்கு வந்துவிட்டேன் என்பதாகச் சொன்னார். அவர் எழுந்திருக்கவில்லை என்று நினைக்காதீர்கள். ஒரு மாதிரியான சிந்தனையிலேயே எப்பொழுதும் இருப்பார். இடையறாது மரக் கலன் பற்றியே யோசித்துக் கொண்டிருப்பார் அல்லது கடல் அசைவை பார்த்துக் கொண்டிருப்பார். அவர் மிகச் சிறந்த ஒரு மாலுமி. ஆனால்.''

''என்ன ஆனால்,''

அவன் எழுந்துநின்றான். எழுந்து நிற்கும் போதே ஏதோ குறை தெரிந்திருந்தது. திரும்ப தாணுமாலையரை பார்த்தான். இளம்பிள்ளை வாதம். நொண்டித்தான் வர முடிந்தது. ஒரு காலை தாங்கித்தான் வர முடிந்தது.

''அடப்பாவமே,'' என்று வீரமாதேவி உள்ளுக்குள் கூவி னாள்.

''ஓய், தாணு, நான் ஒரு விஷயம் கண்டுபிடித்திருக்கிறேன். ஆப்பு அடித்தால் மட்டும் போதாது. வெளியே கயிறு சுற்றினால் போதாது. வெளியே கயிறு சுற்ற நிறைய பனங்கயிற்றில் சுற்ற

வேண்டியிருக்கிறது. அது கப்பலுக்கு எடையை அதிகரிக்கிறது. அப்படி பக்கத்தில் பக்கத்தில் கயிறு சுற்றாது இடைவெளி விட்டு கயிறு சுற்றினால் என்ன என்று தோன்றிற்று.'' தாணு மாலையர் பேசாது கேட்டுக்கொண்டிருந்தார்.

''ஆப்புக்கு துணையாக கயிறு இருக்க வேண்டும். அப்படி இல்லை என்பது அபிப்ராயம், ஆப்பின் மீது கயிறு சுற்றப்படுகிறது. ஆனால் ஆப்புக்கு அருகே இருக்கின்ற ஒரு அகலமான இடத்தில், முழங்கை இடைவெளியில் ஓட்டைகள் போட்டு வந்து ஓட்டைகளுக்கு நடுவே முன்னும், பின்னுமாக உள்ளும், வெளியாக பாம்பு போல் நெளிந்து ஒரு பனங்கயிறு வந்து இறுக்கினால் ஆப்பு அசையாது.

ஆனால் ஒரு தடிமனான கயிறை ஒன்று அல்லது இரண்டு சுற்று மரக்கலத்தை சுற்றி வைத்துவிட வேண்டும். அதாவது மரக்கலத்தின் நீளவாட்டிலேயே கயிறு போக வேண்டும். கயிறு போய் அங்கங்கே ஆணி அடித்தோ, ஆப்பு அடித்தோ நிறகப்பட வேண்டும். மரச்சுவரோடு ஒட்டி வைத்தாற் போல செய்ய வேண்டும். பனந்துண்டின் மீது மரக்கப்பல் இடித்தால் அந்த கயிறின்மீதுதான் அடி விழுமே தவிர மரத்தின் மீது அடிபடாது. தடிமனான கயிறு, இப்பொழுது இருப்பதைவிட இரண்டு பங்கு தடிமனான கயிறு. மெல்லிய கயிறு ஓட்டைகள் வழியே பாம்பு போல் நெளிந்து பலகையை இணைக்கும். தடிமனான கயிறு கப்பலை சுற்றி வந்து எந்த பக்கம் இடித்தாலும் அந்த இடியை கயிறு வாங்கிக் கொள்ளும். எப்படி என் யோசனை'' என்று கேட்க தாணுமாலையர் பெரிதாக தலையசைத்தார்.

நன்றாக இருக்கிறது. இது ஒப்பேறும் என்று தோன்றுகிறது. உடனடியாக இதைச் செய்ய வேண்டும் என்று பரபரத்தார்.

''யார் இந்த பெண்மணி.'' என்று கேட்க,

''அடேய் சும்மாயிரு, சக்ரவர்த்தி இராஜேந்திர சோழரின் மனைவி வீரமா தேவியார்.

அவன் கோணலாக நின்று இரண்டு கைகளை கூப்பினான்.

''எனக்கு சொந்த ஊர் திருவாரூர், நான் உழவர் தொழில்தான் செய்துகொண்டிருந்தேன். இப்படி கால் விந்தி, விந்தி மாடு ஓட்டுவதை, உழவர் தொழில் செய்வதை எல்லோரும் வேடிக்கையாக பார்த்தார்கள். என்னைப் போலவே நடித்து காட்டினார்கள். எனக்கு

கொஞ்சம் வெட்கமாகப் போய்விட்டது. இந்த கால் இப்போ தைக்குச் சரியாகாது. இந்தக் கால் வைத்துக் கொண்டு வேறு என்ன செய்யலாம் என்று நான் விதம்விதமாக யோசித்தேன். வீணைகள் செய்யும் மரத்தச்சில் இறங்கினேன். அதற்கு ஒன்றும் பெரிய மரியாதையில்லை. பிறகு, மரத்தை வைத்துக் கொண்டு வேறு என்ன செய்யலாம் என்று நானே மாதிரி மரக்கலன்கள் செய்தேன். அவர்களுக்கு பிடித்துவிட்டது.

இங்கு வா என்று நாகப்பட்டிணத்திற்கு அழைத்து போய் நாகப்பட்டிணத்திலிருந்து இங்கு கொண்டு வந்துவிட்டு விட்டார்கள். திருவாரூரே மறந்து போயிற்று. உழவே மனதில் இல்லை. இப்பொழுது முழுக்க முழுக்க கடலை பற்றியும், மரக் கலன்கள் பற்றி மட்டுமே சிந்திக்கிறேன்.

என் பெயர் குணாளன். கார் காத்த வேளாளர். நானே திட்டமிட்டு மூன்று தடி மரக்கலன் செய்திருக்கிறேன். அந்த மரக்கலன் வெளியே போயிருக்கின்றன. நம்முடைய சோழ தேசத் தில் மரக்கலன்கள் அதிகம் செய்ய வேண்டும் அம்மா. நீங்கள் சக்ரவர்த்தி இராஜேந்திர சோழரிடம் சொல்லுங்கள். மிகப் பெரிய மரக்கலன்கள் நம்மால் செய்து விட முடியும். சீனத்து மரக்கலன்கள் போல சிங்கமுகம் வைத்து அல்லது யாளி முகம் வைத்து அல்லது நம்முடைய ரிஷப முகம் வைத்து கூட செய்து விடலாம். கடல் கன்னியின் உருவம் வைத்த மரக்கலனைக் கூட நாங்கள் பார்த்திருக்கிறோம்.''

''ஒரு நாளைக்கு எத்தனை மரக்கலன்கள் செய்ய முடியும்.'' வீரமாதேவி கேட்டாள்.

''கேள்வி தவறு. ஒருமாதத்திற்கு எத்தனை மரக்கலன்கள் செய்ய முடியும் இது ஆள் தொகையை பொறுத்தது. இப்பொழுது இருக்கின்ற ஆட்களை வைத்துக் கொண்டு ஒரு மாதத்திற்கு ஒரு மரக்கலன் செய்யலாம்.''

''அதிக மரக்கலங்கள் வேண்டுமென்றால் அதிக ஆட்கள் தேவையா.''

''ஆட்கள் மட்டும் தேவையில்லை. ஆச்சாரிகள் மட்டும் போதாது. காடுவெட்டிகள் வேண்டும்.''

''என்ன?''

''நல்ல மரங்களை வெட்டி கடலில் போட்டு இழுத்து வருபவர்கள் வேண்டும். தரையில் மரங்களை இழுத்து வருவது கடினம். அதற்கு யானைகள் வேண்டும். யானைப் பாகர்கள் வேண்டும். தாணுமாலையர் போல மரத்தை தேர்ந்தெடுப்பவர் வேண்டும். பிறகு ஆப்பு அடித்து உயரே தூக்கி அந்த தடியை இரண்டாக அறுப்பவர்கள் வேண்டும். பலகை பலகையாக அறுப்பவர்கள் வேண்டும். அறுப்பதுதான் மிகப் பெரிய காரியம். அந்த அறுப்பவர்கள் செய்கின்ற அந்த அரங்களை, உளிகளை, செம்மட்டிகளை நமக்கு செய்து தருகின்ற கருமார் வேண்டும். கயிறு திரிப் பவர்கள் மிகுதியாக வேண்டும். தென்னை மரங்கள் அடர்ந்த பகுதியிலிருந்து கயிறுகள் செய்து அங்கிருந்து நமக்கு அனுப்புபவர் வேண்டும்.

சேர தேசத்தில் கயிறுகள் அற்புதமாக செய்கிறார்கள். எனவே ஆட்களை அனுப்பி கடல் வழியே சேர தேசத்து கயிறுகளை கொண்டுவர வேண்டும்.''

''மரக்கலன்கள் செய்வதற்கு தோதான இடம் எது?''

''முல்லைத் தீவு. நாகப்பட்டிணத்தில் செய்ய முடியாது. இராமேஸ்வரத்திற்கு அருகே இருக்கின்ற சிறு தீவுகளில் செய்ய லாம். கன்னியாகுமரியில் எந்த மரக்கலனும் நிற்காது. அதிக ஆட்டம் இருக்கும். இரண்டு கடல்கள் சந்திக்கின்றன அல்லவா. அங்கே மீன் பிடிப்பது கூட கடினம். இராமேஸ்வரம் மீன் பிடிப் பதற்கு தோதானது. முழங்கால் அளவுக்கு கடல் ஜலம். வெகு தூரம் வெகு பெரும் பரப்பு இருக்கும். கொஞ்சம் மேலேறும். கீழிறங்கும். அதிகம் போனால் கழுத்து வரை ஏறுமே தவிர கீழிறங்காது. அந்த இடத்தில் கப்பல் தளம் அமைக்கலாம். பூம்புகாரில் கடற்படை தளம் அமைக்கலாம். ஆனால் மரக்கலன் கள் வந்து போகின்ற இடமென்றால், வியாபாரம் என்றால் இந்த வேலையை அதிகம் செய்ய முடியாது. எதற்காக அதிக மரக் கலன்கள் வேண்டுமென்று கேட்கிறீர்கள்.'' அந்த இளைஞன் ஆவலோடு கேட்டான்.

''கடற்படை ஒன்றை தயார் செய்ய சக்ரவர்த்தி எண்ண மிட்டிருக்கிறார். என்னை போய் சுற்றி பார்த்து வர அனுப்பினார்.''

''கடற்படையா, எதற்காக கடற்படை. மறுபடியும் இலங்கை யின் மீது படையெடுப்பா.''

''இலங்கையின் மீது படையெடுக்க மரக்கலன்கள் தேவை யில்லை. படகுகள் போதும். ஆனால் வெகுதூரம் போவதற்கு மரக்கலன்கள் வேண்டும்.''

''வெகுதூரம் என்றால்''

''ஸ்ரீ விஜயம்.'' நிதானமாகச் சொல்ல, அவன் பெரிதாக விழி உயர்த்தினான்.

''அப்படியா. ஸ்ரீ விஜயத்திலிருந்து படகுகள் இங்கே வருகின்றனவே. அவை வடக்கு பக்கம் வராது தெற்கு பக்கம் போய் சிங்களவர்களோடு பேசிக் கொண்டிருக்கின்றன. சிங்களப் படகுகளை ஏற்றிக் கொள்கின்றன. சிங்களவர்களோடு வியா பாரம் செய்கின்றன, இந்தப் பக்கம் வருவதில்லை. அவைகள் நம்மை அதிகம் மதிப்பதில்லை. வா, வா என்று கை ஆட்டி னாலும் அவைகள் மதிப்பதில்லை. பதிலுக்கு கெட்ட சைகைகள் தான் செய்கிறார்கள். என்ன திமிர் என்ற கோபம்தான் வருகிறது.'' வீரமாதேவி தாணுமாலையரை பார்த்தாள்.

அவர் பிறகு சொல்கிறேன் என்று தலையசைத்தார்.

''ஸ்ரீ விஜய கப்பல்கள் இங்கு வந்து என்ன வியாபாரம் செய்யும்.''

''மரம்தான்.''

''மரமா. ஸ்ரீ விஜயத்து தேக்குமரங்கள் மிக வலுவுள்ளவை என்று நான் கேள்விப்பட்டிருக்கிறேனே, அரண்மனையில் பல பலகைகள், கதவுகள் மரத்தளங்கள் அந்த தேக்கில் செய்யப்பட் டிருக்கின்றனவே.''

''உண்மை. அவர்கள் தேக்குக்காக வரவில்லை. புங்கைக் காகவும், வேங்கைக்காகவும் வருகிறார்கள். அவை இலங்கை யின் வடக்கு பக்கமும் கிடைக்கின்றன. தெற்கு பக்கமும் கிடைக் கின்றன. அங்கிருந்து மரங்கள் அறுத்து எடுத்துக் கொண்டு போய் விடுவார்கள்.''

''மரங்களை மரக்கலன்களில் ஏற்றுவார்களா, தாங்குமா.''

''மரக்கலன்களில் எப்படி மரத்தை ஏற்ற முடியும். அவை பெரிய பெரிய தடியாக அல்லவா இருக்கும். அவைகளை ஒன்றாக இணைத்து, கயிறு போட்டு இறுக்கி, மிகப்பெரிய சதுரமான அல்லது செவ்வகமான பலகைகளைப் போல செய்து கொள் வார்கள். அதாவது உருளை உருளையான மரங்கள் கயிறால்

பிணைக்கப்பட்டு கடலில் இழுக்கப்படும். கடலில் மிதக்கும். அவைகளை கப்பல்களில் பிணைத்து இழுத்து கொண்டு போவார்கள். நல்ல காற்றும், நீரோட்டமும் தெளிந்த இடத்தில் கப்பல் போய்விட்டால் வேங்கை மரங்கள் அந்த பட்டை பலகைகள் வெகு வேகமாக மரக்கலத்தின் பின்னே வந்துவிடும். சில சமயம் மரக்கலத்தின் மீது போய் இடிப்பதும் உண்டு. இடிக்காமல் இருக்க, அந்த மரங்களை குத்தி திசை திருப்ப ஆட்கள் காத்துக் கொண்டே இருப்பார்கள். காற்று நல்லபடி இருந்தால் ஏழு நாட்களில் வேங்கை மரங்கள் அங்கு போய் விடும்.

ஒரு பட்டை அடுக்குக்கு இருபது மரங்கள், இருபத்தியோரு மரங்கள் இருக்கும். அந்த மாதிரி ஐந்து, ஆறு ஒன்றன்பின் ஒன்றாக கோர்த்து இழுத்து கோர்த்துக் கொண்டு வருவார்கள். கயிறு அங்கே கிடைக்காது. இங்கே கயிறு வாங்குவார்கள். அவர்களுடைய விருப்பம் மெல்லிய மணிக்கயிறுகளாக இருக்கும்.''

''ஏன் உறுதியான கயிறு இல்லை.''

''மெல்லிய கயிறுகளை வாங்கி அவர்கள் வேறு ஏதோ சாயம் தோய்த்து, உலர்த்தி இன்னும் உறுதியாக்கி கப்பல் கட்ட பயன்படுத்துகிறார்கள்.''

''எப்பொழுது சமீபமாக வந்தார்கள்.?''

''போன வாரம் கூட ஆறு பட்டை பலகையோடு ஒரு கப்பல் போயிற்று.''

''ஆனால் இது சாதகமான நேரமா.''

''இதுதான் சாதகமான நேரம். ஸ்ரீ விஜயத்து கப்பல்கள் தெற்கு நோக்கி போகும்போது மிக அழகாக போய் சேர்ந்து விடும்.''

''ஆனால் ஸ்ரீ விஜயம் நேர் கிழக்காக அல்லவா இருக்கிறது.''

''அது பாய்மரங்களை சரியாக வைத்துக் கொண்டால் அது வடக்கு நோக்கி போவது போல போய் ஸ்ரீ விஜயத்தை தொட்டு விடும். உதாரணமாக இலங்கையின் பின்புறமிருந்து ஸ்ரீ விஜயத்தை நீங்கள் கோடு போட்டால் அது அனேகமாக தென்கிழக்கு காற்று வழியில்தான் இருக்கிறது. எனவே தென்கிழக்கு காற்றை பயன்படுத்திக் கொண்டு வேங்கை மரங்களோடு அவர்கள் போய் விடுவார்கள். இந்த பக்கம் வந்தால் மறுபடி

கப்பலை திருப்பி அத்தனை கனத்தை இழுத்துக் கொண்டு போவது கடினம்.''

''இம்மாதிரி எத்தனை மரக்கலன்கள் வருகிறது?''

''சமீபமாய் அதிகமான மரக்கலன்கள் வருகிறது.''

''அதற்கு என்ன அர்த்தம்.''

''அங்கே மரக்கலன்களும், நாவாய்களும் செய்யத் துவங்கி விட்டார்கள் என்று அர்த்தம்.''

''எதற்காக?''

''அது கடலைச் சார்ந்த நாடு. இரண்டு பக்கமும் கடல் உள்ள நாடு. ஆகவே, நடுவே கால்வாய் போல் கடல் ஓடுகின்ற நாடு. எனவே வெகு நிச்சயமாக அவர்கள் மரக்கலன்களின் அடிப்படையில்தான் வாழ்வார்கள். அதுதான் அவர்களுக்கு அடிப் படை வாழ்வாதாரம், நாம் நிலம் சார்ந்த நாடு. அவர்கள் கடல் சார்ந்த நாடு, பெரிய நிலப்பரப்புகள் ஏதும் இல்லை.''

''இங்கே உடனடியாக அதிக மரக்கலன்கள் தயாரிக்க முடியுமா.''

''மழையை பொறுத்தது.''

''என்ன.''

''தெற்கத்தி மழை இன்னும் வரவே இல்லை, கன்னியா குமரியை இன்னும் தொடவேயில்லை. சேர தேசத்திற்கு வர வில்லை. அவைகள் வலுவாக இருந்தால், வேகமாக இருந்தால் ஒரு வேலையும் செய்ய முடியாது. எல்லாவற்றையும் தூக்கி பெட்டியில் போட்டு விட்டு, துண்டை போர்த்திக் கொண்டு உட்கார்ந்து விட வேண்டும். இந்த பக்கம் மழை அதிகமாக இருக்கும். கேரளத்திலிருந்து தப்பி வந்த மழை இங்கே ஒரு அடி அடித்து விட்டுத்தான் போகும். எனவே, வேலைக்கு ஆகாத நேரம் இது.

வறண்ட காலங்களில் உட்கார்ந்து விடலாம்.''

''ஆனால் இப்பொழுது சேர தேசத்தில் மழை இல்லை அல்லவா.''

''ஆமாம். திசை தப்பித்துவிட்டது என்கிறார்கள். எட்டு வருடங்களுக்கு ஒருமுறை, பன்னிரெண்டு வருடங்களுக்கு

ஒருமுறை இம்மாதிரியான ஒரு வறட்சி ஏற்படத்தான் செய்யும் என்கிறார்கள். அப்படி மழை பெய்யவில்லையென்றால் உடனே மரக்கலன்கள் செய்வதற்கு ஆரம்பித்துவிடலாம்.''

''ஒரு மாதம் ஒரு மரக்கலம். இப்போது இருக்கின்ற ஆட்களுக்கு''

''ஆமாம்.''

''இன்னும் எத்தனை பேர் வர வேண்டும்.''

''வேலை தெரிந்தவர்கள் வந்தால் ஒரு மாதத்திற்கு மூன்று மரக்கலன்கள் செய்துவிடலாம். ஒரு வருடத்திற்கு முப்பத்தாறு மரக்கலன்கள் செய்யலாம். இரண்டு மூன்று வருடங்களில் நூறு நூற்றி இருபது மரக்கலன்கள் செய்துவிடலாம். ஆனால் இன்னொரு ஆயிரம் பேருக்கு குறைவான கூட்டம் ஈழத்திற்குள் வரவேண்டும். எங்களுக்கு அரிசியும், பருப்பும் மிகுந்த தேவை. வருகிறது. சிலசமயம் தட்டுப்பாடு ஆகிறது. அரிசி, பருப்பு நாங்கள் வாங்குவதில்லை. இங்குள்ள அரசாங்கம், இங்குள்ள தலைமை அதிகாரிகள் அவைகளை எங்களுக்கு கொடுத்து கூட்டாஞ்சோறு செய்கிறார்கள். வீடு வீடாக நாங்கள் வாழ்க்கை நடத்துவதில்லை. இந்த பெரிய கொட்டகைகளில் துணிகள் கட்டி அதற்கு நடுவே வாழ்ந்து கொண்டிருக்கிறோம். எல்லோருக்கும் சோறு என்று பொதுவாக தருகிறார்கள்.

எனவே, இந்த வாழ்க்கை முறை வேறாக இருக்கிறது. தெருவோ, இரண்டு பக்கமும் வீடோ, வாசலில் கோலமோ, பின்பக்கம் தொழுவமோ எங்களுக்கு இல்லை, நீண்ட நெடுங் கொட்டகைகளில் மரத்தடிகளுக்கு நடுவே பாய்மரங்களுக்கு நடுவே நாங்கள் வாழ்கிறோம். இது வேறுவிதமாக இருக்கிறது. உடனடியாக எங்களுக்கு தேவை.''

''என்ன?''

''மருத்துவர்கள் வேண்டும். எங்களுக்கு தெரிந்த வைத்தியம் செய்து கொள்கிறோமே தவிர கொசுக் கடியால் ஜுரம் வந்து இறந்து போகிறவர்கள் உண்டு, வடக்கிலிருந்து வீசுகின்ற காற்றில், ஏற்படுகின்ற பனியில் அதிகம் உற்பத்தியாகிறது.'' அவன் இடைவிடாது பேசி நிறுத்தினான். தாணுமாலையர் அவன் பேசட்டும் என்பது போல கை கட்டிக் கொண்டிருந்தார்.

''நன்றி குணாளன். நீங்கள் நிறைய தகவல் தந்திருக்கிறீர்கள். அத்தனையும் மண்டையில் ஏற்றி வைத்துக்கொள்கிறேன். உடனடியாக நான் என்ன உதவி செய்ய முடியுமோ. அதை செய்கிறேன்.'' அவள் சமைக்கின்ற இடத்திற்கு போனாள். அவளுக்கு மனை போடப்பட்டது. மனையில் உட்கார்ந்தாள். பிறகு எதிரே உள்ள ஆசனத்தில் இலை பரிமாறப்பட்டது. பெரிய பெரிய வாழை இலைகள் இருந்தன. மந்தார இலைகளை பிணைந்தும் தட்டுகள் போல செய்திருந்தார்கள். வாழை இலையில் அவளுக்கு கறியமுது வைத்தார்கள். பிறகு அன்னம் சாய்த்தார்கள். பிறகு குழம்பு ஊற்றினார்கள். தேனில் தோய்த்த பலாச்சுளையை தனியாக வைத்தார்கள்.

குழம்பு ருசியாக இருந்தது. கொஞ்சம் காரமாக இருந்தது. தேங்காய் துருவி போட்டு ஒரு சாதம் செய்திருந்தார்கள். அது நெய் வாசனையில் மிக ருசியாக இருந்தது. காரமான குழம்புக்கு நடுவே தேங்காய் சாதம் சாப்பிட்டாள். தேங்காய் பிழிந்து தேங்காய்பால் எடுக்கப்பட்டு இருந்தது. பலாச்சுளையை சாப்பிட்டு விட்டு பிறகு அந்த தேங்காய் பாலை சாப்பிட்டாள். வயிறு நிறைந்தது.

குதிரை ஏறி இன்னும் உள்பக்கம் போகவேண்டும் என்று தோன்றியது. அவள் பரமனோடு பேசினாள், பரமனும் அவளும், நூறு வீரர்களும் கானகம் நோக்கி பயணப்பட்டார்கள். கூடவே தாணுமாலையர் வந்தார். மரங்களைப் பற்றி தெரிந்து கொள்ள அவள் திட்டமிட்டாள்.

அவளுடைய கணவனும், சக்ரவர்த்தியுமான இராஜேந்திர சோழர் அவளுக்குள்ளே புகுந்து அவர் என்ன செய்ய விரும்புகிறாரோ அதை தன் மூலம் செய்வது போல ஒரு உணர்வை அவள் அனுபவித்தாள்.

மரக்கலன்கள் வேண்டும். ஸ்ரீ விஜயத்தை ஜெயிக்க வேண்டும் என்ற எண்ணமே அவளுக்குள் இருந்தது. அதற்கு என்ன வேண்டுமானாலும் செய்ய சோழ தேசம் தயாராக இருக்க வேண்டும் என்ற கோபமும் ஏற்பட்டது.

அவர்கள் மேற்கு தொடர்ச்சி மலையிலிருந்து கீழிறங்கினார்கள். அப்படி இறங்குவதற்கு ஒரு நல்ல காரணம் இருந்தது.

இது மழை நேரம், மழை நேரத்தில் கீழே இறங்கினால் சறுக்கி விழுந்து செத்து போக முடியும் அல்லது மழை தாங்காது வெளியே வருகின்ற விஷப் பூச்சிகளுக்கு, விலங்குகளுக்கு இரையாக வேண்டியிருக்கும். மழை இல்லை என்பதோடு, வறட்சி அதிகரித்திருக்கிறதோடு இந்த நேரத்தில் இறங்கி விடுவது நல்லது என்று அவர்களுக்கு தோன்றியது. அதுமட்டும் காரணமல்ல, சோழ தேசத்தை விட்டு இராஜேந்திர சோழன் வெகு தூரம் போய்விட்டான் என்று அவர்களுக்கு தகவல் வந்தது. அவன் ஒழிந்தான் என்பது போல அவர்கள் நிமிர்ந்தார்கள்.

மேலைசாளுக்கியத்தோடு போரா, வேங்கியை கைப்பற்ற முயற்சியா. அது பாட்டுக்கு நடக்கட்டும். இது சரியான நேரம். பாண்டிய தேசத்தை நாம் கவர்ந்து கொள்வோம். கவர முடியா விட்டால் என்ன கலவரம் செய்வோம். சோழன் நிம்மதியாக இருக்க முடியாது. கூடாது..

மதுரையை பார்த்து எவ்வளவு நாளாயிற்று, மதுரையில் உள்ள கோவில்களுக்குப் போய், குளங்களுக்குப் போய் குளித்து எவ்வளவு நாளாயிற்று, நீண்ட, நெடிந்து உள்ள சாலைகளில் நடந்து எவ்வளவு நாளாயிற்று, அடிக்கு பயந்து, உதைக்கு பயந்து, கொன்று விடுவானோ என்று பயந்து மலைமீது ஏறி உள்ளுக் குள்ளே இரகசியமான வழிகளால் போய் ஒளிந்து கொண்டோம். படைகள் வராத இடத்திற்கு போய் எந்த அரவமும் காட்டாமல் பதுங்கிக் கொண்டோம். தேடுதலுக்கு முற்படாது சோழப்படை கள் மலை உச்சியில் இறங்கி சேர தேசத்தை தாக்கிவிட்டு, அதே வழியாக இறங்கி திரும்பிவிட்டன. மூன்று வருடமாயிற்று, மலையிலேயே வாழ்ந்து கொண்டிருக்கிறோம்.

* * *

அத்யாயம்

49

பதினெட்டு வருடங்கள் இருக்குமா, இல்லை அதற்கு மேலும் ஆயிற்று.

காலக்கணக்கு தெரியவில்லை. ஆழி பேரலை போல உடையார் இராஜராஜன் ஆண்ட சோழ தேசத்தின் பெரும் படைகள் மதுரையை சூழ்ந்து கொண்டது. எழுந்து நின்று போரிட பாண்டியர்களுக்கு முடியவில்லை. பாண்டியன் அமரபுஜங்கன் முதலில் காணாமல் போனான். மேற்கு தொடர்ச்சி மலையில் போய் உட்கார்ந்து கொண்டான். ஊரை காவல் காத்த இடங்கை, வலங்கை வீரர்கள் அசாமல் சோழப்படையோடு நாள் கணக்கில் போர் செய்தனர். மதுரையை விட்டு பின்னடைந்தன. இரவு நேரம் மதுரையை தாக்கி போரிட்டன. போருக்கு துணையாக சேரர்களும், மேலைசாளுக்கிய வீரர்களும் வந்திருந்தார்கள்.

ஆனால் போர் திட்டமிடாத போராகத்தான் இருந்தது. திடீரென்று யாருடைய அனுமதியின்றி, எந்தவித திட்டமிடலும் இன்றி மேலை சாளுக்கிய வீரர்கள் மதுரையை நோக்கி போவார்கள். கலவரம் செய்வார்கள். பிறகு பின்னடைந்துவிடுவார்கள். இது என்ன விதமான போர் என்று சீறினால், 'இதுகூட செய்யாமல் இருக்கிறீர்களே' என்று பாண்டியர்களைப் பார்த்து கேலி செய்வார்கள்.

சேரத்து நம்பூதிரிகள் இதை ஆதரிக்கவும் இல்லை. மறுக்கவும் இல்லை, எல்லாம் தெரிந்தது போல உர்ரென்று உட்கார்ந்திருந்தார்கள். என்ன செய்யலாம் என்று பாண்டிய வீரர்கள் மிகக் கவலையோடு அவர்களிடம் கேட்டபோது, ''நீங்கள் சொல்லுங்களேன், உங்களுக்கு மூளை இருக்கிறதல்லவா. ஒவ்வொரு முறையும் எங்களையே கேட்கிறீர்களே.'' என்று சீறி விழுந்தார்கள். மிகப் பெரிய அவமானமாகப் போயிற்று.

''என்ன செய்யலாம் என்று கேட்கிறாயா. முதலில் உங்களை விட்டு ஓடி ஒளிந்த அமரபுஜங்களை கழுவில் ஏற்ற வேண்டும். அதை செய்துவிட்டு பிறகு யோசிக்கலாம். எங்களின் ஆத்திர மெல்லாம் உங்களை விட்டு ஓடிப்போன அரசரிடம் இருக் கிறது'' என்று எரிந்து விழுந்தார்கள். இன்னும் கேவலமாக இருந்தது.

''கோபங்கள் வேண்டாம், திட்டமிட்டு சோழனை எதிர்ப் போம்'' என்று சொன்னார்கள் பாண்டிய வீரர்கள்.

''நாளை திட்டமிடுவோம்'' என்று சேர வீரர்கள் வாக்களித் தார்கள். நிம்மதியாக படுக்கப்போன போது மறுநாள் காலை ஒரு சேர வீரர் கூட இல்லை. எல்லோரும் மலை தாண்டி கேரளத் திற்கு போய்விட்டார்கள். மிகப் பெரிய அதிர்ச்சியாக இருந்தது.

''அவனை நம்பினால் இப்படித்தான்'' என்று சாளுக்கிய வீரர்கள் கை கொட்டினார்கள். நான் இருக்கிறேன் கவலைப் படாதே என்று சொன்னார்கள். ஆனால், எதற்கும் கட்டுப்படாது கூச்சலாய் ஆர்ப்பாட்டமாய் பேசினார்கள். பாண்டிய வீரர் களுடைய மிக மோசமான காலம் அது. பாண்டிய தேசத்து மக்களின் மிக அவலமான நேரம் அது.

கோட்டைக் கதவுகள் அடித்து பிளக்கப்பட்டன. பெரிய மாளிகைகளில் யானை வைத்து இழுத்து கற் குவியலாய் சரிந் தன. வயல் வெளிகளில் யானைகள் மேய்ந்தன. குதிரைகள் மேய்ந்தன. கோவில்களில் கதவு சார்த்திக் கொண்டு சோழ வீரர்கள் உறங்கினார்கள். சிவாச்சாரியாரை மட்டும் அனுமதித்து ஆறு வேளை பூஜையும் ஒழுங்காக செய்வித்தார்கள். ஆனால் பாண்டிய தேசத்து மக்களோ, வீரர்களோ உள்ளே வரக்கூடாது என்று சொல்லி விட்டார்கள்.

சோழ வீரர்கள் பகுதி பகுதியாக பிரிந்து இராமேஸ்வரம் நோக்கி ஒரு குழுவும், தொண்டி துறைமுகம் நோக்கி ஒரு குழு வும், குமரி முனையை நோக்கி ஒரு குழுவும், மலை நாடு நோக்கி ஒரு குழுவுமாய் பிரிந்து தாக்கினார்கள். மதுரையை வசப்படுத் தினார்கள். பெரிய வீடுகளில் உள்ள அதிகாரிகளை அடித்து துரத்தி விட்டு, அந்த குடும்பங்களை மதுரையை விட்டு அகற்றி விட்டு, அந்த மாளிகைகளை வசப்படுத்திக் கொண்டார் கள். அந்த இடத்தில் அலுவலகங்கள் திறந்தார்கள். சிற்பிகள்,

கொத்தனார்கள், துணி நெய்பவர்கள், செக்காட்டுபவர்கள், தச்சு வேலை செய்பவர்கள், பொன் வேலை செய்பவர்கள், உலோகச் சிலை செய்பவர்கள், விவசாயிகள் என்று பார்த்து, பார்த்து அவர்களை அனுமதித்து விட்டு மற்றவர்களை கைது செய்தார்கள். எகிறுபவர்களை அடித்து துவைத்தார்கள். முடமாக்கினார்கள். ஒவ்வொரு நாளும் மதுரை வீதிகளில் யாரேனும் அடித்து நொறுக்கப்படுவது நடக்கும். மக்களைக் கூடச் செய்து அவர்களுக்கு நடுவேதான் பாண்டிய வீரர்களை அடித்து நொறுக்குவார்கள். மக்களுக்கு கடும் பீதியை ஏற்படுத்தினார்கள். மதுரையில் உள்ள கணிகையர்களை, தேவரடியார்களை மாட்டு வண்டிகளில் ஏற்றி தஞ்சை பக்கம் உள்ள ஊர்களுக்கு அனுப்பினார்கள்.

''உங்களுக்கென்ன ஆட்டமும், பாட்டமும்'' இதெல்லாம் தேவையில்லை. வாய் பொத்தி இரவெல்லாம் குத்திட்டு உட்கார்ந்திருங்கள். இதுதான் மதுரைக்கு சோழர்கள் தரும் தண்டனை என்று பறையறிவித்தார்கள். உழுது பயிரிட்டு அறுவடை செய்த போது அந்த நெல் சோழர்களுக்கு வேண்டுமென்று மிகப் பெரும் பகுதியை எடுத்துக் கொண்டு சிறுபகுதியை தந்தார்கள். அதிகம் சாப்பிட்டால் போரிடத் தோன்றும். உயிர் வாழ சாப்பிடு, என்று சொல்லிவிட்டு அதை உமி நீக்கி அரிசியாக்கி, பெரிய பானைகளில் சோறு வடித்து உருட்டி உருட்டி யானைகளுக்கு கொடுத்தார்கள். தாங்கள் வளர்க்கும் பசுக்களுக்கு வைக்கோல் எடுத்து வைத்துக் கொண்டார்கள். கயிறுகள் தயாரிக்கச் சொல்லி அதை நாகைக்கு எடுத்துக் கொண்டு போனார்கள். மலை நாட்டிலிருந்து இறங்கிய தேன், கிராம்பு, ஏலம் போன்றவைகள் சோழ தேசத்திற்கு அனுப்பி வைக்கப்பட்டன. வணிகர்களை உற்சாகப்படுத்தினார்கள். பாண்டிய தேசத்து வணிகர்களுக்கு கையிலே மீன் இலச்சினை கட்டச் சொன்னார்கள். கொண்டுபோய் சோழ தேசத்திற்கு கொடுத்து விட்டு, சோழ தேசத்து வணிகர்கள் என்ன கொடுக்கிறார்களோ அதை வாங்கிக்கொண்டு திரும்பச் சொன்னார்கள். பாண்டிய தேசத்து வணிகர்கள் குன்றிப் போனார்கள். ''இந்த அற்பக் காசுக்காகவோ நான் அவ்வளவு தொலைவு நடந்து வந்தேன்'' என்று அழுதார்கள். ''வராதே போய்விடு, மலைநாட்டிலேயே இரு, இங்கு வந்து எங்கள் முன்பு நீ புலம்புவது கேவலமாக இருக்கிறது. உயிர் வாழ வேண்டுமென்றால் சொன்னதைச் செய். இல்லையென்றால் ஓடிப்போ. ஒன்று செய்யுங்களேன்.

பாண்டியர்கள் எல்லாம் ஒரு படையாக திரண்டு ஈழத்திற்கு போய் விடுங்களேன். ஈழத்தில் தென்கரைக்கு போய் விடுங் களேன். அங்கு போய் ஈழத்தவர்களுக்கு கால் பிடித்து விட்டு, முதுகு சொறிந்து, குளிப்பாட்டி, தலை துவட்டி, முகம் சிரைத்து சௌகரியமாக, சுதந்திரமாக வாழுங்களேன். எதற்கு அழுகிறீர் கள்.'' என்று சொன்னார்கள். அது ஒரு நல்ல விஷயம் என்பதாக பாண்டியர்கள் புரிந்து கொண்டு இலங்கையின் தென்பகுதிக்கு போய் சரணடைந்த வரலாறும் உண்டு.

துறைமுகங்களில் இறக்குமதி செய்யப்பட்ட குதிரை களை நல்ல பொன் கொடுத்து யவனர்களிடம் வாங்கினார்கள். அவைகளை முன்னும் பின்னும் நடத்தி அரண்மனை முற்றத் தில் பயிற்சி செய்தார்கள். அந்த குதிரைகளில் உத்தமமான குதிரைகளை சோழ தேசத்திற்கு அனுப்பினார்கள். அப்படி அனுப்புவதற்கு பாண்டிய வீரர்களில் ஒரு பகுதியை தேர்ந் தெடுத்துக் கொண்டார்கள். எல்லா கடைகளிலும் புகுந்து முத்துக் களும், வலம்புரி சங்குகளும், சங்கறுத்த வளையல்களும் கொள்ளையடித்துக் கொண்டு போனார்கள். அரசு பொக்கிஷ அறையை திறந்து, தங்கமும், வெள்ளியும், மூட்டை மூட்டை யாக முத்துக்களும் எடுத்துக் கொண்டு சோழ தேசத்திற்குப் போய் தெருவில் போட்டு விற்றார்கள்.

பாண்டிய தேசத்து நகைகளால் சோழ தேசம் அலங்கரித்துக் கொண்டது. பாண்டிய தேசத்து ஏலக்காயும், தேனும் உபயோ கித்து பல் தெரிய சிரித்தது. பாண்டிய தேசத்து குதிரைகளால் சோழ தேசத்து வணிகம் மிகச் சிறப்பாக நடைபெற்றது. பாண்டிய தேசத்து யானைகளை தொண்டை தேசத்திற்கு அனுப்பி, கீழை சாளுக்கியத்தை காப்பாற்றுவதற்கு திட்டமிட்டார்கள். பாண்டிய வீரர்களை மூட்டை தூக்குபவர்களாகவும், கற்றளிகள் செய்ய கல் தூக்குபவர்களாகவும் வைத்துக் கொண்டார்கள்.

'அடேய், பாண்டி' என்று உரக்கக் கூப்பிட்டார்கள். அது 'நாயே' என்பது போல ஒரு தொனியில் இருந்தது. பாண்டியர் களால் எதிர்க்கவே முடியவில்லை.

அமரபுஜங்கன் என்ன ஆனார் என்று தெரியவில்லை. அவருக்கு துணையாக இருந்த பல தளபதிகள், உபதளபதிகள் மலையில் ஏறி ஒளிந்து கொண்டார்கள். மலையில் முழுவதும் தேட திடீரென்று சோழ வீரர்கள் புறப்பட்டார்கள். அப்பொழுது மலையின் சந்து பொந்துகள் நன்கு தெரிந்த பாண்டிய வீரர்கள்

சரிவில் போய் ஊன்றி நின்றார்கள். ஆறு மாதம், ஒரு வருடம் அந்த சரிவிலேயே கிடந்தார்கள். அந்த சரிவில் இரண்டு காலும் சேர்த்து வைத்திருக்க முடியாது. புல்தரை வழுக்கும். கொம்பூன்றி தான் நிற்க முடியும். சரிந்து விழுந்தால் வெகுதூரம் சரிந்து கொண்டு போய் அதலபாதாளத்தில் விழவேண்டியது தான் அல்லது எங்கேனும் பாறையில் முட்டி சிதற வேண்டியது தான். ஆனால் அது ஒரு பாதுகாப்பான இடம். அந்த சரிவில் யானைகள், புலிகள், ஓநாய்கள் வராது. வீரர்கள் படி இறங்க முடியாது. குதிரையில் பயணிக்க முடியாது.

அதேநேரம் அங்கு வாழ்வது கொடுமையானதாக இருக்கும். கொம்பு ஊன்றி ஒரு கால் கீழாகவும், ஒரு கால் மேலாகவும் தான் நிற்க வேண்டும். அப்படி இருந்து உடம்பே கோணலாகி விட்டது. நடையே வேறு மாதிரியாகி விட்டது. வேறு வழியில்லை. அந்த சரிவில் கிடைத்த பூக்களை, இலைகளை, தழைகளை, காய்களை உண்டு ஜீவித்தார்கள். எலும்பும், தோலுமாய் மாறிப் போனார்கள். எப்போதேனும் அரிசி கிடைக்கும். அதை அரணை கட்டை வைத்து நெருப்பாக்கி சோறு பொங்கி தின்பார்கள். சோறு தின்கிற பொழுதே அழுகை வரும். எப்படி வாழ்ந்த நான் இப்படி காட்டில் திரிகிறேனே என்ற வேதனை வரும்.

சோழ தேசத்து அதிகாரிகள் மிகச் சிறப்பான ஆட்சியை முதலில் நிறுவினார்கள். வைகைக் கரையை உயர்த்தி கட்டி னார்கள். விவசாயம் செழிப்புற வைத்தார்கள். இராஜேந்திர சோழனின் ஒரு மகன் இங்கே தலைமை ஏற்றான். இராஜராஜன் காலத்தில் சீரழிக்கப்பட்ட பாண்டிய தேசத்தை அவன் சீரமைத் தான். பாண்டியர்களுக்கு வரி விதித்தான். சோழ வீரர்கள் அதை வசூலித்து தங்கள் படைச் செலவுகளை தீர்த்துக் கொள்ளு மாறு செய்தான். கூடுதலாக வரியும், அதட்டலான பேச்சும், அடித்து பிடுங்குதலும் சோழ வீரர்களால் நடத்தப்பட்டன. வரைமுறையே இல்லாத வரி வசூலிப்பாக அது இருந்தது.

சேரதேசத்தில் இறங்கிய பாண்டிய வீரர்களும் சேர தேசத்து அரண்மனையில் கூலி வேலை செய்தார்கள். சேரர்களால் இழி வாக நடத்தப்பட்டார்கள். பாண்டிய தேசத்தை வென்று சில மாதங்களுக்கு பிறகு பல்வேறு வழியாக சேர தேசத்திற்குள் சோழப் படைகள் இறங்கின. குறிப்பாக, தெற்கு பக்கம் உள்ள கணவாய்களின் வழியாக சோழப்படைகள் திருச்சூரை தாக்கி

முன்னேறியது. உதகையை தீ வைத்து கொளுத்தியது. உதகை கோட்டையை முற்றிலும் நாசம் செய்தது. காந்தளூர் சாலை கடிகையை அடித்து நொறுக்கியது. சேர தேசத்தின் முது கெலும்பை உடைத்து எறிந்தது. சேரதேசத்தில் உள்ள மறவர் களும், அந்தணர்களும் எல்லா ஆயுதங்களையும் கீழே போட்டு விட்டு சோழப்படை முன்பு சரணடைந்தார்கள். மறுத்த கேர ளத்து வீரர்கள் சவுக்கால் அடிக்கப்பட்டார்கள். போ ஊரை விட்டு வெளியே போ என்று இழிவுபடுத்தப்பட்டார்கள்.

வாள்பிடித்த பல நம்பூதிரிகள் சேர தேசத்தில் படகு ஏறி வடக்கே வெகுதூரம் போய் மேலை சாளுக்கியத்தில் குடியேறி னார்கள். சிலர் இராமேஸ்வரம் வழியாக உள்ளே புகுந்து கிழக் கில் வெகு தூரம் பயணித்து ஸ்ரீ விஜயத்தில் குடிபுகுந்தார்கள். நம்பூதிரிகளுக்கு சோழ தேசத்தில் போய் இருக்க அவர்களுக்கு சம்மதம் இல்லை, பாண்டியர்கள் போல சோழ தேசத்தில் கூலி யாக இருக்க விரும்பவில்லை. அவர்கள் எங்கு போகிறோம் என்று தெரியாமல் சிதறி பல்வேறு இடங்களுக்கு போய் குடி யேறினார்கள். பாண்டிய தேசத்திலாவது மதுரை என்ற நகரம் இருந்தது. அப்படி எந்த நகரமும் இல்லாமல் வெறும் காடு களாக, பராமரிப்பு இல்லாத கிராமங்களாக சேர தேசம் மாறிப் போயிற்று.

சேரர்கள் எண்ணிக்கையில் குறைவானவர்கள். அவர்கள் வீட்டு பெண்டுகள் உட்பட சேர தேசத்தை விட்டு இடம்பெயர்ந் தார்கள். சேர தேசத்தையும், பாண்டிய தேசத்தையும் ஜடாவர்ம சோழ சுந்தர பாண்டியன் என்று பெயரிட்டுக் கொண்டு இராஜேந் திர சோழனின் இரண்டாவது மகன் ஆட்சி செய்கிறான். பார்ப் பதற்கு மிக அழகாக சிவ பெருமானைப் போல் இருக்கிறான். ஜனங்கள் அவன் பேச்சில் மயங்குகிறார்கள். ஜனங்கள் தொண் டர்களாக இருக்க முடிவு செய்துவிட்டார்கள். கை வினைஞர்கள் அடிமைகளாக வாழ கைகூப்பி ஒத்துக்கொண்டார்கள். மறவர் களுக்கு அங்கு இடமில்லை. எனவே, மறவர்கள்தான் காடுகளில் புகுந்து நல்ல காலம் வரும் என்று காத்திருந்தார்கள். அரிசி உணவை பார்த்து வெகுநாளாயிற்று, மரப்பட்டையை, மூலிகை வேரை, நீர் பிடித்து காய்ச்சி அதை குடித்து உயிர் வாழ்ந்தார்கள். மலை வாழை மரங்களை பாதுகாத்து அந்த பழங்களை உண்டார் கள். மூங்கில் அரிசியை சாப்பிட்டார்கள். கண்கள் பஞ்சடைந்து,

பூச்சிகளால் கடிக்கப்பட்டு, பாம்புகளால் தீண்டப்பட்டு ஒவ்வொரு வருடமும் பலநூறு பாண்டிய வீரர்கள் இறந்தார்கள். இருந்த சிலர் எப்போது மதுரை போவோம் என்று ஏங்கியிருந்தார்கள். மதுரையை வாரி கொடுத்த சோகத்தை பாட்டாக்கி இரவு நேரம் புலம்பினார்கள்.

இராஜேந்திர சோழர் வடக்கே வெகுதூரம் போர் செய்ய போயிருப்பதாக தெரிந்ததும் அவர்களுக்கு உற்சாகம் வந்தது. கீழே இறங்கலாமா என்று பேசினார்கள். அந்த முறை மழை இல்லை. மழை இருப்பின் மலைப் பாதைகளில் பயணம் செய் யவே முடியாது. வெறும் காற்று தான் வீசியது. ஒரு மேகம்கூட வரவில்லை. வெப்பம் தான் வாட்டியது. இன்று வரும் நாளை வரும் என்று கடந்து மரங்கள் வெப்பம் தாங்காமல் கருகிய நேரத்தில் அவர்கள் மலையிலிருந்து இறங்கினார்கள். இறங்கும் போதே தலை சுமையாக ஏலமும், தேன் குடுவைகளும், மூங்கில் அரிசியும், சந்தன கட்டைகளும், லவங்க பட்டைகளும், கிராம்பு பைகளுமாய் தரை இறங்கினார்கள். கோவேறு கழுதைகளில் இதை வைத்து சுமந்து கொண்டு வரச் செய்து மலையின் சரிவில் நின்று என்ன செய்வது என்று யோசித்தார்கள்.

கிராமத்து மக்கள் அவர்களை பெரிதாக வரவேற்கவில்லை. ஆனால் புறக்கணிக்கவும் இல்லை.'' நீங்கள் வந்து நிற்கிறீர்களே. பழி எங்கள் மீதல்லவா வந்து விழும். நாங்கள் அல்லவா வதை படுவோம். ஏதோதின்பதற்கு சோறு கிடைத்துக் கொண்டிருக் கிறது. அதை கெடுக்க வந்தீர்களா'' என்று கேட்டார்கள். சொந்த சகோதரர்களே இப்படி இழிவாக பேசுகின்ற நிலைமை பாண்டிய தேசத்து மறவனை துடிக்க வைத்தது. அவர்களை புறக்கணித்து அந்த மூட்டைகளோடு மதுரையை நோக்கி பயணப்பட்டார்கள். இராஜராஜ சோழர் வெற்றி பெற்று இராஜேந்திர சோழர் மறுபடி யும் உள்ளே புகுந்து கலவரங்களை அடக்கி ராஜ்ஜிய விவகாரங் களை சரிசெய்து தேசத்தை அமைதியாக்கியதால் பெரிய கலவரங்கள் இல்லாது நல்ல முறையில் விவசாயம் நடந்தது. சோழ வீரர்களை பார்த்த உடனேயே இனம் பிரிக்க முடிந்தது. ஒன்றிரண்டு பேராகக் கூட வராமல் தனித்தனியே வெவ்வேறு வழியில் வெறும் காட்டுவாசிகளைப் போல இடுப்பில் தோலாடை கட்டி அல்லது மேலே தோல் போர்த்தி, இடுப்பில் கோவணம் கட்டி வீரர்கள் கீழ் இறங்கினார்கள்.

கையில் இருந்த எல்லா பொருள்களையும் மதுரையில் விற்றார்கள். அங்குள்ள கடைகளில் அரிசி புட்டும், சாதமும், கதம்பகுழம்பும், மீன் வறுவலும் வாங்கி வயிறார உண்டார்கள். எங்கேனும் சந்திக்க வேண்டும் என்று மதுரையின் பல்வேறு இடங்களில் இரகசியமாக இரவு நேரம் சுற்றிக்கொண்டு இருந்தார்கள். மதுரையை தாண்டி உள்ள கிராமங்களில் குடியேறினார்கள். நான்கு மாதங்கள் பெரும் குடிபெயர்ப்பு. மலையிலிருந்து இறங்கியபோது அந்த குடிபெயர்ப்புகாரர்களெல்லாம் ஒன்றாக சேர்ந்து மதுரையின் தென்பகுதியில் கூடினார்கள். சோழர்களுக்கு முன் இந்தப்படை போதாது என்று தெள்ளத் தெளிவாகத் தெரிந்தது. அப்பொழுது என்ன செய்ய, கலவரம் செய்யலாம் என்று அவர்களுக்கு சொல்லப்பட்டது.

இராஜேந்திர சோழன் மகன் ஜடாவர்ம சோழ சுந்தர பாண்டியனுக்கு இந்த செய்தி கசிந்தது. அவன் படைகளோடு நகர்வலம் வந்தான். நகர மக்களுக்கு எச்சரிக்கை வைத்தான்.

''ஏதேனும் குறை வைத்திருக்கிறதா சோழ தேசம். ஏதேனும் அவமானப்படுத்தியிருக்கிறதா உங்களை, நல்லவிதமாகத் தானே நடத்துகிறோம். போரில் நாங்கள் ஜெயித்தோம். உங்கள் அரசன் தோற்றோடினான். எனவே இங்கு அரசன் நான்தான். எனக்கு சரியானபடி வரி கொடுத்து நீங்கள் வாழ்ந்தால் எந்த தொந்தரவும் இல்லை. மாறாக, இரவு நேரம் கூட்டம் கூடி கொள்ளை அடிக்க முயற்சி செய்தால் மிகக் கடுமையான தண்டனை நான் உங்களுக்குத் தருவேன். யார் மறவர், யார் குடிமக்கள் என்ற பேதங்கள் பார்க்கப்பட மாட்டாது. சகலரும் தண்டிக்கப்படுவீர்கள்.'' என்று தெருக்களில் முழங்கிவிட்டுப் போனான். முரசு அடித்து கிராமங்களில் அறிவித்தான். மக்கள் முகம் பேயறைந்தது போல் ஆயிற்று. என்ன செய்வது என்று தெரியாமல் தவித்தார்கள். பாண்டிய வீரர்களை புறக்கணிக்க முடிவு செய்தார்கள். ஆனால் பாண்டிய வீரர்கள் சமாதானம் செய்தார்கள்.

''என்னை வெளியேறச் சொல்கிறாயா. எங்கே. ஒரு பாண்டிய தேசத்து குடிமகன் ஒரு பாண்டிய தேசத்து வீரனை பார்த்து வெளியே போ என்று சொல்வது எவ்வளவு பெரிய அவலம். நீ எனக்கு சோறு போட வேண்டாம். ஆனால் காட்டி கொடுக்காதே, நான் எப்படியேனும் மதுரையை கைப்பற்றுவேன்.

வெறும் அதிகாரிகளை வைத்துக் கொண்டு சிறிது குதிரைப் படையை வைத்துக் கொண்டு இவன் முரண்டு செய்கிறான். இவனை அப்புறப்படுத்துவது எளிது. குதிரையை வாங்க காசு கொடுங்கள்'' என்று மக்களிடம் கை ஏந்த, அவர்கள் காதுகளில், கைகளில் உள்ளதை கழற்றி கொடுத்தார்கள். வீட்டில் இருந்த உணவை அவர்களோடு பகிர்ந்து கொண்டார்கள். நிம்மதி யான காலம் என்பது இனிமேல் இல்லை என்பது அந்த பாண்டிய குடிமக்களுக்கு தெரிந்து போயிற்று. ஆனால், பாண்டிய மறவர் கள் என்ன செய்வது என்று தெரியாமல் ஒவ்வொரு இரவும், ஒவ்வொரு பேச்சாக கழித்தார்கள்.

ஆயுதங்கள் குறைவாக இருக்கின்றன. ஆயுதங்களை கொள்ளை அடிக்க வேண்டும் என்று தீர்மானிக்கப்பட்டது. பதுங்கி பதுங்கி மதுரைச் சாலையில் உள்ளே நுழைந்து அமாவாசை இருட்டில் அமுங்கி உட்கார்ந்து கொண்டு எதிர்பாராத நேரத் தில் ஆயுதக் கிடங்கை தாக்கி பெரும் கொள்ளை அடித்தார்கள். எதிர்த்த சோழர்களை வெட்டிப் போட்டார்கள். தடுத்த அதிகாரி களை கருங்கல்லால் அடித்து முகம் சிதற வைத்தார்கள். மூங்கில் கழியால் தாக்கினார்கள். அன்று இரவு மிகப் பெரிய ஆயுதக் கொள்ளை நடந்தது. பாண்டிய வீரர்கள் பயத்தோடும், சந்தோஷத் தோடும் இன்னும் தெற்கு நோக்கி போய் உட்கார்ந்து கொண் டார்கள். அது செழிப்பில்லாத, பாலை நிலமாக, வறண்ட பகுதியாக, மயில்கள் குடியிருக்கும் இடமாக இருந்தது. கடும் வெய்யில் தாக்கியது, மலையின் குளிர் மறந்து போயிற்று. ஆனால் வேறு வழியில்லை. இங்கு பயிற்சி செய்து தாக்கியாக வேண்டும், யாரையேனும் தலைவனாக நிறுத்த வேண்டும் என்று ஒன்று திரண்டார்கள். குழுக்களாக பிரிந்து ஒவ்வொரு குழுவும் தலைவனை தேர்ந்தெடுத்தது. அந்த தலைவர்கள் ஒரு தலைவரை தேர்ந்தெடுக்க பெரிய சண்டை அவர்களுக்குள் மூண்டது. பாண்டிய தேசத்திற்கு கதி மோட்சமே இல்லை என்று அப்பொழுதுதான் தெரிந்தது.

சோழர்கள் வலிமை மிக்கவர்களாக இருப்பது மட்டும் பாண்டிய தேசத்தின் வீழ்ச்சிக்கு காரணமல்ல, பாண்டியர்கள் பலகீனர்களாக, வெறுமே தங்களுக்குள் சண்டை போடுபவர் களாக, ஒற்றுமை இல்லாதவர்களாக இருப்பதுதான் பாண்டிய தேசத்தின் வீழ்ச்சிக்கு காரணம் என்று தெளிவாகத் தெரிந்தது.

ஆனால் இதை தாண்டித்தான் ஆகவேண்டும். இதை கடந்து தான் ஆக வேண்டும். ஏதேனும் ஒரு நல்ல தருணத்திற்காக ஏங்கித்தான் ஆக வேண்டும். அவர்கள் கொற்றவையை நோக்கி அழுதார்கள். சிவனை வழிபட்டார்கள். விஷ்ணுவிடம் கையேந்தி னார்கள். எல்லை காளியை துதித்தார்கள். என்ன செய்வது என்று தெரியாமல் காய்ந்து கிடந்தார்கள். அவர்கள் இடம் நோக்கி சோழப் படைகள் வர, விரைவில் சிதறி அங்கங்கே ஒளிந்து கொண்டார்கள். சோழப்படை பின்னடைய மறுபடியும் ஒன்று சேர்ந்தார்கள்.

வெறும் கண்ணாமூச்சியாக பலகாலம் போயிற்று. சோழ தேசத்து ஒற்றர்களாலும், மலையிலிருந்து வேறு வழியே இறங் கிய குறும்பர்களாலும் இராஜாதித்தனுக்கு தகவல் போயிற்று. தஞ்சாவூரிலிருந்து சீராப்பள்ளிக்கு வந்து அங்கு சிலகாலம் தங்கி சீராப்பள்ளியிலிருந்து ஒரு பெரும் படையோடு இராஜ ராஜாதித்தன் புறப்பட்டான். அந்த இராஜராஜாதித்தனை எதிர்ப் பதாக பாண்டிய வீரர்கள் சபதம் செய்தார்கள். தன் தகப்ப னாருக்கு தன்னுடைய செயல் பற்றி விளக்கமாக ஓலைகள் அனுப்பிவிட்டு இராஜராஜாதித்தன் மதுரையில் வந்து குடியேறி னான். மதுரை மக்களை கடுமையாக மிரட்டினான்.

'ஒரு கவளம் சோறு பாண்டிய வீரர்களுக்கு கொடுத்தாலும் உங்கள் நிலங்கள் அபகரிக்கப்படும்' என்று எச்சரித்தான். இரவு நேரம் தெற்கத்தி பக்கமாக நகர்ந்து அங்கு பிரிந்து கிடந்த பாண்டிய வீரர்களை கடுமையாக தாக்கினான். பாண்டிய வீரர்கள் மேலும் பின்னடைந்தார்கள். குமரி முனை நோக்கிப் போய் நாஞ்சில் நாடு எல்லைகளிலும், சேர தேசத்தின் காடுகளிலும் மறுபடியும் ஒளிந்துகொண்டார்கள்.

தஞ்சை இப்போது கேட்பாரற்று இருக்கிறதே தாக்கலாமா. இரவு நேர பயணம் செய்து நாகை வழியாக தஞ்சைக்குள் நுழையலாமா. ஒரு நாள் குதிரை ஓட்டம் தஞ்சையை அடைந்து விடலாம். தொண்டியில் படகுகளில் ஏறி அவர்கள் நாகையை அடைந்தார்கள். நாகையிலிருந்து மேற்கு நோக்கி வந்தார்கள். வழியில் எதிர்பட்ட கிராமங்களை கொளுத்தினார்கள். மறுபடியும் பாண்டிய நாடு மலரும் என்று உரக்க கத்தினார்கள்.

தஞ்சையின் எல்லையில் மிகப் பெரிய படை அவர்களை நோக்கி வந்தது. நூற்றி ஐம்பது பேர் கொண்ட அந்த பாண்டியப்

படை முற்றிலும் அடித்து நொறுக்கப்பட்டது. பல வீரர்கள் தூக்கிலிடப்பட்டார்கள். சிரச்சேதம் செய்யப்பட்டார்கள். அடித்து முடமாக்கப்பட்டார்கள். பலரை கயிறு கட்டி இழுத்துக் கொண்டு மதுரையை நோக்கி நடக்க வைத்தார்கள்.

எல்லாவித முயற்சிகளும் மறுபடியும் தோல்வியுற்றன. பதினெட்டு வருட தவத்திற்கு பயனில்லை. இராஜராஜன் இறந்த பிறகு அந்த தேசம் சிதிலமாகிவிடும் என்று நினைத்தது பிசகு, அவன் மகன் இராஜேந்திரன் தகப்பனை விட மிகக் கட்டுக் கோப்பாக ராஜ்யபரிபாலனம் செய்து கொண்டு வருகிறான். படைகளை சரியான விதத்தில் உபயோகப் படுத்துகிறான். அவனுடைய அதிகாரிகள் அவனுக்கு மிக நன்றி விசுவாசத்தோடு இருக்கிறார்கள். சோழப்படை வீரர்களுக்கு நல்லவிதமாக வருமானம் வருகிறது. மிக மரியாதையாக அவர்கள் நடத்தப்படு கிறார்கள். படையில் சேர்ந்த மூன்று வருடங்களுக்குள் உப தளபதி கேயூரம் சாமர்த்தியமானவனுக்கு கிடைத்துவிடுகிறது. நல்ல அங்கீகாரம் இருக்கிறது. எனவே, அங்குள்ள போர் வீரர்கள் துடிப்பாக இருக்க முயற்சி செய்கிறார்கள். கேயூரத்தை குறி வைத்து அவர்கள் வேலை செய்கிறார்கள்.

திடமான அரசன் என்பதுதான் ஒரு தேசத்திற்கு முக்கியம். திடமான அரசனுக்கு மிகத் தோழமையான தளபதிகள் வாய்த் தால் அது மிகப் பெரிய அதிர்ஷ்டம். அந்த தளபதிகளுக்கு செயலாற்றல் மிக்க உபதளபதிகள் கிடைத்தால் அந்த தேசம் செழிப்புறும், எல்லா தேசமும் உத்தமமான போர்ப் படையை கொண்டிருக்க வேண்டும். சொல் பேச்சு மீறாத எல்லாவித தியாகத்துக்கும் துணிந்த, வீரம் மிக்க சாதுர்யமிக்க ஒரு படை தான் ஒரு தேசத்தின் முதுகெலும்பு. அந்த சாதுர்யம் பாண்டிய தேசத்தில் இல்லாது போயிற்று. ஒரு அரசனுக்கு பேச்சு சாமர்த் தியம் வேண்டும். இராஜேந்திர சோழனுக்கு அது இருந்தது. ஒரு அரசனுக்கு செயல்திறன் வேண்டும். திடமான மனநிலை வேண்டும்.

இனி என்னுடைய தலைநகர் தஞ்சை அல்ல. ஜெயங் கொண்டம் என்று நகர்ந்து அங்கு பெரிய நகரத்தை ஸ்தாபிக்க முடிந்தது. ஜனங்கள் அதற்கு ஒத்துழைத்தார்கள். தஞ்சையை காலி செய்து ஜெயங்கொண்டம் போய் குடியேறினார்கள். இன்னும் சிறப்பான எதிர்காலம் கிடைக்கும் என்றார்கள். ஓலைக்

குடிசைகளில், மண்திண்ணைகளில் வாழ்ந்தவர்கள் செங்கல் லால் கட்டப்பட்ட பெரிய வீடும், மேலே ஓடுகள் வேயப்பட் டனவாகவும் இருக்கின்ற வீடுகளுக்குள் குடிபுகுந்தார்கள். அப்படி தஞ்சையிலிருந்து மக்கள் நகர்ந்து ஜெயங்கொண்டம் போக, தஞ்சையில் உள்ள எல்லோருக்குமே ஓட்டு வீடுகள் கிடைத்தது. சேரிகளில் கூட மண்சுவர் எழுப்பி, மரக்கட்டைகள் வைத்து அதன் மீது ஓடுகள் பரப்பி நல்ல முறையில் மக்கள் வாழ்ந்து வந்தார்கள். மழை, வெய்யில், காற்று இவைகளுக்கெல்லாம் ஈடுகொடுத்து வாழாமல் மக்கள் மிக சௌகரியமாக வாழ்ந் தார்கள், எல்லா இனத்தவருக்கும் உழுவதற்கு நிலமும், பயிரிட விதை நெல்லும் தரப்பட்டன.

பஞ்சமர்கள் கரும்பு நட்டும், வெற்றிலை கொடி நட்டும் மிக சௌகரியமாக வாழ்ந்தார்கள். காடுகள் வேகமாக திருத்தப் பட்டு, முள் செடிகள் அகற்றப்பட்டு, சரியான சாலைகள் போடப்பட்டு, ஊரும், ஊரைச் சுற்றி பல்வேறு விதமான மக்கள் வாழ்கின்ற பகுதிகளும் ஏற்படுத்தப்பட்டன. சுகக்கேடான வாழ்க்கை ஒருவருக்கும் இல்லை.

ஆனால் பாண்டியதேசம் இந்தவித அனுபவங்களை எந்த மன்னன் மூலமும், எந்த அதிகாரியின் மூலமும் அடையவே யில்லை. அவரவர் தங்கள் சொந்த சுக சௌகரியங்களை பார்த்துக் கொண்டிருந்தார்களே தவிர கீழே உள்ள மக்களை, தங்களுக்கு உதவி செய்கின்ற மக்களை கண்டு கொள்வதே யில்லை.

சோழ தேசத்தின் எல்லா பகுதிகளும் ஆட்டமும், பாட்டமு மாய் இருந்து ஜனங்களை உற்சாகப் படுத்தின. காவிரி நீரை வீணாக்காமல் தடம் பார்த்து பல்வேறு வாய்க்கால்கள் அதிகாரி களால் திறக்கப்பட்டன. வெறும் தரிசாக கிடந்த நிலத்துக்கு நடுவே கால்வாய் புகுந்ததும் மழைக் காலங்களில் பூமி நனைய, வெய்யில் காலத்தில் மேற்கே மழை பெய்து காவிரி பொங்கி, எல்லா இடத்திலும் நீர் புகுந்தது. பூமிக்கடியில் நீர் இருந்தது. பூமிக்கு மேலேயும் நீர் இருந்தது. வெய்யில் நன்கு காய்ந்தது. நீரை உறிஞ்சி, வெய்யிலில் செழித்து செடி, கொடிகளும், பழமரங்களும், நெல் வயல்களும், கரும்பு தோட்டமும் அற்புத மாக முளைத்தன. ஜனங்கள் நன்கு பசியாறினார்கள்.

சோழ தேசத்தில் சிறு, சிறு குழுக்களாக இருந்த எல்லா குறுநில மன்னர்களும் தளபதிகளாக இராஜேந்திர சோழனுடைய அவையில் வீற்றிருந்தார்கள். தாங்களே குடிமக்களிடம் வரி வசூலித்துக் கொண்டார்கள். அதில் ஒரு பகுதியை இராஜேந்திரருக்கு கப்பமாக கட்டினார்கள். இராஜேந்திர சோழர் போரின் போது கிடைத்த பல்வேறு பொருட்களை எல்லா சிற்றரசர்களிடம் கொடுக்க அவர்கள் உபதளபதிகள் மூலமாக வணிகர்களுக்கு கொடுத்தார்கள். வணிகர்கள் மூலமாக ஜனங்களுக்கு வந்து சேர்ந்தது.

இங்கு சோழ அதிகாரிகளுடைய நடவடிக்கை மிக அழகாக இருந்தது. "என் வீட்டில் பத்துகுத்து விளக்குகள் இருக்கின்றன. அது போதாதா. மேலும் எதற்கு, கையில் நாற்பது குத்துவிளக்குகள் வைத்துக்கொண்டு என்ன செய்ய, கொண்டு போய் ஜனங்களிடம் கொடுங்கள். கிராமத்திற்கு எடுத்துகொண்டு போய் ஒவ்வொரு வீட்டிலும் குத்து விளக்கு ஏற்றச் சொல்லுங்கள். வெங்கலப் பானை கொடுங்கள். பித்தளை கரண்டிகள் கொடுங்கள். இரும்பு உலக்கை, மழுமழுப்பான அம்மி, உரல் எல்லாவற்றையும் கொடுங்கள். மரச்சாமான்கள் கொடுங்கள்" என்று அதிகாரிகள் கட்டளை இட, அவைகள் எந்தவித எதிர்பார்ப்பும் இன்றி மக்களுக்கு தரப்பட்டன அல்லது மிகுந்த குறைவான ஒரு தொகைக்கு விற்கப்பட்டன.

ஜெயித்த இடத்திலிருந்து, கோவில் சிலை முதல் எண்ணெய் செக்கு வரை சோழ வீரர்கள் பாரவண்டிகளில் ஏற்றி கொண்டு வந்தார்கள். தடிகளை பெயர்த்து எடுத்து வந்தார்கள். இரும்பு உருக்குவதற்கான துருத்திகள், ஏர் முனைகள், மண்வெட்டிகள் என்று பலதும் வந்து இறங்கின. குவிந்து கிடப்பதை எடுத்து கொண்டு போ என்று சொன்னார்கள். கிராமத்தில் உள்ளவர்கள் அதை போட்டி போட்டுக் கொண்டு எடுத்துக் கொண்டார்கள். அரசனுக்கு நன்றியுடையவர்களாக இருந்தார்கள். சோழ தேசம் செல்வ செழுப்பில் மிதப்பதை காண முடிந்தது. எல்லார் வீட்டிலும் ஒன்றுக்கு இரண்டு ஏர் முனைகள் இருந்தன. அவை பாண்டிய தேசத்திலும், சேர தேசத்திலும் கொள்ளை அடிக்கப்பட்டவை. மூங்கில்கள் கட்டு கட்டாக வந்து இறங்கின. அவைகள் பெரிய வீடுகள் அமைத்துக் கொள்ள உதவி செய்தன. எல்லா இனத்தார்க்கும் படிப்பும், பாடசாலைகள்

போவதும் முக்கியமானதாக இருந்தது. பஞ்சமர்கள் மிக மரியாதை யாக நடத்தப்பட்டார்கள். வேளாளர்களுக்கு துணையாக பஞ்ச மர்கள் இருந்தார்கள். வேளாளர்கள் வணிகர்களிடம் மிக மரியாதை செலுத்தினார்கள். வணிகர்கள் மறவர்களுடைய பாதுகாப்பை நாடினார்கள். மறவர்களுடைய பாதுகாப்பில் நலமாக வாழ்ந் தார்கள். ஒட்டுமொத்தமாக பிராம்மண சமுதாயம் இவர்களை யெல்லாம் மேற்பார்வையிட்டு அரசசபையினருக்கு உதவிகள் செய்து, ஆலோசனைகள் வழங்கி, அங்கங்கே கோவில்களில் கதைகள் சொல்லி ஜனங்களுடைய பொது அறிவை மேம் படுத்திக் கொண்டிருந்தார்கள்.

வானசாஸ்திரம், மந்திரோபதேசம், மூச்சுப்பயிற்சி போன் றவை அந்தணர்களால் எல்லா இனத்தார்க்கும் சொல்லித் தரப் பட்டன. என்ன உண்ண வேண்டும், எப்போது உண்ண வேண் டும், எப்படி உண்ண வேண்டும் என்றெல்லாம் போதிக்கப் பட்டது. எந்த கேள்வியையும் எடுத்துக் கொண்டு அந்தணர் களை அணுகலாம். அந்தணர்கள் பதில் சொல்வார்கள் அல்லது ஆராய்ந்து முடிவு செய்வார்கள்.

நான்கு வருணங்களாக சோழ தேசம் பிரிந்திருந்தது. ஆனால் நான்கு வருணங்களும் ஒற்றுமையாக இருந்தன. ஒன்றுக்கொன்று உதவியாக இருந்தன. அந்த விஷயத்தில் இராஜேந்திர சோழர் தன் முழு கவனத்தையும் காட்டினார். நல்லது, கெட்டதிற்கு சங்கு ஊதிக் கொள்ளவும், இரண்டு வாசல் வைத்துக் கொள்ள வும், வீட்டிற்கு சுண்ணம் அடித்துக் கொள்ளவும், திண்ணை வைத்துக் கொள்ளவும், காலில் செருப்பு அணிந்து கொள்ளவும், தலைப்பாகை அணிந்து கொள்ளவும், சிவிகையில் போகவும், பூணூல் அணிந்து கொள்ளவும் கம்மாளர்களுக்கு அனுமதி அளிக்கப்பட்டது. கம்மாளர்களை சார்ந்த பொற்கொல்லர்களும், மரத்தச்சர்களும், சுவர் எழுப்பும் கொத்தனார்களும், உலோக வேலை செய்பவர்களும் இந்த பெருமையை அடைந்தார்கள். தாங்களும் நல்ல நிலைமையில் இருக்கிறோம் என்று சந்தோஷப் பட்டார்கள். இதற்கு பிராமணர்கள் எதிர்ப்பு தெரிவித்தாலும் அரசர் ஒரே ஒரு கட்டளையின் மூலம் அடக்கினார்.

அரசரை எதிர்க்கிற யாரும், எந்த விஷயத்தில் எதிர்க்கிற யாரும் அவர்கள் ராஜ துரோகிகள் என்றே கருதப்படுவார்கள் என்று சொல்ல, அந்தணர்கள் எதிர்ப்பை கீழே வைத்தார்கள்.

'ராஜமாவது, துரோகமாவது எங்களுக்கு அப்படிப்பட்ட எண்ணமே இல்லையே' என்று வேகமாக பின்வாங்கினார்கள். சிறிய முரண்டு கூட பிடிக்கவில்லை. இது பிராம்மணர்களுக்கு உதவியாக இருந்தது. நான்காவது வர்ணத்தினரை சந்தோஷப்படுத்தியது. மறவர்கள், ''நல்லது செய்தீர்கள். எப்பேர்பட்ட உதவி செய்தார்கள். அவர்களுக்கு நீங்கள் நல்ல முறையில் கௌரவம் கொடுத்தீர்கள்.'' என்று வாழ்த்தினார்கள். வணிகர்களுக்கு இதில் எந்தவித ஆட்சேபணையும் இல்லை.

சோழதேசத்தின் உள்ளுக்குள் இருக்கின்ற இனக் கசப்புகள் முற்றிலும் களைந்தெடுக்கப்பட்டன. இது சோழ தேசத்தை மிக ஒற்றுமையாக்கியது. இதெல்லாம் பாண்டிய தேசத்தில் நினைத்துக் கூடப் பார்க்க முடியாது. நினைத்துப் பார்க்கின்ற அரசியல் அதிகாரிகளோ, மன்னர் பரம்பரையினரோ அறவே இல்லை. உயிர் வாழவே அவர்கள் தங்கள் புத்தியையும், பலத்தையும் செலவு செய்தார்கள்.

''கீழே மதுரையை நோக்கி வந்தது பிசகு. நம்மால் சோழர்களை எதிர்க்க முடியாது. மறுபடியும் மலைஏறி சேர தேசத்திற்கு போய் விடுவோம்.'' அங்குள்ள நம்பூதிரிகள் காந்தளூர் சாலையில் யுத்த பயிற்சி அளித்த, வாள் தரித்த அந்தணர்கள் எப்படி படகேறி மேலை சாளுக்கியத்திற்கு போனார்களோ அதே போல் தாங்களும் போகவேண்டும் என்று நினைத்தார்கள். உள்ளே இறங்கி தற்கொலை செய்து கொண்ட படையினர் போக, மிஞ்சியிருந்தவர்கள் மதுரைக்கு வராமல் சேர தேசத்தில் இறங்கி படகுகள் பிடித்து சரியான நேரம் பார்த்து, கடற்கரை ஓரமாகவே பயணித்து அங்கே மேலை சாளுக்கியத்தில் இறங்கினார்கள்.

வனங்கள் தாண்டி மான்யகேடயம் நோக்கி போனார்கள். அங்குள்ள அரசரை வணங்கி தங்களை பற்றி விவரம் சொன்னார்கள். தனிக்குழுவாக அங்கே அவர்கள் அமர்த்தப்பட்டார்கள். மதுரையில் அனாதையாக திரிந்ததற்கு இங்கே ஒரு அடையாளத்தோடு ஒரு குழுவாக இருப்பது சௌகரியமாகத்தான் இருந்தது. இங்கிருந்து பாண்டிய தேசத்திற்காக யுத்தம் செய்யும் எண்ணம் அவர்களுக்கு அதிகம் ஏற்பட்டது. யாருக்கு உதவி செய்கிறோம் என்பது முக்கியமல்ல. சோழர்களை அழிக்க வேண்டும். அதுவே முக்கியம் என்று சூளுரைத்தார்கள். தனிக்குழுக்களாக

மேலை சாளுக்கியத்தில் தனி அடையாளத்தோடு, தனி நிற தலைப்பாகையோடு, கடுமையான யுத்த பயிற்சியோடு யுத்தத் திற்கு தயாரானார்கள். இப்படி மெல்ல மெல்ல பல்லாயிரம் பேர் ஒன்று சேர்ந்தார்கள். மேலை சாளுக்கியத்திற்கு அவர்கள் தொண்டு செய்தார்கள். மேலை சாளுக்கியம் அவர்களை அதிகம் நம்பாமலும், அதே சமயத்தில் அதிகம் விரட்டாமலும் மிகக் கவனமாக வைத்துக் கொண்டது.

ஒரு போர் என்று வரின் முதற்கட்டமாக, முன்படையாக பாண்டிய தேசத்து வீரர்கள்தான் நுழைய வேண்டும் என்று ஒரு எழுதப்படாத ஒப்பந்தம் இருந்தது. அந்த பாண்டியப் படை கிட்டத்தட்ட தற்கொலைப்படை. சேர தேசத்து நம்பூதிரிகள் அவர்களுக்கு வில் வித்தையில் பயிற்சி அளித்தார்கள். வில் செய்ய, அம்பு சீவ கற்றுக் கொடுத்தார்கள். லட்சக்கணக்கான அம்புகள் தினசரி செய்து சேகரிக்கப்பட்டன. பிரம்புகளில் எண்ணெய் தடவப்பட்டன. கூர்முனை அடிக்க மேலைசாளுக் கிய கருமார்கள் உதவி செய்தார்கள். அந்த அம்புகளின் நுனி யில் விஷங்கள் தடவி தரப்படும் என்று சொல்லப்பட்டது. ஆனால் விஷம் தரப்படவில்லை. படைகள் இறங்குகிற நேரத் தில் விஷ அம்புகளை தொடுத்துக் கொண்டு சோழப்படையின் தேர்படையை சிதறடிக்க வேண்டும் என்பது மேலை சாளுக் கியத்தின் முக்கிய திட்டமாக இருந்தது. அதற்கு பாண்டிய வீரர் கள் தலையசைத்தார்கள். அந்த தஞ்சம் புகுந்தோர் தங்கள் அம்புகளில் எப்பொழுது விஷம் தோய்க்கப்படும், எப்பொழுது சோழ தேசப்படையை சிதறடிக்க முடியும் என்று ஆவலாக காத்திருந்தார்கள். பதுங்கி தாக்கவும் தயாராக இருந்தார்கள். தாக்கிவிட்டு ஓடவும் அவர்கள் பயிற்சி பெற்றிருந்தார்கள். புறமுதுகு காட்டி ஓடுவது என்றெல்லாம் அங்கு ஒரு விஷய மாக இல்லை. நான் விதம் விதமாக சோழனால் தாக்கப்பட் டிருக்கிறேன். அவமானப்பட்டிருக்கிறேன். அந்த அவமானத் திற்கு நான் பழிதீர்க்க வேண்டும். நான் முன்னேறி வெட்டுவது என்பது மட்டுமல்ல, எங்கேனும் ஒளிந் திருந்து மரக்கிளையி லிருந்து சோழப்படையை தாக்குவதும் என் வேலை, என்று அவர்கள் சொன்னார்கள். அது ஆபத்தான படையாக, எதிரியை நிலை குலையச் செய்யும் படையாக திடமாக உருவாகியது.

மலையிலிருந்து மதுரைக்கு இறங்கி சவுக்கடிபட்டு சாவதை விட இது சரியான விஷயம் என்று தெரிந்தது. இருபது வயதில் பாண்டிய படையில் சேர்ந்த ஒரு இளைஞன் நாற்பது வயதில் மீசை நரைத்து, தலை நரைத்து அங்கங்கே அனாதையாக திரிந்து, உடம்பு வலிமையுடன், நெஞ்சு முழுவதும் வெஞ்சினத்துடன் மேலைசாளுக்கியத்தில் குடியேறினான். ஒன்றானான். அவர்கள் தங்களுக்குள் தமிழ் பேசிக் கொண்டார்கள். மற்றபடி மேலை சாளுக்கியம் பேசுகிற விதமாகவே, அவர்கள் உண்ணுகிற வித மாகவே, அவர்கள் உடுத்துகிற விதமாகவே வாழ்ந்தார்கள். அவர் களின் உடை நிறம் மட்டும் மேலைசாளுக்கிய படையை விட வேறுவிதமாக இருந்தது. இரத்தச் சிகப்பு தலைப்பாகை அவர் களுக்கு தரப்பட்டது.

இந்த அமைப்பினால் பாண்டிய தேசத்தை கைப்பற்றி விட முடியுமா. தெரியாது. சோழப்படையை பெரும் இன்ன லுக்கு ஆளாக்க முடியும். ஒருவேளை மேலை சாளுக்கியத்தின் வலிமையால் சோழப்படை நிலைகுலைந்தால் அப்பொழுது மேலைச்சாளுக்கியத்திடமிருந்து நாம் மதுரையை வாங்கிக் கொள்ளலாம் என்ற எண்ணம் இருந்தது. விடியாமலா போய் விடும் என்ற ஏக்கம் இருந்தது.

ஜடாவர்ம சோழ சுந்தர பாண்டியனும், இராஜாதிராஜனும் கைகோர்த்து கொண்டு பாண்டியர் எழுப்பிய கலகத்தை பிரம்பால் அடித்து கலைத்தார்கள். மதுரை மக்களை மேலும் வாட்டினார் கள். உங்களை நெல் முனையளவும் நம்பமுடியாது என்று சீறிப் பேசினார்கள். மதுரையில் உள்ள ஆண்களும், பெண்களும் கைகட்டி சோழ வீரர்களின் பேச்சுக்களை சகித்துக் கொண்டிருந் தார்கள்.

எப்பொழுது கிடைக்கும் இந்த விடுதலை, யார் காப்பாற் றுவார். எத்தனை வருடங்கள் ஆகும். பாண்டியர்கள் ஏங்கி னார்கள். ஏங்கி, ஏங்கியே இறந்தவர்கள் அதிகம் பேர் இருந் தார்கள். வீட்டில் உள்ள ஆண்கள் ஓடிப் போனதால் பெண்கள் தலைமையில் குடித்தனம் நடத்தப்பட்டது. அந்த பெண்களுக்கு பிறந்த குழந்தைகள் மிருதுவாக வளர்க்கப் பட்டார்கள். மெல்ல மெல்ல சிவ வழிபாட்டிலிருந்து பாண்டிய தேசம் கொற்றவை வழிபாட்டிற்கு போயிற்று. பெண் முக்கியம். பெண் மிகப் பெரியவள் என்ற எண்ணம் குழந்தைகளுக்கு வந்தது. அது

பலஹீனமான விஷயம். பெண்தான் உத்தரவு என்றால் போர் என்பது மூர்க்கமாக இருக்காது. போர் மூர்க்கமாக இல்லையென்றால் ஜெயிப்பது கடினம். அதனால் போர் செய்யும் எண்ணம் மக்களுக்கு குறைந்தது. பெண்களால் வளர்ந்த பிள்ளைகள் பெரிதாகி வளர, அவர்கள் மனைவியுடன் அனுசரணையாக நடந்து கொண்டார்கள். அந்த பெண்கள் தங்கள் குழந்தைகளை இன்னும் மென்மையாக வளர்த்தார்கள். கொற்றவை வழிபாடு எல்லா இடங்களிலும் பரவியது.

சோழர்கள் மதுரையில் 'தென்னாடுடைய சிவனே போற்றி.' என்று முழங்கினார்கள். பாண்டியர்கள் அதை காதில் வாங்கிக் கொள்ளவில்லை. சேர தேசத்திலும் பரசுராமருடைய வழிமுறையால் விஷ்ணு வழிபாடு, கிருஷ்ண வழிபாடு அதிகரித்தது. மூர்க்கமாக தாக்க, சோழ தேசத்தை பின்னடையச் செய்ய தெற்கே எவரும் இலர், வடக்கே மேலை சாளுக்கியம் மட்டுமே சோழர்களுக்கு எதிர்ப்பாக இருந்தது. அந்த மேலைச்சாளுக்கியத்துக்கு பின்புலமாக அவர்கள் சைவ வழிபாடு காரணமாக இருந்தது. சூலம் தரித்த, நெற்றிக் கண் உடைய, சிகை விரித்த கோபமான சிவன். அது உடம்பிற்குள் புகுந்து ஆவேசத்தை ஏற்படுத்தியது.

சிவ வழிபாடு, சிவ வழிபாட்டை எதிர்த்தது. மேற்பார்வைக்கு, மதமா ஒரு தேசத்தை வழிநடத்தும் என்ற கேள்வி இருந்தாலும், மதங்கள்தான், மதங்கள் கொடுத்த உணர்வுகள்தான், அவை காட்டிய வழிகள்தான், மக்களிடையே புகுந்து அவர்கள் வாழ்வின் காரணத்தை நிலை நிறுத்தியது. எதற்காக சண்டை என்ற எண்ணம் தெற்கே வலுப்பட்டது. சோழனை அழிப்பேன் என்று வடக்கே மேலை சாளுக்கியர் உறுதிபூண்டார்கள். சோழனை அழிக்க கோபமுடைய பாண்டிய வீரர்களும், ஒட்டர்களும் அவர்களோடு சேர்ந்து கொண்டார்கள். மலை நாடுலிருந்து தப்பித்து வந்த சேரதேசத்து அந்தணர்கள் மேலை சாளுக்கியத்தில் முக்கிய பொறுப்பு வகித்தார்கள். சோழ தேசம் போல மேலை சாளுக்கியமும் கட்டுக்கோப்பாக இருந்தது. ஆனால் இராஜேந்திர சோழன் போல திறமை மிக்க அரசன்தான் அங்கு இல்லை. கங்கே யாதவ் போன்ற வீரர்கள் இல்லையெனில் மேலை சாளுக்கியமும் மண்டி போட்டிருக்கும்.

ஆனால் மேலை சாளுக்கிய தளபதிகளும், கங்கே யாதவும் ஒன்றுகூடி சைவ சமயத்தை ஆசனமாக வைத்துக் கொண்டு அரசாட்சி நடத்தினார்கள். வீரர்களை உற்சாகப்படுத்தினார்கள். ஒட்டர்கள் நல்ல முறையில் மேலை சாளுக்கியத்தோடு உறவு வைத்துக் கொண்டிருந்தார்கள். ஒட்ட தேசத்திற்கும், மேலை சாளுக்கியத்திற்கும் வணிக பரிமாற்றம் வெகு அமைதியாக நடைபெற்றது. வரி வசூலிப்பும் இரண்டு பக்கமும் தெளிவாக நடந்தன. பல சமயங்களில் விட்டு தரப்பட்டன. ஒட்டர்களுக் குள் பல குழுக்கள் இருந்தன. இந்திரதத்தன்* அந்த குழுக்களில் ஒருவனாக, பலம் பொருந்தியவனாக இருந்தான்.

கங்கே யாதவ் உள்ளே நுழைந்ததும் ஆரத்தழுவி அவனை வரவேற்றான். சிம்மாசனத்துக்கு அருகிலேயே இன்னொரு ஆசனம் போட்டு உட்கார வைத்தான். குடிக்க மதுவும், இறைச் சியும் கொடுத்தான். கங்கே யாதவ் அந்த மரியாதைகளை பெற்றுக் கொண்டான். போர் பற்றி விவரித்தான்.

''நிச்சயமாக ஒட்டர்கள் ஈடுபடத்தான் செய்வார்கள். நீ அழிந்தால் நான் அழிந்தது போல, உன் தலை உருட்டி விட்டு பின் என் தலைக்குத்தான் கத்தி வரும். எனவே துண்டு துண்டாக கிடப்பதை விட, என் தேசத்து சிற்றரசர்களை ஒன்று சேர்த்து பெரும் படையோடு நான் மான்யகேடம் வருகிறேன்.'' ஒட்ட தேசத்து அரசன் இந்திரதத்தன் சம்மதித்தான்.

அவர்கள் விவாதித்தார்கள். திட்டமிட்டார்கள்.

''மேற்கே மழை பொய்த்துவிட்டது. உங்களுக்கு துங்கபத்ரா நதி துணையாக இருக்கும் என்று நம்பவில்லை, துங்காவில் முழங்கால் ஜலம்தான் ஓடும். எளிதாக சோழப்படை தாண்டி விடும். எனவே துங்கா நதியின் வடக்கு கடற்கரையில் வழக்கம் போல் நிற்காமல் இறங்கி தெற்கு கரையில் நின்றுவிடுங்கள். நீங்கள் தெற்கு கரையில் காவல் இருங்கள். நான் வடக்கு கரை யில் இருக்கிறேன். உங்களுக்கு முன்னே அந்த பாண்டியப் படை போகட்டும்'' என்று திட்டம் வகுக்க, இது சரியா என்ற சந்தேகம் கங்கே யாதவுக்கு இருந்தது.

ஆனால் இப்போது இருக்கும் நிலையில் இதை ஏற்றுக் கொள்வதைத் தவிர வேறு வழியில்லை. அவன் ஊர் திரும்பினான்.

* இந்திரதத்தன் இந்திர ரதன் என்றும் அழைக்கப்படுகிறான்.

மாரசிம்மா, புனிதராஜா, அசூகி போன்றவரோடு மறுபடியும் விவாதித்தான். நல்லது வடக்கு பக்கமே இருக்கட்டும். நாம் முன்னேறினால் அவர்கள் இறங்கி தெற்கு பக்கம் வரத்தானே வேண்டும். அங்கேயா நிற்பார்கள். சோழப்படையை பின்னடைய வைக்க நாம் பெரும் முயற்சி செய்ய வேண்டும். நம்மால் அது முடியும்.'' என்று திடமாக, தீர்க்கமாக கங்கே யாதவின் தளபதிகள் சொன்னார்கள். கங்கே யாதவ் இந்த விஷயத்தை ஜெயசிம்மனிடம் சொல்ல, விரைந்தான்.

போர் ஒரு வேகமான நிலைக்கு தயாராகிக் கொண்டிருந்தது.

* * *

அத்யாயம்

50

தெற்கத்திக் காற்று பலமாக அடித்தது. ''ஒரு புதிய மரக்கலத்தில் நாம் மறுபடியும் நாகை பட்டிணத்திற்கு போக லாமா'' என்று வீரமாதேவி கேட்டாள்.

''புதிய மரக்கலமா. நீங்கள் வந்த மரக்கலத்திலேயே போங்கள். அது மிகச் சிறப்பாக இருக்கிறது. எந்தவித ஆபத்தும் இல்லாமல் போய்விடலாம்.''

''புதிய மரக்கலத்தில் என்ன ஆபத்து ?''

''தெரியாது. எப்படி இறுக்கப்பட்டு இருக்கிறது, எங்கெல் லாம் பலவீனமாக இருக்கிறது என்பது அதில் பயணம் செய்தால் தான் தெரியும். அதில் பயணம் செய்வதில் ஆபத்துகள் அதிகம் இருக்கின்றன. நீங்கள் உங்கள் மரக்கலத்தில் போங்கள்'' என்று குணாளன் சொல்ல, அவள் யோசித்தாள்.

''இல்லை. புதிய மரக்கலம் வேண்டும்.'' என்றாள். அவளும், பரமன் மழபாடியும் புதிய மரக்கலத்தில் ஏறினார்கள். மரவாசனை தூக்கலாக இருந்தது. நீரில் நனைய நனைய மர வாசனை அதிகரித்தது. அந்த தேக்கு மரத்தடிகள் உறுதியாக இருந்தன. குறுக்கே மூங்கில் கழிகளில் பாய்மரம் தொங்கின, விரிக்கப் பட்டன. நீரை கிழிந்துக் கொண்டு மரக்கலம் தென்மேற்காக போயிற்று.

முல்லைத் தீவிலிருந்து தென்மேற்காக போவது கொஞ்சம் கடினம். தென்கிழக்காக போய்விடலாம். ஆனால் சுக்கானை கெட்டியாக பிடித்துக்கொண்டால், பாய்மரத்தை சரியாக விரித் தால் லேசாக கிழக்கு கடற்கரை ஓரமாக போய்விடலாம். அவர்கள் மிக கவனமாக சுக்கானை செலுத்தினார்கள். காற்று சட்டென்று நின்றது. பாய்மரம் தொய்ந்து கிடந்தது. எந்தவித அசைவும் இல்லாமல் கடல் கிடந்தது. படகுகள் மூலம் போய் விடலாமா அல்லது மரக்கலத்தில் துடுப்புப் போடலாமா என்று

அவர்கள் யோசித்தார்கள். மரக்கலத்தில் துடுப்பு போடத் துவங்கினார்கள். மிக மெல்ல மிக மெல்ல மரக்கலம் நகர்ந்தது.

நாளை மறுநாள் தெற்கத்தி காற்று மறுபடியும் வந்துவிடலாம். அப்போது வெகு எளிதாக சேர்ந்து விடலாம். வரும்போது ஒன்றரைநாள் பயணமாக இருந்தது. இப்போது இரண்டு நாள் ஆகியும் கரை தெரியாமல் இருந்தது. மெல்ல காற்று வீசியது. நூலை தூக்கி பிடித்து காற்றினுடைய வேகத்தை அளந்தார்கள். இரவு நேரம் கயிறு காட்டி திசையை தெரிந்து கொண்டார்கள். கை விரல்களில், முட்டிகளில் ஒரு நட்சத்திரத்தை வைத்து அடுத்த நட்சத்திரம் எங்கே என்று அளந்தார்கள். எவ்வளவு தூரம் பயணப் பட்டிருக்கிறோம் என்று கணக்கிட்டார்கள். மரக்கலத்தில் இணைத்துப் போடப்பட்ட பிணைத்து தொலைவே வீசப் பட்ட ஒரு தக்கைப் பலகையை வைத்து கப்பலினுடைய வேகத்தை தெரிந்து கொண்டார்கள். சட்டென்று காற்று அதிகரித்தது. உற்சாகமானார்கள். நடுநிசியில் பாய்களை விரித்தார்கள். காற்று வேகமாயிற்று. வீரமாதேவி சந்தோஷமானாள். முன் பகுதியில் போய் நின்று கொண்டாள். இன்னும் காற்று வேகமாயிற்று, இன்னும் சில நாழிகையில் கடற்கரையை சேர்ந்துவிடுவோம். நாகப்பட்டிணம் போய்விடுவோம் என்பதுபோல அலையில் துள்ளி அடித்துக் கொண்டு மரக்கலம் பெரிய ஆட்டத்தோடு போயிற்று.

பரமன் மழபாடி கவலையானார். மீகாமன்கள் உறுதியாக, ஒருவருக்கு இருவராக மரக்கலத்தை மேற்கே நகர்த்திக் கொண்டிருந்தார்கள். முன்பக்கம் நின்றிருந்த வீரமாதேவி காலுக்கு கீழே ஏதோ சலசலப்பதை உணர்ந்தாள். என்ன என்று திரும்பி பார்த்து பின்னடைந்தாள். திடீரென்று மரக்கலத்தின் முன்பக்கம் உடையத் துவங்கியது. பலகைகள் சிதறத் துவங்கின.

''கட்டவிழ்ந்து விட்டது. கட்டவிழ்ந்து விட்டது.'' மீகாமன் கத்தினான்.

மரக்கலத்தின் கயிறுகள் நன்கு ஊறவேண்டும். ஊறாது இருப்பின் மரக்கலம் உறுதியாக இருக்காது. இவ்வளவு வேகமான பயணத்தை, கடலின் அலைகளின் அடியை அந்த கயிறு தாங்கவில்லை. முறுக்கின கயிறு பிரித்துக் கொள்ள பலகைகள் விழுந்தன. முன் பக்கம் சரிய கொடிமரம் கோணலாகியது.

பாய்மரம் கிழிந்தது. பாய்மரங்களை சுருட்டி விட்டு மறுபடியும் துடுப்பு போட துவங்கினார்கள். ஆனால் படகு கோணலாக இருந்தது. மேற்கே போகாமல் கிழக்கே நகர்ந்தது. வேறு வழி யில்லை. இந்த மரக்கலத்தை கைவிட வேண்டியதுதான், படகு களை இறக்கினார்கள். வீரமாதேவியை குதிக்கச் செய்தார்கள். வீரமாதேவி குதித்தாள். அந்த படகிலும் பாய்மரம் இருந்தது. அந்த ஒற்றை பாய்மரத்தை கெட்டியாக பிடித்துக் கொண்டாள். மரக்கலம் அவள் கண்முன்னே நடுநிசியில் உடைந்து தலை குப்புறக் கவிழ்ந்தது.

பெரிய அலைகள் எகிறின. படகை அசைத்தன. அந்தப் படகு சுக்கான் இல்லாதது, மேற்கு பக்கம்தான் போகும் என்று சொல்ல முடியாதது. அவர்கள் கஷ்டப்பட்டு படகை மேற்கு பக்கம் விதம் விதமான கோணங்களில் பாய்மரத்தை திருப்பி யும், அடியில் உள்ள கோலை வைத்தும் திருப்பினார்கள். மரக்கலம் மேற்கே போவதும் கிழக்கே நகருவதுமாக ஆட்டம் காட்டியது.

''கரை தெரிந்துவிட்டது. கரை தெரிந்துவிட்டது.'' மீகாமன் கத்தினான். எல்லோரும் எழுந்து பார்த்தார்கள். படேரென்று மரக்கலம் கிழக்கு நோக்கி நகர்ந்தது. ஒரு கோணலாய், பட்டை யாய் தென்கிழக்காய் நகர, மறுபடியும் அந்த படகு அடிவாங் கியது. படகினுடைய வலப்பக்கம் சிதைந்தது, அடிப்பாகம் உடைந்தது. கிழக்கே போக வேண்டிய படகை மேற்கே செலுத் தினால் காற்றினுடைய வேகம் தாளாது பாய் மரத்தின் அசைவு தாளாது அடிப்பக்கம் ஆடத்தான் செய்யும். அந்த படகும் உடைந்தது.

மரக்கட்டையை பிடித்துக் கொண்டு எல்லோரும் கடலில் குதித்தார்கள். கிழக்கு நோக்கி நீந்தினார்கள். மீன்கள் நடுநடுவே வந்தன. ஏதோ ஒரு வீரன் இருட்டில் அலறினான். வீரமாதேவி மரப்பலகையில் குப்புறப்படுத்துக் கொண்டு தன் கைகளால் வேகமாக நீரை விலக்கினாள். பரமன் மழபாடியாரும் இன்னும் சிலரும் வருவது தெரிந்தது. கட்டைகளை ஒன்றாக இணைத்து கயிறு கட்டி ஒரு சதுர வடிவிலான மர மிதவையை ஒரு வீரன் கொண்டுவந்தான்.

வீரமாதேவி அதில் ஏறிக் கொண்டாள். நான்கு பேர்கள் நான்கு மூலையில் துடுப்பு போட்டு அதை மேற்கு நோக்கி செலுத்தினார்கள். கயிறை இறுக பிடித்துக் கொண்டார்கள். கரை

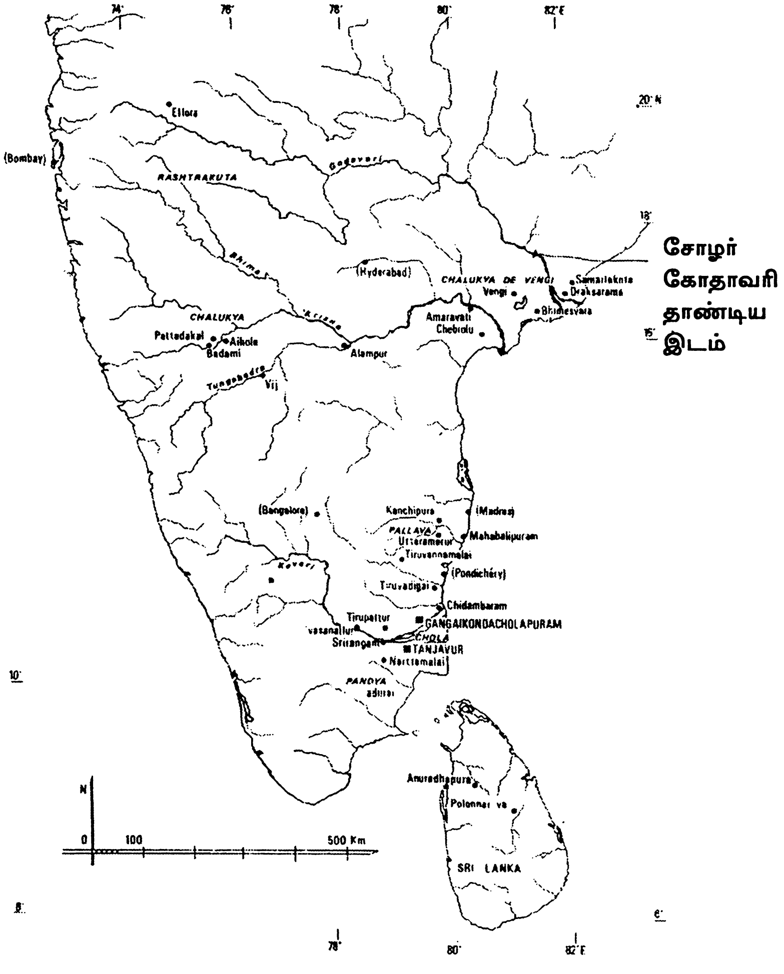
சோழர்
கோதாவரி
தாண்டிய
இடம்
Ellora
(Bombay)
RASHTRAKUTA
Godavari
Bhima
(Hyderabad)
CHALUKYA DE VENGI
Vengi
Draksarama
Bhimesvara
Amaravati
Chebrolu
CHALUKYA
Pattadakal
Aihole
Badami
Alampur
Tungabhadra
(Bangalore)
Kanchipura
(Madras)
PALLAVA
Mahabalipuram
Tiruvannamalai
(Pondichéry)
Chidambaram
Tirupattur
GANGAIKONDACHOLAPURAM
CHOLA
TANJAVUR
Srirangam
PANDYA
Anuradhapura
SRI LANKA
500 Km
100

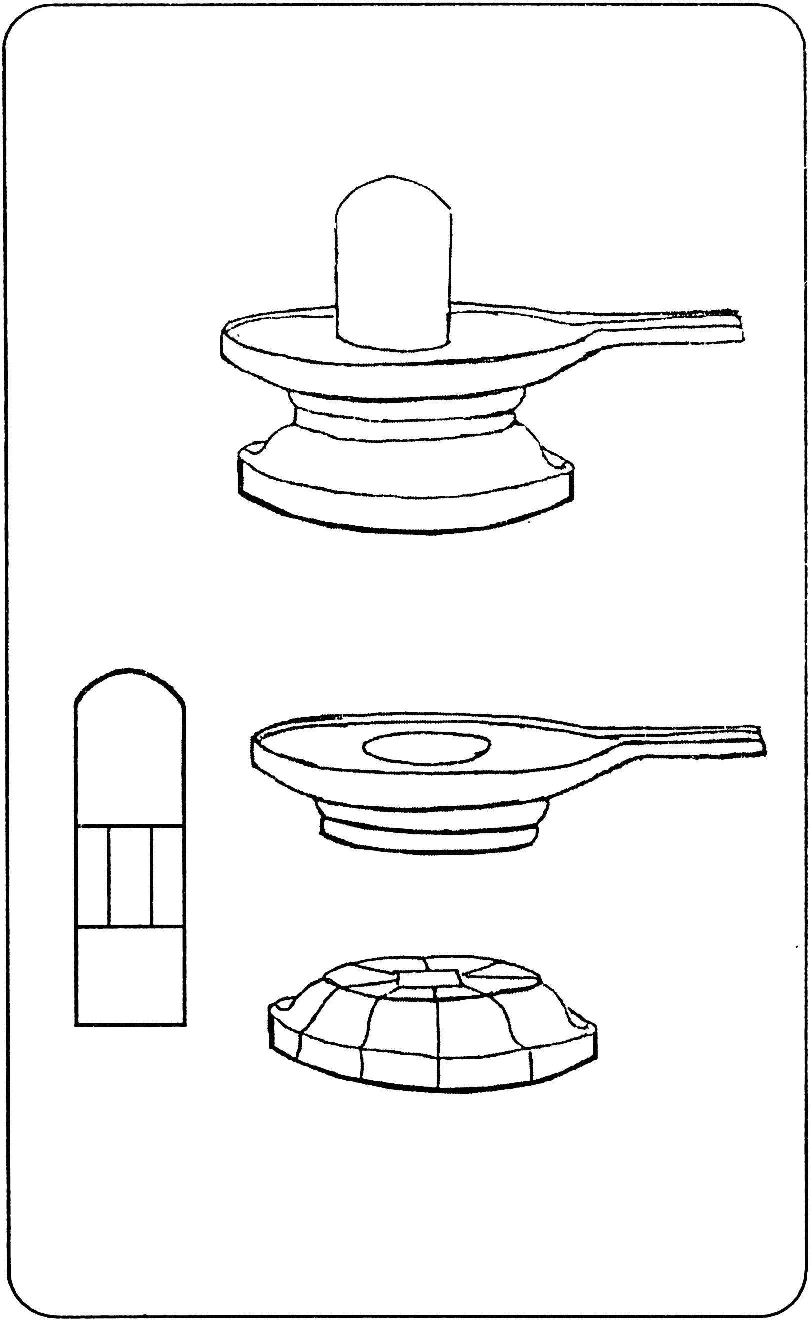

முட்டிய இடம் வனாந்தரமாக இருந்தது. கரை முட்டிய நேரம் மெல்லகிழக்கே விடிந்தது. அது என்ன இடம். நாகப்பட்டிணத் திற்கு பதினாலு கல்தூரம் இருக்கிறது என்று அங்கு வரவேற்ற மீனவர்கள் கூறினார்கள்.

''யார் இந்தப் பெண்மணி.'' என்று கேட்டார்கள். இராஜேந்திர சோழரின் மனைவி வீரமாதேவி என்றதும் தரையில் விழுந்து வணங்கினார்கள். தங்க்ள் பெண்டுகளை வைத்து குலவை போடச் சொன்னார்கள். கவலையோடு வீரமாதேவி கரை ஏறினாள்.

குதிரைகள் சம்பாதித்தார்கள். அதற்குண்டான காசை பரமன் மழபாடி இடுப்பில் இருந்த பையிலிருந்து கொடுத்தார். மீனவர்கள் வாங்க மறுத்தார்கள். குதிரை வீரனை அனுப்பு கிறேன். நீங்கள் குதிரைகளை திருப்பி அனுப்புங்கள் என்று சொன்னார்கள். இருபது பேர் கொண்ட அந்தப் படை நாகப் பட்டிணம் நோக்கி போயிற்று. நாகப்பட்டிணத்திலிருந்து தஞ்சைக்கு நகர, நாகப்பட்டிணத்தில் உள்ள ஒற்றன் மூலமாக வீரமாதேவியார் படகு உடைந்து தஞ்சை நோக்கி போவதை மதுரையில் இருந்த இராஜாதி ராஜனுக்கும், ஜடாவர்ம சுந்தர சோழ பாண்டியனுக்கும் தெரிவிக்கப்பட்டது. அவர்கள் கவலைப் பட்டார்கள்.

''இந்த பெண்மணியை வைத்துக் கொண்டு நான் என்ன பாடுபடப் போகிறேனோ தெரியவில்லை'' என்று இராஜாதி ராஜன் வேதனைப்பட்டான்.

''அவர் நமது தாயார். எதற்காக இப்படி கடுமையாக பேசு கிறீர்கள். அவர்கள் ஏதோ செய்யவேண்டும் என்று செய்கிறார் கள். அவர்களுடைய போதாத காலம் படகு உடைந்துவிட்டது. கோபித்துக் கொள்ளாதீர்கள். உங்கள் மறுதலிப்பை பக்குவமாக சொல்லுங்கள்.'' ஜடாவர்ம சுந்தர சோழ பாண்டியன் இராஜாதி ராஜனை எச்சரித்தான். இராஜாதிராஜனும் தஞ்சை போவதாக தீர்மானம் ஆகியது.

வீரமாதேவி தஞ்சையை அடைந்த சில நாழிகைக்குள் இராஜாதிராஜன் பெரும்படையோடு தஞ்சைக்குள் நுழைந்தான். அவர்கள் இரண்டு நாள் கழித்து சந்திப்பதாக ஆள் அனுப்பி பேசிக் கொண்டார்கள். இவை அனைத்தும் இராஜேந்திர சோழ னுக்கு மிகத் தெளிவாக சொல்லப்பட்டது. கவலையானார்.

''அவர்கள் இரண்டு பேருக்கும் மனஸ்தாபம் ஏற்பட்டால் அது பலவீனமாயிற்றே'' என்றார்கள். பரவையை திருப்பி அனுப்பிவிடலாமா, சமாதானம் செய்யலாமா என்று யோசித்தார். பரவையை கூட்டி வந்ததாலேயே இவள் கோபப்பட்டு முல்லைத் தீவுக்கு போயிருக்கிறாள். இது தவறு. அதே சமயத்தில் மரக்கலன்கள் பற்றி அவள் தெரிந்து கொண்டிருக்கிறாள் என்பதும் நல்லது.

தெற்கே கலவரம் மூண்டதும் தவறு. ஜடாவர்ம சுந்தர சோழ பாண்டியனால் சமாளிக்க முடியாததும் பிசகு, இராஜாதிராஜன் சட்டென்று தஞ்சையை விட்டு தானே கிளம்பிப் போய் கலவரத்தை அடக்கியதும் அபத்தம். தொலைதூரம் நான் தனியாக இருக்கையில் வேங்கி அனாதையாக இருக்கையில் குப்பத்தை நோக்கி நகர்ந்து, மேலைசாளுக்கியத்தின் ஊடறுத்துப் போய் அங்கே உள்ள முயங்கியை தாக்குகின்ற நேரத்தில் இப்படி தகவல் வருவது பிசகு. இன்னமும் தொண்டைதேசத்து அரிசி தான் உணவாக இருக்கிறது. அந்த ஆடுகள்தான் உணவாக இருக்கின்றன. இனி என்ன செய்ய, கொள்ளை அடிக்கத்தான் வேண்டும். வேறு வழியில்லை. அவர் மலைஏறி இறங்கி குப்பம் நகர் நோக்கி போனார்.

அவர் வருவதற்குள் குப்பம் நகரத்தில் உள்ள எல்லா இளைஞர்களையும், கிழவர்களையும் தனியாக பிரித்து பெண்டுகளை ஒரு ஓரமாக நிறுத்தி சோழ வீரர்கள் மிரட்டிக் கொண்டிருந்தார்கள். மிகப் பெரிய அழுகைச் சத்தம் கேட்டது. எல்லோரும் அழுதார்கள். இராஜேந்திரசோழர் கவலையோடும், இளக்காரத்தோடும் அந்த ஊரை பார்த்தார். சிறிதுகூட பாதுகாப்பு இல்லாமல் எப்படி இவர்கள் வாழ்கிறார்கள். என்ன அரசாங்கம் இது. இது எல்லை அல்லவா. இந்த எல்லையை பாதுகாக்க வேண்டாமா. பாதுகாக்காமல் பின்னடைந்தால் என்ன அர்த்தம். வேறு ஏதோ திட்டம் இருக்கிறதா, கவலையானார். மக்களை பார்த்தார்.

எங்களை விட்டு விடுங்கள். போன முறையே உங்கள் அடி தாங்காமல் எங்களில் பலபேர் இறந்துவிட்டார்கள். எதிர்க்கின்ற எண்ணம் எதுவும் இல்லை, எங்களை உயிரோடு விடுங்கள். கிழவர்கள் கத்தினார்கள். இளைஞர்கள் கை கூப்பினார்கள். பெண்டுகள் காலில் விழுந்து அழுதார்கள்.

சோழ மன்னர் அந்த கிராமத்தை சுற்றி வந்தார். மிகப்பெரிய கிராமம். பல கட்டிடங்கள் கல்கட்டிடங்கள். ஓடு வீடுகள். சுற்றி

நல்ல வயல்கள். கால்வாய் ஊடறுத்துப் போயிற்று. அவர் குப்பம் தாண்டி சோழப் படை நகர கட்டளை இட்டார். தனக்கு பின்னே வருகின்ற படையை குப்பத்தில் நிற்கச் சொன்னார்.

''மூன்று நாட்களில் குப்பம் கிராமத்தை இடித்து மேடாக்கி விட்டு இவர்களை அடித்து துரத்தி விடுங்கள். வயல்களில் யானைகளையும், குதிரைகளையும், மாடுகளையும் மேய விடுங்கள். இந்த இடத்தில் உண்பதற்கு என்று எதுவும் கிடைக்கக் கூடாது'' என்று கட்டளை இட்டார்.

''இதற்கு வெட்டி கூறு போட்டிருக்கலாம்'' என்று ஒரு கிழவர் குமுறினார்.

''விருப்பமாயின் அது நிறைவேற்றப்படும்'' என்று தளபதியை பார்க்க, அந்த கிழவன் நெஞ்சில் சரக்கென்று ஒரு வேல் குத்தி பின்புறமாக வெளியே வந்தது. பெண்டுகள் பெரிதாக அலறினார்கள். வீடுகள் இடிக்கப்பட்டன. யானை மூலம் நிலைப்படிகள் பெயர்க்கப்பட்டன. குதிரை வீரர்கள் சுற்றி வந்து எரியூட்டினார்கள்.

அரை நாளில் அந்த கிராமம் முழுவதும் இடிபட்டு வெறும் மேடாக காட்சி அளித்தது. சோழ வீரர்கள் வீடுகளுக்குள் புகுந்து தட்டு முட்டு சாமான்களையும், பொன் நகைகளையும் வாங்கி ஒட்டுமொத்தமாக குவித்து அதை விதம் விதமான கோவேறு கழுதைகளில் ஏற்றி சோழதேசம் நோக்கி அனுப்பினார்கள். மேற்கொண்டு குப்பம் தாண்டி தொடர்ந்தார்கள்.

ஒரு பெரிய கூட்டம் பெண்களும், குழந்தைகளுமாய் கிழவர்களும், வாலிபர்களுமாய் இருந்த பெருங்கூட்டம் அடுத்த வேளை உணவிற்கு வழி இன்றி தரையில் புரண்டு அழுதது, தலையில் கை வைத்துக் கொண்டது, சோழப் படைகள் அவர்களை வேடிக்கை பார்த்துக் கொண்டு, கேலி செய்து கொண்டு வடக்கே தொலைதூரம் போக வேகமாக நடந்தார்கள்.

சமாதானமான தேசத்தில் வாழ்பவர்களுக்கு யுத்தம் பற்றி தெரியாது. மனிதனை மனிதன் கருவறுக்கும் கோரமே யுத்தம்.

* * *

அத்யாயம்

51

இந்த முறை சோழப் பெரும்படை குமரிமுனை வரை போய் கடலாடிற்று. அங்கிருந்து திரும்பும் வழியில் தாமிரபரணி யில் குளித்தது. அங்குள்ள அந்தணர்கள் முன் குடுமியோடு சேர தேசத்து அந்தணர்கள் போல இருப்பதை பார்த்து சிரித்தது.

''என்ன வாளேந்திய அந்தணர்களா, வாலை அவிழ்த்து விட்ட அந்தணர்களா.'' என்று கேலி செய்தது.

''கையில் விழுப்புண்கள் இருக்கிறதா பார்க்கலாம்'' என்று தொட்டு புரட்டியது. மறவர்கள் தீண்டத்தகாது என்பதாக அவர்கள் நகர்ந்து கொள்ள, மறவர்கள் முன்னே போய் கழுத்தை கட்டிக் கொண்டார்கள். புட்டத்தில் அடித்தார்கள்.

''என்ன நினைத்துக் கொண்டிருக்கிறீர்கள். சோழ தேசத்து அந்தணர்கள் எப்படி இருக்கிறார்கள் தெரியுமா, முன்னும், பின்னும் பொத்திக் கொண்டு அமர்ந்திருக்கிறார்கள். ஒரு தேசத் தில் மறவனுக்குத்தான் முதல் உரிமை. சத்திரியன்தான் முது கெலும்பு. எனவே அரசரையும், அரசருடைய படையையும் விட்டு விட்டு வேறு எவரையும் நீங்கள் துதிக்க வேண்டிய அவசியம் இல்லை.'' என்று உரக்கச் சொன்னார்கள். கேலி செய்தார்கள். பாண்டிய தேசத்து அந்தணர்கள் பொறுத்துக் கொண்டார்கள்.

''உயிர் வாழ வேண்டுமே. வேறு வழியில்லையே'' என்று சொன்னார்கள். சோழர்கள் வணிகர்களை திரட்டி வைத்து பேசி னார்கள்.

''முத்துக்களை மட்டும் வாங்கிவிட்டால் போதுமா, சேர தேசத்து தந்தங்களும், தேக்கு மரங்களும் போதுமா, அரிசி வியாபாரம் முக்கியம். என்ன வைத்திருக்கிறீர்கள்'' என்று கேட் டார்கள். விலையை சோழ தேசத்து மறவர்களே நிர்ணயம் செய்தார்கள்.

''இதை எடுத்துப்போக வண்டிகள் வேண்டுமே. உங்களிடம் உள்ள வண்டிகளை கொடுத்துவிடுங்கள். நாங்கள் திருப்பித் தருகிறோம்'' என்று சொன்னார்கள்.

வண்டியினுடைய சிறு கட்டை கூட திரும்பி வரப் போவதில்லை என்று வணிகர்களுக்கு தெரிந்திருந்தது. வண்டியில் கூடை கூடையாக நெல் ஏற்றினார்கள். அவற்றை சீராக அடுக்கி வைத்தார்கள். சோழ தேசத்தை நோக்கி நூற்றுக் கணக்கில் வண்டிகள் தென் திசையிலிருந்து மதுரை வழியாக நகர்ந்தன.

முத்துமாலை போடாத சோழ வீரனே இல்லை என்பது போல எல்லோர் கழுத்திலும் முத்துமாலை இருந்தது, ஈழத்திலிருந்தும், குமரி முனையிலிருந்தும் பொறுக்கி எடுக்கப்பட்ட மாணிக்க கற்கள் அவர்களுக்கு நன்கொடையாக தரப்பட்டன.

''அடி, உதை வாங்காமல் இருக்க வேண்டுமே, என்ன செய்வது'' என்று வணிகர்கள் அலுத்துக் கொண்டார்கள்.

சுசீந்திரத்தில் உள்ள தென்னை மரங்கள் கன்றுகளாக பல வண்டிகளில் ஏற்றப்பட்டன. மிகச் சிறப்பான கன்றுகளை பாண்டிய தேசத்தில் உழவர்களே தேர்ந்தெடுத்துக் கொடுத்தார்கள். இன்னும் வண்டிகளில் இளநீர்கள் போயின. 'நல்ல பொருள்கள் யாவும் வெற்றி பெறுபவர்க்கே சொந்தம்' என்று ஒரு மிருதுவான குரல் அங்கு அரங்கேறியது,

''பெண்டிர்களை, குழந்தைகளை நாங்கள் துன்புறுத்துவதில்லை.

ஆனால் போனமுறை ஹொட்டூர் படையெடுப்பின்போது இராஜேந்திர சோழர் தன் கையாலேயே பல பெண்களை வெட்டிப் போட்டார். குடிநீரில் விஷம் கலந்தார்கள். நாங்கள் நாகரீகமானவர்கள். நீங்கள் உங்கள் நாகரீகத்தை இழந்தால் நாங்கள் காட்டுமிராண்டிகளாவோம்'' என்று எச்சரித்தார்கள்.

கைகட்டிய வணிகர்களும், வேளாளர்களும், பாண்டிய தேசத்தில் மிச்சமிருந்த மறவர்களும் கேட்டுக் கொண்டார்கள்,

''இங்குள்ள பலர் அமைதியாக இருக்கிறீர்கள். இது மிக சந்தோஷமாக இருக்கிறது. உங்களில் சிலர் ஆரவாரமாக பேச

முற்படுகிறீர்கள். அவர்களுக்கு ஒரே ஒரு செய்தியை தெரிவித்துக் கொள்கிறோம். உங்களுடைய சுந்தர மணிமுடியும், இரத்தினஹாரமும் செங்கோலும், அரசர் அணியும் உடையும் எங்களிடம் இருக்கிறது. நீங்கள் கொண்டு போய் அதை இலங்கையில் அடகு வைத்தாலும் நாங்கள் அடித்து, உதைத்து மீட்டுக்கொண்டு வந்துவிட்டோம். ரோஹணத்தை எரியூட்டி கொண்டு வந்து விட்டோம். எனவே, பாண்டிய தேசம் இனி காலகாலத்துக்கும் சோழ தேசத்திற்கு அடிமை என்பதை புரிந்து கொள்ளுங்கள்.

நீங்கள் மனம் வைத்து எங்களோடு சேர்ந்துகொண்டால், சோழ பாண்டிய தேசம் என்பதை ஏற்றுக்கொண்டால், ஜடாவர்ம சுந்தர சோழ பாண்டியனை கையெடுத்து கும்பிட்டால், அவர் அதிகாரத்துக்கு அடங்கினால் உங்களுக்கு நல்வாழ்க்கை உண்டு. மாறாக சேரதேசம் வழியே போய் மேலை சாளுக்கியரோடு சேர்ந்து கொண்டால் உங்களை எப்படி தண்டிப்பது என்பது எங்களுக்குத் தெரியும். தண்டனை என்பது மறவரோடு மட்டுமே போகாது. மொத்த மக்களின் தலையில் விழும். இருக்க இடமும், குடிக்கத் தண்ணீரும், உடுத்த உடையும் இல்லாமல் அனாதைகளாக, செத்தப் பிணங்களாக அலைந்தீர்கள். இப்படி செய்ய எங்களுக்கு விருப்பமில்லை. ஆனால் வேறு வழியில்லை என்கிறபோது இதை அழகாக நிறைவேற்றுவோம். நாங்கள் கிளம்பும்போது நீங்கள் கைகூப்பி 'சோழம் சோழம்' என்று உரக்கச் சொல்லுங்கள். அது நீங்கள் சோழ தேசத்தை ஏற்றுக் கொண்டதற்கு ஒரு அடையாளமாக இருக்கட்டும்.''

பாண்டியமக்கள் கை கூப்பியபடி ''சோழம் சோழம்'' என்று உரக்கச் சொன்னார்கள்.

சோழப்படை மீசை முறுக்கிக்கொண்டு வழியெல்லாம் தேனையும், தினைமாவையும் உருட்டி, உருட்டி சாப்பிட்டுக் கொண்டு தாமிரபரணி கரையிலிருந்து மயில்கள் இறங்கும் பெரிய வனாந்தரங்களை கடந்து, மதுரைக்குள் புகுந்து மதுரையில் உள்ள நெற்கிடங்குகளை உடைத்து, பெயருக்கு காசு கொடுத்து, அங்கேயே வண்டி எடுத்து தஞ்சைக்கு அனுப்பினார்கள். தஞ்சை போதும் போதும் என்ற அளவிற்கு நெற்குவியலால் நிரம்பியது. நெல்லை அவித்து, புழுக்கி, இடித்து மாற்ற முடியாது என்பதால் கோழிகளுக்கும், ஆடுகளுக்கும் தின்னக் கொடுத்தது, தாமிரபரணிக் கரையில் ஆயிரத்தி ஐநூறு பேர்

கொண்ட சோழப்படை தங்கியிருந்தது. அந்தப் பகுதி மக்கள் அந்தப் படையை கவனமாக பேணிக் காத்தார்கள். அவர்கள் சொல்லுக்கு கட்டுப்பட்டார்கள். யாரேனும் இரகசியமாக கலவரத் துக்கு தூண்டினால் மக்கள் ஈடுபட மறுத்தார்கள்.

''யாருக்காக கலவரம், அரசருக்காகவா, அரசர் எங்கே இருக்கிறார். கொண்டு வந்து நிறுத்து, அந்த அரசருக்கு மணி முடியும், செங்கோலும் இருக்கிறதா என்று நாங்கள் சோதிப் போம் இருக்கிறது என்றால் அவர் பின்னே அணிதிரள்வோம். எதுவுமற்று நிர்கதியாக நிற்கின்ற எங்களை ஏன் கலவரம் செய்ய தூண்டுகிறீர்கள்.''

''மாமன்னர் இராஜேந்திரர் கருணையுள்ளவர். பாண்டிய தேசத்தை சீரழிக்கவில்லை. கொள்ளையடித்துவிட்டு நகர்ந்து விடவில்லை. சேர தேசத்தில் செய்தது போல கிராமங்களை தீயிட்டு கொளுத்தவில்லை, அந்தணர்களை நிற்க வைத்து அம்பு எய்து கொல்லவில்லை, மாறாக அமைதியான ஆட்சியை நடத்துவோம் என்று முன் வந்திருக்கிறார். தன் மகனை இங்கு மன்னராக மாற்றியிருக்கிறார். சோழ தேசத்து இளவரசன் இங்கு வந்து ஜடாவர்ம சுந்தர சோழ பாண்டியன் என்று அரசாட்சி செய்கிறார். நான் உங்களில் ஒருவன். நானும் பாண்டியன்தான் என்கிறான். சோழ பாண்டியன் என்பது புதுச் சொல்லாக இருக் கிறது. இரண்டும் கலந்ததாக இருக்கிறது. ஆனால் என்ன செய்வது. உயிர் வாழவேண்டும். நம்மை புண்படுத்தவில்லையே, இழிவுபடுத்தவில்லையே, தோற்றோடிய நாய்களே என்று விளிக்கவில்லையே. அழைத்து நலம் விசாரிக்கிறாரே. உழவு தொழில் செழிக்க என்ன வேண்டும் என்று கேட்கிறாரே. சோழ தேசத்தில் உள்ள அதிகார வரம்புகளை இங்கேயும் அமல்படுத்து கிறாரே, கிராமசபையினருக்கு அதிகாரம் கொடுக்கிறாரே,''

''ஆகவே, இன்னும் அமைதியாக வாழ எல்லாம் இருக்கும் பொழுது எதற்கு கலவரம். கலவரம் செய்கின்ற யோக்கியதை நமக்கு வரவில்லை. வரும்போது செய்வோம். காலம் நிகழ்த்தும்'' என்று கலவரக்காரர்களுக்கு முதுகு காட்டினார்கள்.

பாண்டிய தேசம் ஒரு இளம் விதவையைப் போல நொந்து கொண்டு அதே சமயம் சோழ தேசத்திற்கு தொண்டு செய்து வந்தது.

பாண்டிய தேசத்து அரசர் பற்றி எதுவும் தெரியவில்லை

''இனி பலநூறு வருடங்களுக்கு பாண்டிய தேசத்தில் பாண்டிய அரசன் இல்லை. சோழ அரசர்கள்தான். சோழ பாண்டியர்கள்தான்'' என்று முடிவாகி விட்டது. பாண்டிய தேசத்து மக்கள் தனித்தனியே குத்திட்டு உட்கார்ந்து அழுதார்கள். என்ன செய்வது உயிர் வாழ வேண்டுமே. தங்களை தேற்றிக் கொண்டு இறங்கினார்கள். நல்ல விளைச்சல்கள் தந்தால் பாதிதானே எடுத்துக் கொள்கிறார்கள். மீதி நமக்கு இருக்கிறதல்லவா. அது போதும் என்றார்கள். உழவிலும், கருமார் தொழிலிலும், தச்சுத் தொழிலிலும் முழுமையாக ஈடுபட்டார்கள். அவர்களுக்கு வேலை கொடுக்க சோழ தேசத்து அதிகாரிகள் தயாராக இருந்தார்கள். நல்ல கூலி கொடுக்க ஒப்பந்தம் செய்து கொண்டிருந்தார்கள். ஏனெனில் தொடர்ந்து படையெடுப்பு நடக்க வேண்டியிருந்தது. அந்த படைக்கு இம்மாதிரியான ஆட்கள் தேவையாக இருந்தது.

தச்சர்கள் முல்லைத் தீவு நோக்கி அனுப்பப்பட்டார்கள். உழவர்களுடைய நெல்லை அளந்து வாங்கி இரண்டு பங்காக பிரித்துக் கொண்டார்கள். துணி நெய்பவர்களிடமிருந்து கனமான துணி வேண்டும். பாய்மரத் துணி வேண்டும் என்று கேட்டு வாங்கிக் கொண்டார்கள். அவைகளும் நாகப் பட்டிணத்திற்கு அனுப்பப்பட்டன. வண்டிகளுக்கான அச்சுகள் செய்வதற்கு உங்களைப் போல யாருமில்லை.'' என்று கருமார்கள் புகழப்பட்டார்கள். நிறைய இரும்பு வேலைகள் செய்யப்பட்டன. கப்பல் கட்டுவதற்குரிய இரும்பு ஆணிகளையும், தகடுகளையும் அவர்கள் செய்தார்கள். மாட்டு வண்டிகளுக்குண்டான அச்சுகளை செய்யவும், உருளைகள் செய்யவும் அவர்கள் பணிக்கப்பட்டார்கள். எல்லோருக்கும் வேலை இருந்தது. வேலைக்கேற்ற கூலி இருந்தது. ஆனால் மகிழ்ச்சிதான் இல்லை. நிம்மதியாக இருந்தார்கள். ஆனால் வாய்விட்டு சிரிக்கவில்லை, நன்றாக தூங்கினார்கள். ஆனால் தூக்கத்தில் எதற்கோ ஏங்கி அழுதார்கள்.

தலைமுறை தலைமுறையாக இப்படித்தான் இருக்கப் போகிறோம் என்று குறி சொல்லப்பட்டது. அருள்வாக்கு கேட்டவுடன் மிக துக்கமாக இருந்தது. பாண்டிய தேசத்தில் சங்கராந்தி உட்பட எந்த பண்டிகையும் விமரிசையாக கொண்டாடப்படவில்லை. சதயத் திருநாள் என்று இராஜராஜருடைய நட்சத்திரத்தை கொண்டாடினார்கள். கொண்டாடப்பட வேண்டும் என்று

அவர்களுக்கு உத்தரவிடப்பட்டிருந்தது. இராஜேந்திர சோழரின் திருவாதிரை நட்சத்திரத்தன்று வீடுகளை அலங்கரித்து, கோவில்களுக்கு போய், அரசருக்கென்று சாமி கும்பிட வேண்டும் என்று அவர்களுக்கு சொல்லப்பட்டது. அதையும் அவர்கள் மௌனமாகச் செய்தார்கள். மகாபாவி கைப்பட பெண்டுகளையும், குழந்தைகளையும், கிழவர்களையும் கொன்று குவித்தானாமே. எப்படி இவன் சௌக்கியமாக இருக்கிறான். கடவுள் என்ன வேலை செய்து கொண்டிருக்கிறார். எப்படி இராஜேந்திரனுக்கு உதவிக் கொண்டிருக்கிறார்.' என்று கோவிலுக்குப் போய் வியந்தார்கள். அடிக்குரலில் பேசிக் கொண்டார்கள். ஆனால் ஒரு சிறு மூச்சு கூட வெளியே விடவில்லை. உயிர் வாழ்ந்தாக வேண்டுமே. வேறு என்ன செய்ய என்று நொந்து கொண்டார்கள்.

''இப்படி சொல்லியாகிவிட்டதல்லவா. உன் திருவாக்கிலிருந்து, சோழர்களே வெகுகாலம் இங்கு அரசாள்வார்கள் என்று சொல்லிவிட்டாயல்லவா. நான் உன்னை விட்டு போக மாட்டேன். உன் இரு கால்களையும் கெட்டியாக பிடித்துக் கொள்வேன். யானைக்கு ஒரு காலம் வந்தால் பூனைக்கும் ஒரு காலம் வரவேண்டுமல்லவா. தயவு செய்து பாண்டிய தேசத்திற்கு எது நல்லதோ, எப்பொழுது நல்லதோ அதைச் செய். அதுவரை வேறு எந்த கோவிலுக்கும் நான் போகாமல் உன்னையே வலம் வருவேன்'' என்று கோவிலுக்குள் அமர்ந்து கொண்டார்கள்.

கேரளத்து அந்தணர்கள் மூலம் மந்திர ஜபம் கற்றார்கள். கருங்காலி கட்டைகளால் ஹோமம் செய்தார்கள். அதில் ஆமணக்கு விதைகளை தூவினார்கள். சரசரத்து அது எரியும்போதே 'அம்மா அம்மா' என்று அலறினார்கள். அவர்களில் பலபேர் வெகு கூர்மையாய் சக்தி வழிபாட்டில் சாக்த வழியில் ஈடுபட்டார்கள். நெற்றி நிறைய பட்டையாய் குங்குமம் பூசி, இடுப்பில் காவித் துணி கட்டி, காவி கோமணம் தரித்து, கையில் சிறிய சூலத்தை வைத்துக் கொண்டு சடைமுடி வளர்த்துக் கொண்டு ஊர் சுற்றினார்கள். கைஏந்தி பிச்சையெடுத்து உணவு உண்டார்கள். ''நீங்கள் மறவரல்லவா' என்று கேட்டபோது, ''இல்லை. நான் சக்தி உபாசகன். என் தேசத்து மறவர்களுக்காக மூன்று வேளையும் பிரார்த்தனை செய்கிறேன். பாண்டிய தேசம் செழிக்க என் உயிரை தத்தம் செய்ய தயாராக இருக்கிறேன்'' என்று சக்தி

வழிபாட்டை பற்றி ஜனங்களுக்கு சொன்னார்கள். மதுரையில் பல இடங்களில் எல்லை காளிகள் அமைத்து சக்தி வழிபாடு அதிகரித்தது. அவர்களில் சிலர் மிகச் சிறந்த சக்தி உபாசகர் களாக மாறினார்கள். மந்திரங்கள் மூலம் நோய் தீர்த்தார்கள். மக்களின் வறுமையை போக்கினார்கள். எதிர்காலம் சிறப்பானது என்று நம்பிக்கையூட்டினார்கள். மெல்ல மெல்ல ஒரு வெற்றிலை கொடி போல, ஒரே ஒரு கொடி எழும்பி கம்பு சுற்றி பிறகு பந்தலில் படர்ந்து பெரிய பெரிய வெற்றிலைகள் மலர்வது போல, பந்தலின் நாலா பக்கமும் கம்பத்தில் ஏறி வெற்றிலை கள் பந்தல் முழுவதும் பரப்பி அடைந்து கொள்வது போல சாக்த உபாசகம், மதுரையிலும், மதுரை சுற்றியுள்ள இடங்களிலும் அதிக மாக பரவிற்று.

''இது போதாது, இது போல இன்னும் பலநூறு பேர்கள் வேண்டும். அப்பொழுதுதான் சோழ தேசத்தை வீழ்த்த முடியும்'' என்று சொல்லிக் கொண்டார்கள்.

அதே நேரம் சோழ தேசத்தில் பல சிவன் கோவில்கள் செங்கல்லிலிருந்து கருங்கல் கட்டிடமாக மாறின. கற்றளியாக உயர்ந்தன. சிவ வழிபாடு மிகச் சிறப்பாக நடைபெற்றது. அந்த சிவ வழிபாட்டில் மறவர்களுக்கு முதல் இடம் தரப்பட்டது.

பல்வேறு குழுக்களாக, இனங்களாக, மதத்தின் பெய ராலோ, ஜாதியின் பெயராலோ மக்கள் பிரிந்து கொள்வதை தவிர்க்கவே முடியாது. காலம் காலமாக இந்தப் பிரிவினை சக்தி தான் மனிதனை அரசாளும். பிரிந்தவர்கள் ஒன்று சேரும்போது பெரும் புரட்சி ஏற்படுகிறது. அந்த பிரிவினையோடு கை கோர்த்துக் கொள்கிற பொழுது, பரஸ்பரம் அந்த பிரிவினையை மதிக்கிற பொழுது அங்கே ஒரு ஒருமை உண்டாகிறது, அந்த ஒருமையே பெரும் செயல்கள் செய்ய காரணமாக இருக்கின்றன.

பாண்டிய தேசத்தில் எல்லா பிரிவினைகளுக்கும் நடுவே சாக்த உபாஸகம் என்ற ஒருமை ஏற்பட்டது. இது வளர்ந்து பலப் பட வெகுகாலமாகும். ஒரு நூற்றாண்டுக்கு மேலேயே தேவைப் படும் என்று அறிஞர்களால் கணக்கிடப்பட்டது.

பாவைக் கூத்துகளும், நாடகங்களும் மதுரையில் இரவு நேரம் நடத்தப்பட்டன. அதில் பார்வதி லலிதாம்பிகையாக மாறி சிவனை அடக்கி காலின் கீழ் போட்டுக் கொண்டது நடத்தப்

பட்டது. தட்சனுடைய கதை சொல்லப்பட்டது. சிவனை ஏசும் போது தட்சன் மிக பயங்கரமாக வார்த்தைகளைச் சொல்வான். கேவலப்படுத்துவான். கதை தட்சன் கதையாக இருந்தாலும் புரட்சிக்காரர்கள் சிவன் என்கிற சோழ தேசத்தை ஏசுவதாக எல்லோருக்கும் தெரிந்தது. காளி உருவாகி பல வீரர்களை அழிக்கின்ற வீராவேசமான காட்சிகள் நடந்தன. மக்களுக்கு ஏதோ ஒரு விஷயத்தை திரும்ப திரும்ப அது ஞாபகப்படுத்தின. விடுதலை வேட்கையை உள்ளுக்குள்ளே ஊற வைத்தன.

வீரமாதேவி நாகப்பட்டிணத்தில் ஓய்வெடுத்துக் கொண்டு தஞ்சை நோக்கி ஒரு குதிரைப் படையோடு விரைந்தாள். மதுரையிலிருந்து திருச்சிராப்பள்ளி வழியாக இராஜாதிராஜன் தஞ்சையை வந்து சேர்ந்தான். வீரமாதேவி வருவதற்குள்ளாகவே அவன் படை கள் தஞ்சைக்குள் நுழைந்து காவலை பலப்படுத்தின. வீரமாதேவி இன்னும் வரவில்லை. அதேசமயம் நெருங்கிக் கொண்டிருக்கிறார் என்ற செய்தியும் இராஜாதிராஜனுக்கும் எட்டியது. அவன் எப்படி வரவேற்பது என்று யோசித்தான். கைது செய்து விடலாமா என்றும் அவனுக்கு தோன்றியது.

இது கடுமையான விஷயம். ஆயிரம் சொன்னாலும் இராஜேந் திரரின் மனைவி, அவனுக்கு தாய் ஸ்தானம். தாயை கைது செய்தவனை எந்தவித மக்களும் ஏற்றுக்கொள்ள மாட்டார்கள். மதுரையில் உள்ளூர கங்குபோல எதிர்ப்பு இருப்பதை கண்டு கவலையாக இருந்த இராஜாதிராஜன் சோழர்களுக்கு எந்தவித மான மன உளைச்சலும் தரக்கூடாது என்று சிவனை வேண்டிக் கொண்டான்.

குதிரை ஏறி தஞ்சையின் எல்லையில் தாயை வரவேற்றான்.

''நலமா.'' என்று விசாரித்தான். வீரமாதேவி தலையசைத்தாள்.

''என்னை வரவேற்கவா இவ்வளவு தொலைவு வந்தாய். நான் அரண்மனை நோக்கித்தானே வருகிறேன். அப்படியே வேறு எங்கேனும் போய்விடுவேன் என்று நினைத்தாயா.''

''இல்லை. நீங்கள் அரண்மனைக்கு வந்துதான் ஆக வேண்டும் என்று எனக்குத் தெரியும். இருப்பினும் ஒரு மரியாதை காரணமாக நெடும் பயணம் மேற்கொண்ட உங்களை சந்திக்கும் ஆர்வம் காரணமாக முன்னே வந்து வரவேற்றேன்.''

ஜனங்கள் அவர்கள் இருவரையும் பார்த்துவிட்டு ''சோழம் சோழம்'' என்று உரக்க கத்தினார்கள். அவர்கள் ஒற்றுமையாக பேசி

சிரிப்பதை பார்த்துவிட்டு சந்தோஷப்பட்டார்கள். 'இராஜேந்திரர் இருக்கும் வரை இந்த மாதிரி ஒற்றுமைக்கெல்லாம் கவலையே இல்லை' என்று பேசிக்கொண்டார்கள். உள்ளே பிணக்கு இருப்பது அவர்களுக்கு தெரியாது போயிற்று.

''ஓய்வெடுத்து வாருங்கள் பேசுவோம்.'' இராஜாதிராஜன் விடை கொடுத்தான்.

''யாரோடு'' புரிந்தும் புரியாதது மாதிரி வீரமாதேவி கேட்டாள்.

''நாம் இருவரும்தான் பேசவேண்டும். வேறு யார் இருக்கிறார்கள் இங்கு பேச. ஓய்வுபெற்ற கிருஷ்ணன் ராமனை தொந்தரவு செய்ய வேண்டுமா. இங்குள்ள வேலைகள் பற்றி நாம்தானே அபிப்ராயங்கள் பரிமாறிக் கொள்ள வேண்டும்.''

''தஞ்சைக்கு நாயகன் நீதானே. உன்னைத் தானே இளவரசனாகவும், தஞ்சையின் அதிகாரியாகவும் இராஜேந்திரர் நியமித்து விட்டு போயிருக்கிறார். இதில் என்னோடு பேச என்ன இருக்கிறது.''

''நான் தஞ்சைக்கு நாயகன்தான். ஆனால் தஞ்சை எனக்கு அடங்கவில்லை. என்னை மீறிக் கொண்டுதான் சோழதேசம் செயல்படுகிறது.''

''அப்படியா யார் செயல்படுகிறார்கள்.''

''உதாரணத்திற்கு நீங்கள் செயல்படுகிறீர்கள். நான் என்ன சொல்ல முடியும். இஷ்டம் போல நடந்து கொள்ளுங்கள் என்று கைகட்டி பார்த்துக் கொண்டிருக்க வேண்டும். ஒருவேளை உங்களுக்கு ஆபத்து நேர்ந்தால் ஓடோடி வர முடியும். ஏனெனில் நீங்கள் எங்கு ஆபத்து இருக்கிறதோ அங்குதான் நுழைகிறீர்கள். எனவே, வீரமாதேவியாரை கண்ணும் கருத்துமாக காப்பாற்றுவது என்னுடைய தலையாய பணியாகிறது.''

''அதாவது, எனக்கு என்னை காப்பாற்றிக் கொள்ள துப்பில்லை என்று சொல்லாமல் சொல்கிறாய். அப்படித்தானே.''

''இல்லை, அப்படியில்லை. உங்கள் வீரம் ஊர் அறிந்தது. சிறிய கலவரப்படை எடுத்துக் கொண்டு போய் அரசரின் தங்கையை என் அத்தையை கீழை சாளுக்கியத்திலிருந்து மீட்டுக்

கொண்டு வந்ததும், கங்கே யாதவ் படையை எதிர்த்து நின்றதும் எங்களுக்குத் தெரியும். காலம் உங்களுக்கு உதவி செய்தது.''

''அதாவது என் திறமையால் வரவில்லை. அதிர்ஷ்டம் என்று சொல்கிறாய். காலம் உதவி செய்தது என்கிறாய்.''

''ஏன் கோபப்படுகிறீர்கள். உங்களுக்கு, எனக்கு, இராஜேந்திரருக்கு எல்லோருக்குமே காலம் உதவி செய்து கொண்டிருக்கிறது. என்னதான் திறமை இருந்தாலும் அதிர்ஷ்டக்காற்று எதிர் பக்கத்திலிருந்து வீசினால் நம் கண்ணில் தூசு 'விழத்தான் செய்யும். முன்னேறுவதில் தடை வரத்தான் நடைபெறும். உங்கள் பக்கம் அதிர்ஷ்டக்காற்று இருந்ததால் நீங்கள் வெகுஎளிதாக தப்பி வந்துவிட்டீர்கள். பிறகு வேறு என்னவோ நடந்துவிட்டது. உங்களுக்காக இந்த சோழ தேசமே பிரார்த்தனை செய்தது.''

''அது உனக்கு கொஞ்சம் வருத்தமாக இருந்ததோ.''

''ஆமாம். நீங்கள் வேறு யாரோ அன்னியரல்லவா. அதனால் வருந்துவது போல் நடித்தேன். தூஷணையாக பேசுவதையே நீங்கள் இயல்பாகக் கொண்டிருக்கிறீர்கள். அதுவும் என்னைக் கண்டால் உங்களுக்கு இளக்காரம். ஒருவேளை உங்களுக்கு குழந்தை பிறந்து அது அரசாள முடியாமல் போயிற்று என்ற ஏக்கமோ என்னவோ, அல்லது இராஜேந்திர சோழருக்கு மிக நெருக்கமானவள் என்ற அகம்பாவமோ என்னவோ, அல்லது என் மீது மதிப்பற்று திறமையற்றவன் இளவரசனாக வந்து விட்டானே என்று எடை போடுதலோ என்னவோ, அல்லது இந்த தஞ்சையை நான் இன்னும் சீரும், சிறப்புமாக ஆள்வேனே என்ற கணக்கீடோ என்னவோ. என்னை நீங்கள் மதிப்பதே இல்லை.''

''இராஜாதிராஜா உனக்கு வயது இருபத்திநாலு. எனக்கு வயது முப்பது, உன் தந்தைக்கு வயது ஐம்பத்தி ஆறு. மதிப்பு என்பது வயதின் பாற்பட்டும் நடக்கும். ஏனெனில் வயது என்பது அனு பவத்தை உள்ளடக்கியது. கெட்டிக்கார மனிதனுக்கு வயதால் ஏற்பட்ட அனுபவம் மிகப் பொக்கிஷமாக உள்ளே இருக்கும். உன்னுடைய இருபத்தி நாலு வயதில் நீ என்ன அரச தந்திரங்களை கண்டாய் என்று எனக்கு தெரியாது போயினும், அது அதிகமாக இருக்காது என்கிற எடை என்னிடம் இருக்கிறது. நான் என்னுடைய பதினாறு வயதில் இராஜேந்திர சோழரை

வந்தடைந்தேன். இந்த பதினாலு வருடத்தில் மிக நெருக்க மாக நின்று அவர் எப்படி சிந்திக்கிறார் என்பதை உள்வாங்கி அதேவிதமாக சிந்திக்க நானும் முயற்சித்திருக்கிறேன். இன்னும் முயற்சி செய்து கொண்டிருக்கிறேன். எனவே நீ எடை போடுவது என்பதைப் பற்றி பேசினால் உன்னைவிட நான் அதிக அனுபவ முள்ளவள் என்பது எனக்கு தெள்ளத் தெளிவாகத் தெரியும்.''

இராஜாதிராஜன் பல் கடித்துக் கொண்டான். இரண்டு கைகளையும் கட்டிக் கொண்டு அமைதியாக நின்றான்.

பொறு, பொறு. ஆயிரமானாலும் தாய், அப்பாவின் அன்பிற் குரிய மனைவி. சோழ தேசத்தின் மீது மாறாக் காதல் கொண் டவள். பட்டென்று குறை சொல்லிவிட முடியாது. இவள் எடை கள் தவறானவை. ஆனால் காலம்தான் அதை நிரூபிக்க வேண் டும். காலம்தான் இவள் எண்ணத்தை சரி செய்ய வேண்டும் என்று மௌனமாக இருந்தான்.

''ஆக. நீங்கள் அனுபவஸ்தர், பழுத்த ஞானம் பெற்றவர்.''

அந்த பழுத்த என்பதில் வெகு நீளமான அழுத்தத்தை கொடுத்தான். அது வீரமாதேவிக்கு சிரிப்பை கொடுத்தது.

''நீ என்னதான் வாலிபனானாலும் உள்ளுக்குள் குழந்தை யாகத்தான் இருக்கிறாய். அதுவும் பெண்பிள்ளைகள் கேலி செய்வது போல நீ கேலி செய்கிறாய். என் அனுபவம் பற்றிய கவலையை விடு. உன் அனுபவத்தை உயர்த்திக் கொள். நீ இங்கு பதவி ஏற்ற உடனேயே பாண்டிய தேசத்தில் கலவரங் கள் வந்துவிட்டன. அப்படி கலவரங்கள் வர என்ன அர்த்தம். இராஜேந்திர சோழன் இல்லாத பூமி. ஒரு சிறுவன் அரசாட்சி செய்கின்ற பூமி. இது கலவரம் செய்ய வேண்டிய நேரம் என்று பாண்டியர்கள் மலையிலிருந்து கீழே இறங்கி வந்துவிட்டார்கள். அதாவது உன்னை பற்றிய மதிப்பீடு அவர்களுக்கு அவ்வளவு உயர்த்தியாக இல்லை என்று இந்த விஷயம் சொல்லாமல் சொல் கிறது.''

''ஆனால் நடந்தது வேறு தாயே.'' அவன் கைகூப்பினான்.

''அடடே. நீ எவ்வளவு சிறப்பானவன் என்று எனக்குத் தெரி யாதா. குமரிமுனைவரை போய் வந்திருக்கிறாய். குமரிமுனை யிலிருந்து வடக்காக நகர்ந்து இன்னொரு முறை பாண்டிய தேசத்தை பெருக்கி சுத்தம் செய்திருக்கிறாய், எந்தவித கலவரக்

காரர்களும் வெற்றியடையாமல் நீ பல்வேறு உபாயங்களை உபயோகித்து பாண்டிய தேசத்தை அடக்கியிருக்கிறாய், ஜடாவர்ம சுந்தர சோழ பாண்டியனுக்கு பெரிய தைரியமூட்டியிருக்கிறாய். உன்னை நான் குறைத்து மதிப்பிடவில்லை. என்னை இழிவாக பேசுகிறபோது எதிர்க்கத் துணிகிறேன்.''

''நீங்கள் செய்தது தவறுதானே.''

''என்ன தவறு.''

''யாரிடம் உத்தரவு கேட்டீர்கள்.''

''எதற்கு உத்தரவு.''

''சோழ தேசத்தை விட்டு நீங்கும் உத்தரவு உங்களுக்கு யார் தந்தது.''

''யாரிடம் கேட்க வேண்டும்?''

''என்னிடம் கேட்க வேண்டும். நான் இந்த தேசத்தின் இளவரசன் என்பதால், அரசருக்கு அடுத்தபடி என்பதால், இந்த தஞ்சையின், இந்த சோழ தேசத்தின் சர்வாதிகாரி என்பதால் நீங்கள் என்னை கேட்டுக்கொண்டுதான் நடந்திருக்க வேண்டும். நீங்கள் மரக்கலம் உடைந்து தத்தளித்து திரும்பியதாய் கேள்விப் பட்டேன். நீங்கள் இறந்து போயிருந்தால் இராஜேந்திரர் என்னை என்ன செய்திருப்பார். என்னை பிரம்பால் அடித்திருப்பார். முதுகு முழுவதும், முழங்கால்கள் முழுவதும் விளாசித் தள்ளி யிருப்பார். என்ன பிடுங்கிக் கொண்டிருந்தாய் என்று அசிங்க மாக சபையில் கேட்பார். நான் பதில் சொல்ல முடியாமல் நிற்பேன்.''

''நீ எப்படி பதில் சொல்லாமல் இருப்பாய். தெள்ளத் தெளிவாக போட்டுக் கொடுப்பாயே. என் பேச்சை வீரமாதேவி கேட்பதேயில்லை. ஆரம்பத்திலிருந்தே என்னைப் பற்றி இளக் காரம்தான். நான் இருப்பதை ஒரு இருப்பாகவே அவர்கள் உணர வில்லை என்றெல்லாம் அழகாக பேச மாட்டாயா. பேசுவதற்கு ஆட்களை தயார் செய்ய மாட்டாயா. கிருஷ்ணன் ராமனையே தூண்டி விடுவாயே. உனக்கு என்ன குறைச்சல். ஆனால் ஒன்று சொல்கிறேன். நான் இராஜேந்திர சோழருக்கு எதிராகவா பாண்டிய தேசத்தில் புகுந்து கடல் தாண்டினேன்.''

''இல்லை.''

''நான் நாகைக்கரை வழியாக முல்லைத் தீவுக்கு போனேன். இராஜேந்திரருடைய அடுத்த முயற்சி என்ன என்று தெள்ளத் தெளிவாக புரிந்து கொண்டு போனேன். வணிகர்களை காப்பாற்ற, அவர்களுக்கு கொடுத்த வாக்கை காப்பாற்ற இராஜேந்திரர் வெகு நிச்சயமாய் கடற்படை திரட்டுவார். என்ன கதியில் கடற்படை இருப்பது என்பதை பார்ப்பதற்காக நாகை போனேன். நான்கு மரக்கலம் இருந்தது. இன்னும் சற்று தாண்டி பட்டிணம் என்ற இடத்திற்கு போனேன். அங்கு மூன்று மரக்கலன்கள் இருந்தன. என்ன போர் செய்ய முடியும். எங்கு மரக்கலன்கள் இருக்கின்றன என்கிறபோது, சேரதேசத்து மரக்கலன்களும், புதிய மரக்கலன்களும் முல்லைத்தீவில் செய்யப்பட்டுக் கொண் டிருக்கின்றன என்ற தகவல் அறிந்து அதை நேரே பார்க்க வேண் டும் என்கிற ஆவல் உந்தப்பட்டு கடல் கடந்தேன்.''

''கடல் கடப்பதற்கு முன் நம்மில் சில சடங்குகள் செய்வது உண்டு. அந்தணருக்கு தானம் கொடுப்பது போன்று.''

''இல்லை. எனக்கு அவைகளிலெல்லாம் நம்பிக்கை இல்லை. கடல் கடக்க உடம்பு வலுவும், உள்ளத்தில் உறுதி, நல்ல மரக்கலன், சரியான மீகாமன் இவைகள்தான் தேவை. அந்தணர்கள் ஒன்றும் தேவையில்லை.''

''ஹா. இந்த அலட்சியத்தையும் இராஜேந்திர சோழரிட மிருந்து கற்றீர்களோ.''

''யார் முக்கியம், எப்போது முக்கியம் என்று இருக்கிறதல் லவா. எந்நேரமும் அந்தணர்களை தலையில் வைத்துக்கொண்டு கொண்டாட முடியாது. அவசியமெனில் அருகில் சேர்க்கலாம். மற்றபடிக்கு மறவர்களே சோழதேசத்தின் முதுகெலும்பு. அவர் களே இங்கு முக்கியம். அவர்களோடு இருப்பதே எனக்கு பிடித் தமான விஷயம். மிக வலிமையான யானைப்படையும், மிக வலிமையான குதிரைப்படையும், லட்சோபலட்சம் மக்கள் கொண்ட காலாட்படையும் போதாது. இனி அடுத்த வேலைக்கு மிக உரமான கடற்படை தேவை.''

''ஆனால் விபத்து நிகழ்ந்து விட்டதல்லவா.''

''அதுவும் ஒரு அனுபவம், இராஜாதிராஜா அதுவும் ஒரு அனுபவம். கடலில் தத்தளித்து உயிர் பிழைக்க முடியுமா அல்லது சமாதிதானா என்ற எண்ணத்தோடு மேற்கு நோக்கி

நீந்தி வந்தது மிகப் பெரிய அனுபவம். கடல் சுறா கவ்விக் கொண்டு போகுமா, நண்டுகள் கடிக்குமா, விஷப்பாம்புகள் சீறுமா என்று பயந்து பயந்து முழு வேகத்தோடு கடற்கரை மணலில் கால் வைத்தது மிகப் பெரிய அனுபவம். மரணத்தை எதனாலோ இறைவன் அடிக்கடி எனக்கு அருகே அனுப்பி சோதிக்கிறான். ஆனால் அவைகளை நான் நன்றாக எதிர்கொண்டு மீண்டு வருகிறேன்.''

''இது தேவையற்ற செயல். கடற்படை பற்றி கவலைப்பட நான் இருக்கிறேன்.''

''ஆனால் ஒரு சுண்டுவிரல் நகத்தின் அளவு கூட எந்த வேலையும் செய்யவில்லையே.''

''எனக்கு தெற்குப் பக்கம் பாண்டியர்களின் கலவரம் முக்கியமாக இருந்தது.''

''நீ செய்தது சரி, பாண்டிய தேசத்தை முற்றிலும் மாற்றி அமைப்பது சரி. ஆனால் கடற்படையும் அவர் வருவதற்குள் சரி செய்ய வேண்டாமா.''

''அவர் வந்து சரி செய்யமாட்டாரா.''

''மிகக் காலமாகும். அது நல்லதல்ல. அவர் வரும்பொழுது நூறு மரக்கலமாவது இங்கு இருக்க வேண்டும்.''

''நூறு மரக்கலனா. விளையாடுகிறீர்களா. அதிகபட்சம் ஒரு ஆண்டுக்கு ஐந்து ஆறு. அதிகம் விரட்டினால் பத்துதானே செய்ய முடியும்.''

''இல்லை. இன்னும் அதிகம் செய்ய முடியும். பாண்டியர்களை ஜடாவர்ம சுந்தர சோழ பாண்டியன் மூலம் முல்லைத் தீவுக்கு அனுப்பு. பெருந்தச்சர்களையும், கயிறு திரிப்பவர்களையும், பாய்மரம் நெய்பவர்களையும் அங்கு அழைத்துப் போக வேண்டும். சிறிய படகுகளை எடுத்துப்போக வேண்டும். அலைகள் குறைவான நேரத்தில் அங்கு போய் இராமேஸ்வரத்தின் வழியாக முல்லைத் தீவுகளை அடைந்துவிட வேண்டும். அப்போது அங்கு அதிகமான குடியேற்றமும், அந்த குடியேற்றத்தால் இன்னும் சிறப்பான மரக்கலன்கள் உருவாகும்.''

''நீங்கள் சக்ரவர்த்தி இராஜேந்திரசோழரை குறைவாக மதிப்பீடு செய்கிறீர்கள்.'' இராஜாதிராஜன் வீரமாதேவியை குற்றம் சாட்டினான்.

''என்னவென்று?''

''இந்த நேரம் இராஜேந்திர சோழர் மனதில் கடற் பயணம் பற்றிய திட்டம் இருக்காதா. என்ன செய்தால் ஸ்ரீ விஜயம் நோக்கி போக முடியும் என்ற எண்ணம் இருக்காதா.''

''இருக்கும்.''

''அவர் சுண்டுவிரல் கூட அசையாமலா அங்கு பொழுது போக்கிக்கொண்டு இருப்பார். மேலை சாளுக்கியரை விரட்டிக் கொண் டிருப்பார்.''

''இல்லை, ஏதேனும் செய்திருக்கலாம்.''

''என்ன செய்வார் என்று நினைக்கிறீர்கள்.''

''என்க்குத் தெரியவில்லை.''

''ஏனெனில் உங்களுக்கு மேலை சாளுக்கியம் பற்றியும், கீழை சாளுக்கியம் பற்றியும் தெரியாது. ஏ்னெனில் நீங்கள் பயணப்பட்டதில்லை. நான் பயணப்பட்டிருக்கிறேன். அதாவது நீங்கள் சொல்வது போல உங்களை விட அதிகமான அனுபவம் பெற்றிருக்கிறேன். போதுமா.''

''என்னிடம் என்ன கொக்கரிப்பு. ஏன் இவ்வளவு அலட்டு கிறாய். உனக்கு என்ன ஆத்திரம். என்ன அசூயை. நான் அவ ருக்கு உதவியாக ஏதோ செய்யப் போக உனக்கு அது ஏன் இவ்வளவு பற்றிக் கொண்டு வருகிறது. நீ பெரிய அரசன். மிகச் சிறந்த சர்வாதிகாரி என்று என்னிடம் நிரூபிக்க ஏன் துடிக்கிறாய். உன் புத்தி ஏன் இப்படி கோணலாக வேலை செய்கிறது.'' வீரமா தேவி சீறலாய் பேசினாள்.

அரண்மனையில் உள்ளவர்கள் நெருங்கி வந்து அவர் களுடைய வாக்குவாதத்தை கேட்டார்கள். வானமாதேவி அருகே வந்து இருவரையும் அமைதிப்படுத்தினாள். முக்கோணக் கிழா னடிகள் அருகே வந்து,

''இராஜாதிராஜா, கோபமாகப் பேசாதே. அவர்கள் நம் அரசருக்கு மிக நெருங்கியவர்கள். அரசியல் விவகாரங்களில் அரசரால் ஈடுபடுத்தப்பட்டவர்கள். நீ கிருஷ்ணன் ராமனுக்கு என்ன மரியாதை தருகிறாயோ, அந்த மரியாதை இவருக்கும் தரவேண்டுமல்லவா.''

''அம்மா. நான் இப்பொழுது என்ன செய்து விட்டேன். இவர்களோடு விவாதம் செய்கிறேன். இது அரசியல் விவாதம். நீங்கள் அமைதியாக இருங்கள்.''

''ஆமாம் அக்கா. இது அரசியல் விவாதம்தான். இராஜாதி ராஜன் என்னுடைய மகன். என் உயிரினும் இனிய மகன். அதே சமயம் சில விஷயங்கள் பேசித்தான் தீர்க்க வேண்டியிருக்கிறது. அரசியல் என்று வரும் போது அவன் பதவியும், என்னுடைய இடமும் எது என்பதை தெளிவுபடுத்திக் கொள்ள வேண்டிய நிலைமை ஏற்படுகிறது. இராஜாதிராஜனிடம் அனுமதி கேட்க முடியாது. கேட்டால் அனுமதிக்க மாட்டான். தடை செய்வான். நான் போவதற்கு முடியாதபடி என்னை முடக்கிப்போடுவான் அவன். அவன் வேலையைச் செய்ய நான் என் வேலையை செய்வதுதான் சரி, இது அனுமதி கேட்டுக்கொண்டு நகர வேண்டிய விஷயமல்ல. இராஜேந்திரரைத் தவிர வேறு எவருக் கும் தலை வணங்க வேண்டிய அவசியம் வீரமாதேவியான எனக்கு இல்லை.

இளவரசர் இராஜாதிராஜரை ஆசிர்வதித்து தலையில் பூச்சொரியலாமே தவிர நான் கைகட்டி நிற்க முடியாது. ஒரு வேளை இராஜாதிராஜன் சக்ரவர்த்தியாக மாறினால் அப்பொழுது நான் வணங்கி நிற்பேன். வணங்கிவிட்டு விலகி விடுவேன். நீங்களே தஞ்சையை ஆண்டுகொள்ளுங்கள். நான் ஜெயங் கொண்டம் நோக்கி போய்விடுகிறேன் என்று சொல்லிவிடுவேன். ஜெயங்கொண்டத்தை இவர் தலைநகராக வைத்துக்கொண் டால் இன்னும் வடக்கே நகர்ந்து தொண்டை நாட்டின் எல்லை யில் குடியிருப்பேன். அல்லது இராஜேந்திரர் எங்கிருக்கிறாரோ அங்கே ஒளிந்து, உறைந்து வாழ்வேன்.''

''நீங்கள் ஒரு அசூயை பிடித்த பெண்மணி.'' சகிக்க முடி யாமல் இராஜாதிராஜன் உரக்க கத்தினான்.

முக்கோணக்கிழானடிகளும், வானமாதேவியும் பதறினார் கள். இராஜேந்திர சோழரின் மற்ற மனைவிகள் ''வேண்டாம் வேண்டாம்'' என்றார்கள். மிகக் கோபமாக வீரமாதேவி இராஜாதி ராஜனை பார்த்தாள்.

''எச்சரிக்கிறேன். இம்மாதிரியாக பேசுவது இதுவே கடைசி முறை. இதற்குப் பிறகு நான் மன்னிக்க மாட்டேன்.''

''என்ன செய்வீர்கள்'' இடுப்பில் கைகட்டி, காலை அகட்டிக் கொண்டு இரைந்து பேசினான்.

''வாள் எடுத்து தாக்க வருவேன். என்னுடைய மானத்திற்கு பங்கம் ஏற்பட்டது என்று உன்னை அடிப்பேன். உன்னோடு போர் செய்வேன். உன்னுடைய போர் அனுபவம் எப்படி, என்னுடைய போர் அனுபவம் எப்படி என்று இந்த சபையில் இந்த இடத்தில் தீர்த்துக்கொள்வேன்.''

இராஜாதிராஜன் தலைகுனிந்தான். இடதும், வலதும் பார்த்தான். வெறுப்போடு குறுக்கும் நெடுக்கும் நடந்தான். வீரமாதேவிக்கு அருகே வந்தான். வீரமாதேவி எழுந்து நின்றாள். அவன் மெல்ல குனிந்து அவள் காலைத் தொட்டான்.

''மன்னித்துக் கொள்ளுங்கள். அது அளவு மிகுந்த வார்த்தை. என் கோபத்தில் நான் உளறிவிட்டேன். என்னை மன்னித்துக் கொள்ளுங்கள். நான் அப்படி பேசியிருக்கக்கூடாது. ஆனாலும் உங்களோடு என்னால் உடன்பாடு கொள்ள முடியவில்லை.''

வீரமாதேவி எழுந்து அவன் தோளைத் தொட்டாள். அவனை விட ஒரு பிடி உயரமாக இருந்தாள். அவன் தலையை வருடிக் கொடுத்தாள். நெஞ்சில் அடித்தாள்.

''நீ, சிறப்புமிக்க ஆண்மகன் என்பதை நிரூபித்து இருக்கிறாய், சக்ரவர்த்தி இராஜேந்திர சோழருடைய மனைவியை மரியாதையின்றி பேசியதற்காக உடனடியாக மன்னிப்பு கேட்டது நல்ல ஆணுக்கு உள்ள அடையாளம். பெண்களை இந்த தேசம் மதிக்கிறது. பெண்களை இந்த தேசம் கொண்டாடுகிறது. இராஜராஜர் முதற்கொண்டு அவ்வளவு ஏன் சுந்தரசோழர் முதற் கொண்டு உத்தம சோழர் வரையில் இராஜேந்திர சோழர் உட்பட்டு, தேசத்தில் அரசிகளுக்கு மிகப்பெரிய மரியாதை கொடுத்திருக்கிறார்கள். வரிவசூலிப்பதில் குளறுபடி ஏற்பட்டு, தூக்கு போட்டுக் கொண்டு ஒரு மறவனுடைய மனைவி இறந்து போனாள். இராஜ ராஜர் உடனடியாக அந்த இடத்திற்கு விரைந்து தவறு யாருடையது என்று கண்டுபிடித்து அது கிராமத்து சபையினுடைய முட்டாள்தனம் என்று தெரிந்து, அவள் மனக்கேதம் தீர்க்கும் பொருட்டு, சாவா, மூவா பேராடுகள் அபராதம் விதித்தார். அந்த குழந்தைகளை சோழதேசம் தத்தெடுத்துக் கொள்கிறது என்று சொல்லி விளைநிலங்கள் கொடுத்தார். அவர்

களுடைய உணவிற்கும், படிப்பிற்கும் ஏற்பாடு செய்தார். தாய் தந்தை இழந்த அவர்கள் வளர்ந்து நிற்கிறார்கள். இதுதான் இதுதான் சோழ தேசத்தின் நாகரீகம்.

ஒரு தனிப்பட்ட பெண்ணினுடைய துன்பம் கண்டு, அங்கு ஏற்பட்ட தவறை சரி செய்து அரசரே நேரடியாக இறங்கிய நாகரீகம். குடித்துவிட்டு புரளும் மறவர்களை சோழதேசம் மதிப்பதில்லை. அவர்களை எச்சரிக்கிறார்கள். பதியிலார்கள் என்று சொல்லப்படும் தேவரடியார்களை சோழதேசம் மிக மரியாதையாக நடத்துகிறது. அவர்கள் திருமணம் செய்ய உதவுகிறது. திருமணம் வேண்டாம். பதியிலாராகவே இருக்கிறேன் என்றால் அதையும் வரவேற்கிறது. கோவில் பணி செய்ய நியமிக்கிறது. வெறும் நாட்டியம் என்று மட்டுமல்லாமல் கோவில் கருவறை வரையில் மாலை தொடுத்து போட முடியும். முதல் மாலை தேவரடியாருடைய மாலை. இந்த முதல் நாள் புஷ்பம் அவருக்கு சார்ந்தது போன்ற மரியாதைகளெல்லாம் அவர்களை ஊர்மக்கள் மதிக்க வேண்டும் என்பதற்காக கொடுக்கப்படுகிறது.

தேவரடியார்கள் எதிரே வந்தால் அது நல்ல சகுனம். அவள் தீர்க்க சுமங்கலி. அவள் வந்து வயதுக்கு வந்த பெண்ணுக்கு சந்தனம் தடவினால், திலகம் தீட்டினால், அலங்கரித்தால் உடற் கூறுகள் பற்றி சொல்லிக் கொடுத்தால் மிகச் சிறப்பானது என்று அவர்களை ஒரு நல்ல அங்கத்தினர்களாக, சோழ தேசத்தின் பிரஜைகளாக நாம் செய்திருக்கிறோம். பெண்களை மதிக்கிற தேசம் சோழ தேசம் என்பது இதனால் தெரிகிறது. எனவே, நீ என்னை வணங்கியது, சந்தோஷம். உன்னுடைய பொறுப்பை நான் உணர்ந்திருக்கிறேன். இப்பொழுது சொல்கிறேன்.

அடுத்தபடியாக, மிக விரைவாக இரண்டு வருடங்களுக்குள் இராஜேந்திரசோழர் வெகு நிச்சயமாக தஞ்சைக்கு வருவார். அவர் அடுத்த குறிக்கோள் நாகையிலிருந்து படையெடுத்து ஸ்ரீ விஜயம் போவதாக இருக்கும். ஸ்ரீ விஜயம் போவதற்கு முன்பு அங்கு போவதற்குண்டான மரக்கலன்களை நாம் ஏற்பாடு செய்து கொள்ள வேண்டும்.''

''இங்குதான் ஒரு தவறு செய்கிறீர்கள்.''

''என்ன தவறு''

''இராஜேந்திரரை பற்றி சரியான மதிப்பீடு உங்களுக்கு இல்லை என்பது எனக்குத் தெரிகிறது. நான் சொன்னது போல

வடக்கே நிலப்பரப்பில் அவர் படையெடுத்தாலும் அவருக்கு அடிமனதில் கடற்பயணம் பற்றி ஒரு எண்ணம் இருக்கும். அவர் கங்கைக்கு போவது புனித நீராடுவதற்கு அல்ல. என் தகப்பனார் இராஜராஜர் போகவில்லை, நான் போய் விட்டு வந்தேன் என்பதல்ல. அங்கிருந்து கங்கை ஜலம் கொண்டு வந்து இங்கு உள்ள பெரிய கோவிலுக்கும் ஜெயங்கொண்டத்தில் உள்ள அவர் கட்டுகிற கோவிலுக்கும், மற்ற கோவில்களுக்கும் அபிஷேகம் செய்வதற்கு அல்ல. வடக்கே உள்ள கலிங்கர்களையும், வங்காளர்களையும் அவர் ஏன் அடக்க வேண்டும். அவர்களுக்கும் நமக்கும் என்ன சம்பந்தம். எனவே அந்த போர் முக்கியமல்ல. அங்கிருந்து மரக்கலன்கள் கொண்டு வரவே அவர் முயற்சிப்பார்.

வங்கதேசத்தின் கடற்கரைகளில் சீனக் கப்பல்களும் ஸ்ரீ விஜய கப்பல்களும் அந்த கிழக்கு கடற்கரை ஓரம் உள்ள கடாரம் போன்ற காம்போஜம் போன்ற நகரங்களுடைய கப்பல்களும் வியாபாரத்துக்கு வருகின்றன என்பதை அவர் கேள்விப்பட்டிருக்கிறார். கங்கை கரைக்கு புனிதப்பயணம் என்பதாக இருந்தாலும், அது ஒரு போர் செய்யும் பயணமாக இருக்கும். அந்த வீரர்களை அடக்கி, ஒடுக்கி பெருஞ்செல்வங்களை கொண்டு வருவதாக இருக்கும். அங்கிருந்து ஆட்கள் திரட்டி வருவதாக இருக்கும். அந்த ஆட்களின் மூலம் அங்கு வாங்கப்பட்ட, கொள்ளையடிக்கப்பட்ட மரக்கலன்களின் மூலம் அவர் தென்திசை திரும்புவார். அந்த மரக்கலன்களை நாகைக்கு கொண்டு வருவார். நாகையிலுள்ள சில மரக்கலன்களிலும், சேரதேசத்து மரக்கலன்களிலும், கொள்ளையடிக்கப்பட்ட மரக்கலன்களிலும் சோழ வீரர்கள் ஏறி ஸ்ரீ விஜயம் போவார்கள். எனவே அவருக்கு வங்க தேசத்தை ஜெயிப்பதும், கங்கை நீர் கொண்டு வருவதும், அங்கே குளிப்பதும் இரண்டாம்பட்சமாக இருக்கும். வேங்கி என்பது ஒரு சாக்கு. விமலாதித்தன் இறந்ததற்கு காரணம் கங்கே யாதவ் என்பது முக்கியமானாலும் கங்கே யாதவை பொசுக்க வேண்டுமென்ற வெறி இருந்தாலும், மேலை சாளுக்கியத்தை சீரழிக்க வேண்டும் என்ற ஆத்திரம் இருந்தாலும் இவையெல்லாம் தாண்டி அவர் நம் வணிகர்களுக்கு மிகப் பெரிய பாதுகாப்புத் தர கங்கை கரைக்கு போயிருக்கிறார். இல்லையெனில் அவர் வடக்கே பீடபூமியின் மீது ஏறி அப்படியே திரும்பி விடலாம். கடற்கரை பக்கம் போக

வேண்டாம். அதாவது கங்கை கரைக்கு போக வேண்டாம். மேலைசாளுக்கியத்திலிருந்து கோடு கிழித்தது போல ஒட்டர் களை நோக்கி போய் பிறகு வங்காளத்தை அடைவது அவ ருடைய விஷயமாக இருக்கிறது. எனவே, நீங்கள் பெரிதாக ஏதோ சாதித்துவிட்டது போல நினைத்துக் கொள்ளாதீர்கள். இராஜேந்திர சோழரை உங்களை விட நான் நன்கு அறிவேன். உங்களிடம் என்ன பேசியிருக்கிறார் என்று தெரியாது. ஆனால் இதை என்னிடம் பேசியிருக்கிறார்.''

''அடடா, உன் தந்தையை எவ்வளவு அழகாக கொண் டாடுகிறாய். உன் தந்தையை அதாவது என் புருஷனை யார் கொண்டாடினாலும் எனக்கு சந்தோஷமாக இருக்கிறது. எதிரி யாக இருந்தாலும் நான் அவரை மனதார வாழ்த்துவேன்.''

''என்னை எதிரி என்று தீர்மானம் செய்து விட்டீர்கள் அல்லவா. மிக்க நன்றி.'' அவன் அறைந்து கைகூப்பினான்.

''இவ்வளவு ஆத்திரம் ஒரு அரசனுக்கு ஆகாது. நாளை சக்ரவர்த்தியாக பதவி ஏற்கிறவன் உள்ளுக்குள்ளேயே இத்தனை கோபமாக பேசினால் மற்ற மக்களிடம் எப்படி பேசுவாய். நிதானம் இல்லாது இருக்கிறாய். இராஜாதிராஜா படபடப்பாக இருக்கிறாய். இந்த படபடப்பு உனக்கு கெடுதலைத்தான் தரும். இராஜேந்திரசோழர் கோபக்காரர். அதேபோல் நானும், என்று நடிக்கிறாயா. இராஜேந்திர சோழர் கோபத்திற்கு கீழே ஒரு தர்மம் இருக்கும். எப்பொழுது தண்டிக்க வேண்டும். எவ்வளவு தண்டிக்க வேண்டும் என்ற கணக்கு துல்லியமாக இருக்கும். வெறும் கோபம் மட்டும் வைத்துக் கொண்டால் இந்த கணக்கு பிசகிவிடும். பிறகு வெறுப்புகளைத்தான் சம்பாதித்துக் கொள் வாய்.

எனவே, அமைதியாக இருக்கப் பழகு.''

முக்கோணக் கிழானடிகள் முன்னே வந்தார் பேசினார்.

''எனக்கு புரியவேயில்லை. இதென்ன அரசியல் விவாதம். இது விவாதம் போலவா இருக்கிறது. மாற்றி மாற்றி ஒருவரை ஒருவர் இழிவுபடுத்திக் கொண்டிருக்கிறீர்கள். இதுதான் விவாதம் என்றால் இப்பொழுதே இந்த விவாதம் நிற்கட்டும், வானதி சொல்லுங்கள்.'' என்று சொல்ல, பட்டமகிஷியான வானதி முன் வந்து, ''விவாதம் அதாவது நீங்கள் நடத்துகின்ற இந்த அழகிய

விவாதம் இத்தோடு முடிவு பெற்றது. இருவரும் அவரவர் இடத்திற்குப் போங்கள்'' என்று கட்டளையிட்டார்.

அரசர் கொலுவீற்றிருக்கின்ற அந்த மண்டபத்திலிருந்து இராஜாதிராஜன் வெளியேறினான். கொலு மண்டபத்திலுள்ள சிங்காசனத்தை புருஷன் இருப்பதாக நினைத்து வீரமாதேவி வணங்கி அதன் பின் வழியே அந்தப்புரம் நோக்கி நடந்தாள். அவளுக்கு தூக்கம் வந்தது. அதிகம் பசித்தது. அவள் உணவு உட்கொள்ள முற்பட்டபோது அவளைச் சுற்றி இராஜேந்திர சோழனின் எல்லா மனைவிகளும் சேர்ந்து கொண்டார்கள்.

''கடற்பயணம் பற்றி சொல்லுங்கள்'' என்று சொன்னார்கள்.

''இந்த கடற்பயணம் எனக்கு அசாத்திய நம்பிக்கை கொடுத்தது. மரக்கலன் உடைந்ததுகூட நன்றாயிற்று. இரண்டு நாட்கள் கடலில் மரக்கட்டையை பிடித்தபடியே உயிர் வாழ்ந்து விடலாம் என்பது தெளிவாகத் தெரிந்தது. மரக்கலம் எதனால் உடையும் என்பதையும் நான்புரிந்து கொண்டேன். மறுபடியும் ஒரு மரணபயத்தை சந்தித்தேன். இது எப்படி வாழ வேண்டும் என்றும், ஏன் வாழ வேண்டும் என்றும் பல கேள்விகளை எழுப்பி எனக்குள் விடைகளை தேட வைத்திருக்கிறது.

சோழதேசம் வெல்லும். பலசீரும் சிறப்புகளையும் அடையும், கடற்பயணம் என்று வந்தால் என்னுடைய ஆசை நீங்கள் அனைவரும் அதற்கு தயாராக வேண்டும் என்பது.'' பட்டமகிஷி உட்பட எல்லோரும் ''ஓ''வென்று அச்சத்தாலும், சந்தோஷத்தாலும் கூவினார்கள்.

* * *

அத்யாயம்

52

அந்த அந்தணர் கூட்டம் கங்கை கரையில் கால் வைத்தது. பல்வேறு கிளைகளாக, கங்கை பல்வேறு பெயர்களில் பிரிந்து கொண்டிருப்பதை ஊர் மக்களிடம் கேட்டு தெரிந்து கொண் டது. கங்கையை நோக்கி கை கூப்பியது. கங்கையை வாழ்த்தி பாடியது. முதலில் கை நனைத்தது. பிறகு கால் வைத்து, அள்ளி முகம் துடைத்துக் கொண்டது. உடம்பு முழுவதும் துடைத்துக் கொண்டது. பிறகு சிறிது எடுத்து தலையில் தெளித்துக் கொண் டது. உள்ளே இன்னும் நுழைந்தது. மெத்துமெத்தென்று களிமண் பட அந்த களிமண்ணை கரைத்து உடம்பில் பூசிக்கொண்டது.

கரையில் உள்ள வங்கதேசத்தினர், அந்த அந்தணர்களை, அவர் உருவங்களை வியப்போடு பார்த்தார்கள். நல்ல கருப்பாக வும், அதேசமயம் பெரிய கண்களோடும் களையாகவும் இருக் கின்ற அந்தணர்களை அவர்கள் மரியாதையோடு நோக்கினார்கள்.

அந்தணர்கள் ஒன்றுகூடி சிவனுடைய தலையிலிருந்து பொங்கி வரும் கங்கை என்பதால் அங்கே ருத்ரம் சொன்னார்கள். அவர்கள் ருத்ரம் சொல்வது வேறு விதமாக இருந்தது. வங்க தேசத்து அந்தணர்கள் அருகே வந்து அந்த ருத்ரத்தை செவி மடுத்தார்கள். அவர்களும் மெல்ல ருத்ரம் முணுமுணுத்தார்கள். அந்த அந்தணர் கூட்டத்திற்கு அந்த தேசம் நல்ல வரவேற்பை கொடுத்தது.

''என் வீட்டிற்கு வாருங்கள்.'' ''என் வீட்டிற்கு வாருங்கள்'' என்று கெஞ்சியது. எப்படி குளிக்க வேண்டும் என்று வழிகாட் டியது. முங்கி முங்கி அந்த அந்தணர்கள் குளித்ததும் அவர்கள் துணியை கேட்டு வாங்கி தானே துவைத்து கொடுத்தது. அவர்கள் ஜபதபம் முடித்து கரைக்கு மேலே வந்ததும் உலர்ந்த வேட்டி களை அவர்களிடம் திரும்ப கொடுத்தது. ''என் இல்லத்திற்கு வாருங்கள்'' என்று தனித்தனியாக நூறு அந்தணர்களையும், நூறு வீடுகள் மிக அழகாக அழைத்துப் போனார்கள்.

கோதுமையிலான அடையையும், காய்கறிகள் போட்டு சமைத்த கூட்டையும் அவர்கள் முன் வைத்தார்கள். பாலால் செய்யப்பட்ட இனிப்பும், அவலும் கரும்புசாறும் கலந்த உணவையும் பரிமாறினார்கள். ரிக்வேதமும், யஜுர் வேதமும், சாம வேதமும் ஒருவரே சொல்லக் கேட்டு அவர்கள் அந்த பாடாந்திரங்களை வியந்து வணங்கினார்கள். அதர்வண வேதம் சொல்வோர் தனிப்பட்டோர் என்று சொல்ல அவர்களையும் வரவழைத்து வெற்றிலை பாக்கும் அந்த தேசத்து பொற்காசும் பரிசளித்தார்கள்.

ஒட்டதேசத்து அரச பரம்பரையினர் பல குழுக்களாக பிரிந்து கலிங்கத்தை ஆட்சி செய்வதை கேள்விப்பட்டு கலிங்க தேசத்தையும் தாண்டி வங்காள தேசத்திற்கு மகிபாலன் என்ற அரசனுக்கு கீழே விஷ்ணுவர்த்தன விஜயாதித்தன் சரண் அடைந்து விட்டான் என்பதை கேட்டு தெரிந்து கொண்டு, பல்வேறுவிதமாக விசாரித்துக் கொண்டு அவர்கள் வங்க பூமியை அடைந்தார்கள்.

பொதுமக்களால் படையினருக்கும், படையினரால் அதிகாரிகளுக்கும், அதிகாரிகளால் அரசருக்கும் அந்த அந்தணர்கள் வருகை சொல்லப்பட்டது. மகிபாலன் அவர்களை சந்திக்க விரும்பினான். அரசவைக்கு வரச் சொன்னான். மிகப் பெரிய கம்பளத்தை அரசவையின் நடுவே விரித்தான். ஒவ்வொருவராக வரவேற்று சந்தனமும், குங்குமமும் கொடுத்தான். இடுப்பு வேட்டியும், மேல் துண்டும் தானமாகக் கொடுத்து உள்ளே வந்து அமரச் சொன்னான். உள்ளே வந்து அமர்ந்ததும் அரசனுடைய உத்தரவுக்கு காத்திராமல் யஜுர் வேதம் சொல்லத் துவங்கினார்கள். பிறகு ரிக் வேதம் ஆரம்பித்தார்கள். இரண்டு நாழிகை இரண்டு வேதங்களை ஓதிவிட்டு மிக அழகாக சாமகானம் செய்தார்கள். அந்தசாம கானத்தின் அசைவும், அவர்கள் சொல்லுகின்ற விதமும் அது சபையினரை கரைத்தது.

சிவனுக்கு பிடித்த விஷயமல்லவா, சிவன் தலையிலிருந்து ஓடிவரும் கங்கை கரைக்கு பித்ரு கடனுக்காகவும், நேர்த்தி கடனுக்காகவும் வந்திருப்பவர்களல்லவா, எவ்வளவு நேர்த்தியாக சாமகானம் இசைக்கிறார்கள் என்று கேட்டுக் கொண்டது. அவர்களை நோக்கி எழுந்து நின்று வணங்கியது. கால் தொட்டு நின்றது. என்ன வேண்டும் என்று கேட்டது.

கங்கைகரையில் தங்கியிருந்து குளிப்பதற்கும் அதைத் தாண்டி இமயமலை போவதற்கும் அனுமதி கேட்டு பிராமணர்கள் கை கூப்பினார்கள். வழிகாட்டியும், உணவுக்கான ஏற்பாடும் செய்யவேண்டும் என்று விண்ணப்பம் வைத்தார்கள். மகிபாலன் முழுமனதோடு அவர்களுக்கு உதவி செய்வதாக வாக்களித்தான்.

அந்த ஒற்றர்களிடமிருந்து அன்று மாலை அவனுக்கு செய்தி வந்தது. அந்த அந்தணர்கள் விஷ்ணுவர்த்தன விஜயாதித்தனை ஒட்டதேசத்தில் விசாரித்தது என்று சொல்லப்பட்டது. அவர்களுடைய நோக்கம் வெறும் புனிதப் பயணம் அல்ல என்பது உறுதியாயிற்று. என்ன செய்வது என்று வங்க அரசன் மகிபாலன் யோசித்தான். நேரடியாக கேட்டுவிடுவது என்று அவர்கள் தலைவரை அழைத்தான்.

''நீங்கள் இப்படி செய்ததாக கேள்விப்படுகிறேனே, உங்கள் நோக்கம் அரசியலா, ஒற்றறிவதா அல்லது கங்கை கரை பயணமா. அரசியல் ஒற்றறிவது என்றால் உங்களை ஒன்றும் செய்யமாட்டேன். உடனடியாக உங்களை கலிங்கத்திற்கு கடத்தி விடுவேன். அதுவரை கைது செய்து கொண்டு போய் விட்டு விடுவேன்.

மிகச் சௌகரியமாக பெட்டை குதிரைகள் மீது ஏறி வருகிறீர்கள். உணவு கைவசம் வைத்திருக்கிறீர்கள். சோழ தேசத்து முத்திரைகள் உங்களிடம் இருக்கின்றன. நீங்கள் முன்னேறி வருகிறபொழுது உங்களுக்கு பின்னே இராஜேந்திர சோழர் குப்பம் நோக்கி வந்திருப்பதை அறிகிறேன். வேங்கியை கைப்பற்றிக் கொண்டதை தெரிந்திருக்கிறேன். ஒட்டர்களை எதிர்த்து கலிங்கத்திற்குள் நுழைவீர்கள் என்பதையும் நான் புரிந்து கொள்கிறேன். அதற்கு முன்னோடியாக நீங்கள் ஏன் வந்திருக்கக் கூடாது என்று சந்தேகப்படுகிறேன். இதுவரை இல்லாது கடந்த எந்த வருடங்களிலும் இல்லாது நூற்றுக் கணக்கில் ஒன்று சேர்ந்து நீங்கள் வந்திருப்பது எனது சந்தேகத்தை மிகைப்படுத்துகிறது. உங்களது நடவடிக்கைகளும் அப்படி இருக்கின்றன. ஒட்டர்கள் நீங்கள் ஒற்றர்கள் தான் என்று உறுதியாக சொல்கிறார்கள். எனவே, அந்தணர்களாக இருப்பதால் தெளிவாகச் சொல்லி விடுங்கள். உங்கள் நோக்கம் என்ன.''

சற்று நேரம் அந்தணர் சபை அமைதியாக இருந்தது.

''நான் அரசன். கடுமையானவன். உங்களை சித்ரவதை செய்ய எனக்கு விருப்பமில்லை. எனவே மீண்டும் மரியாதை யுடன் கேட்டுக் கொள்கிறேன். உங்கள் நோக்கம் என்ன.''

''விஷ்ணுவர்த்தன விஜயாதித்தன் எங்கிருக்கிறான் என்பதை விசாரிக்கத்தான் நாங்கள் முற்பட்டோம். எங்களுடைய நோக்கம் புனிதப் பயணம்தான். இமயமலைக்கு போவதுதான். அதே சமயம் சோழ தேசத்திற்கு பணிந்த கீழை சாளுக்கியத்தை விஷ்ணு வர்த்தன விஜயாதித்தன் பட்டம் பெறுவதின் மூலம் கெடுக் கிறான் என்ற செய்தியும் கிடைத்தது. இது தேவையற்றது என்கிற போது சோழப்படை வேங்கியை முற்றுகை செய்து பிடித்ததும் எங்களுக்கு தெரிய வந்தது. அங்கே ஆட்சி செய்த கங்கே யாதவ், ஜெயசிம்மன் இரண்டு பேரும் மேலைசாளுக்கியம் ஓடிவிட்டார் கள். ஆக, சோழப்படையின் வசம் வேங்கி நிற்கிறது. ஆனால் வேங்கியின் இளவரசனாக சூடிக்கொண்ட விஷ்ணுவர்த்தன விஜயாதித்தனை கைது செய்யும் வரை அங்குள்ள சோழப் படைக்கு நிம்மதி இல்லை.

போர் செய்வது எங்கள் நோக்கமல்ல. நாங்கள் கூரிய வாட்களோடு உள்ளே நுழையவில்லை. வேதகோஷம் செய்து கொண்டு, ஓலைச் சுவடிகளோடும். எழுத்தாணிகளோடும் உள்ளே வந்தோம். வளம் பொருந்திய உங்கள் தேசத்தை நாங்கள் கண் ணாரக் கண்டு ரசித்தோம். உங்கள் மக்களுடைய மொழியும், அன்பும், சனாதனதர்மத்தை அவர்கள் காக்கும் விதமும் எங்க ளுக்கு சந்தோஷத்தை தந்தன.

அதேநேரம் சோழ தேசத்திற்கு கவலை அளித்துக் கொண் டிருந்த விஷ்ணுவர்த்தன விஜயாதித்தனைப் பற்றி தெரிந்து கொள்வது எங்கள் கடமைகளில் ஒன்றாகிறது. அவர் எதிரியாக செயல்பட்டுக் கொண்டிருக்கிறார். அவருடைய அடிப்படை தேசமான மேலைசாளுக்கியம் எங்களுக்கு இடையறாது தொந் தரவு கொடுத்துக் கொண்டிருக்கிறது. கீழை சாளுக்கியத்தை உசுப்பேற்றி எங்களோடு போர் செய்ய வைக்கிறது. மிகச் சமீப மாகக் கூட கீழை சாளுக்கியத்தின் வழியே மேலைசாளுக்கியர் உள்ளே புகுந்து தென்திசையின் எல்லையில் உள்ள மயிலை என்ற ஊரில் மிகப்பெரிய கொள்ளை சம்பவத்தை நிகழ்த்தினார் கள். எதிர்ப்பே இல்லாத, படை வீரர்களே இல்லாத கிராமத்து

ஜனங்களை அடித்து குத்திக் கொன்று, பெண்களை மானபங்கப் படுத்தி மோசம் செய்தார்கள்.''

''ஆமாம். இராஜேந்திர சோழர் படையினர் உத்தமமானவர் கள். மேலை சாளுக்கியர்தான் கேவலமானவர்கள்.'' வங்க அரசன் சிரித்தான்.

''உண்மை. இரரஜேந்திரரும் போர் என்கிறபோது செய் திருக்கிறார். ஆனால் மேலை சாளுக்கியர் போல குடிநீரில் விஷம் கலக்கவில்லை. எந்த அரசனும் இதைச் செய்யமாட்டான். சிதறுண்டு கிடக்கின்ற ஒட்டர்கள் கூட இம்மாதிரியான ஈனக் காரியங்களில் ஈடுபட மாட்டார்கள். ஏன் உங்களால் இதை சிந்தித்து கூட பார்க்க முடியாது.''

நடுநடுவே அந்த அந்தணர் அந்த அரசனை புகழ்ந்தார். எனவே பேச்சு கோபமாக இல்லாமல் தளர்வாக இருந்தது. உண்மை சொன்னதால் மரியாதை அதிகம் ஏற்பட்டது.

''நாங்கள் விஷ்ணுவர்த்தன விஜயாதித்தனை சந்திக்க விரும்புகிறோம். பேச விரும்புகின்றோம். உங்களுடைய அரசாங்க ஆசைகளை மேலைச்சாளுக்கியத்தில் போய் உங்களுடைய ஆளுமையை வைத்துக் கொள்ளுங்கள். கீழை சாளுக்கியம் உங்கள் தேசமல்ல. உங்கள் தாயினுடைய தேசம் மேலைசாளுக் கியம். அங்கிருந்து விமலாதித்தனை நீங்கள் கவர்ந்து கொண்டீர் கள். விமலாதித்தன் இறந்தபோது, நீங்கள் அங்கிருந்தும் அருகே இல்லை என்பதை நாங்கள் சோழப்படையினர் மூலம் அறிந்து கொண்டோம். இது மிகப்பெரிய பாவம்.

நேற்று அமாவாசை. கங்கையில் ஸ்நானம் செய்தோம். பித்ரு வணக்கம் செய்தோம். தானம் வழங்கினோம். தானம் பெற்றோம். நீங்கள் என்ன செய்தீர்கள் என்று கேட்க விரும்பு கின்றோம். தயவுசெய்து விஷ்ணுவர்த்தன விஜயாதித்தனை அழை யுங்கள்.

அவர் செய்கைகள் தவறானவை. உங்களுக்கும் இழிவு தருபவை'' என்று சொன்னார்கள். சபை தலையசைத்து ஆமோ தித்தது. விஷ்ணுவர்த்தன விஜயாதித்தனை அடுத்த கால் நாழி கையில் அந்த அந்தணர் முன்பு மகிபாலன் கொண்டு வந்து நிறுத்தினான்.

மதுவின் நெடி அவன்மீது அடித்தது. அழுத்தமாய் நிற்க முடியாமல் மெல்லிய தள்ளாட்டம் இருந்தது, அந்தணர்கள் அவனை ஆசிர்வதித்தார்கள். 'நலமே விளைக.' என்றார்கள். அவன்

குனிந்து வணங்கும் போதும் தடுமாறினான். அவனை வங்க வீரர்கள் நிமிர்த்தினார்கள். அரசரைப் பார்த்து அதிகம் குடித் திருக்கிறான் என்பதை முகபாவத்தால் தெரிவித்தார்கள். மகிபால னுக்கு அது பிடிக்கவில்லை. ஆனால் அடைக்கலம் தேடி வந்த வனை அந்தணர்களிடம் ஒப்படைக்க முடியாது.

அந்தணர்கள் மெல்ல அவனுக்கு அருகே போய் சோழ தேசத்து திருநீறும், குங்குமமும் கொடுத்தார்கள். அவன் நடுங் கும் கைகளால் வாங்கிக் கொண்டான். அவனை உற்றுப் பார்த் தார்கள். கை நீட்டும்போது ரேகையை கவனித்தார்கள். மணிக் கட்டை பார்த்தார்கள். புஜங்களை, கழுத்தை, மச்சத்தை ஏறெடுத்து நோக்கினார்கள். பிறகு மெல்ல சிரித்தார்கள்.

''உங்களால் உடனடியாக கீழை சாளுக்கியத்தை ஆள முடியாது. இந்த பழக்கங்களை நீங்கள் அகற்றினீர்கள் என்றால் பத்து வருடங்கள் உங்கள் உடம்பை பேணிக் காத்தீர்கள் என்றால், பத்து வருடங்களுக்குப் பிறகு உங்களுக்கு நல்ல தசை வர காத்திருக்கிறது. அப்பொழுது நீங்கள் மறுபடியும் கீழை சாளுக் கியத்தை ஆளலாம். ஆனால் மீண்டும் உங்கள் நல்ல காலம் முடிந்த பிறகு துரத்தப்படுவீர்கள். உங்களுக்கு மேலைசாளுக் கியம்தான் இடம் தரும். அங்குதான் நீங்கள் வாழ வேண்டி யிருக்கும். நடுவே ஒருமுறை மேலை சாளுக்கியத்து சிம்மாசனத் தில் அமர்ந்து அந்த மணிமுடியை சூட்டிக்கொள்வீர்கள். இதில் சந்தேகமில்லை.''

இது நல்ல வாழ்த்தா, இல்லை கெட்ட வாழ்த்தா என்று தெரியாமல் விஷ்ணுவர்த்தன விஜயாதித்தன் திகைத்தான். அந்த அந்தணர்கள் நல்லவர்களாகவும் இருந்தார்கள். கெட்டவர்கள் போலும் தோன்றினார்கள். அதனால் அந்த அந்தணர்களுடைய அடிப்படை குணம் தந்திரம் என்பது அந்த பக்கத்து அரசர் களுக்கு தெரியாமல் இருந்தது.

''நான் என்ன செய்ய வேண்டும்.'' மகிபாலன் கேட்டான்.

''படைபலம் திரட்டிக் கொள்ளுங்கள். மிகக் கடுமையான பயிற்சியை கொடுங்கள். மேலை சாளுக்கியத்தை வென்று, ஒட்டர்களை வென்று இந்தபக்கம் வருவதற்கு இராஜேந்திர சோழ ருக்கு அதிக வாய்ப்புகள் இருக்கின்றன.''

''இராஜேந்திர சோழரா இவ்வளவு தொலைவு வருவான்.''

''சோழப்படை வரும். இராஜேந்திர சோழரும் வரலாம். அவருடைய தளபதி வரலாம்.''

''எதற்காக கங்கைக்கு வரவேண்டும்.''

''கங்கை எவ்வளவு பெரிய ஆசை தெரியுமா. சோழ மக்களுக்கு கங்கையைப் பற்றி எவ்வளவு சொல்லப்பட்டிருக்கிறது தெரியுமா. உங்களுக்கு சோழ தேசத்தை பற்றி என்ன தெரியும் என்று எனக்கு தெரியாது. ஆனால் வங்க தேசத்தைப் பற்றி, கலிங்கத்தை பற்றி, கீழை சாளுக்கியம் பற்றி, அந்த பாதையைப் பற்றி சோழ தேசத்து அந்தணர்கள் பல்வேறாக சோழ தேசத்தில் பரப்பியிருக்கிறார்கள்.''

''ஒரு வருடத்திற்கு குறைந்தபட்சம் முன்னூறு, நானூறு அந்தணர்கள் கழுதைகளில் வந்தும், வெறும் கால்களால் நடந்தும் கங்கைக்கு வந்து திரும்பியிருக்கிறார்கள். ஆனால் வங்க தேசத்திலிருந்து இராமேஸ்வரத்திற்கு யாரேனும் வந்திருக்கிறீர்களா என்று எனக்கு தெரியாது.'' அந்தணர்கள் பேச வங்க அரசன் மகிபாலன் தலை நிமிர்த்தினான்.

''சிலர் போயிருக்கிறார்கள். அந்த விஷயங்கள் இங்கும் சொல்லப்பட்டு இருக்கின்றன. ஆனால் எதற்காக நாம் சண்டை போட்டுக் கொள்ள வேண்டும் என்பதுதான் எனக்கு புரியவில்லை. சோழருடைய வெற்றி பற்றி எனக்கு எந்த கவலையும் இல்லை.

ஆனால் இந்த இடத்தில் படைஎடுத்து வருவாராயின் அவர் கடுமையாக தாக்கப்படுவார்.'' சிரித்தான்.

''அதற்காகத்தான் சொல்கிறேன். வருவதற்குண்டான வாய்ப்புகள் அதிகம். இராஜேந்திர சோழருடைய ஜாதகத்தில் வடதிசை பயணம் உறுதியாக சொல்லப்பட்டிருக்கிறது. எனவே, உங்கள் படை பலத்தை திரட்டிக் கொள்ளுங்கள். உங்கள் படைகளுக்கு கடுமையான பயிற்சி தாருங்கள்.''

அந்தணர்கள் பதில் சொன்னார்கள்.

''இப்பொழுது நீங்கள் என்ன செய்வதாக உத்தேசம்.''

''உங்களையும், விஷ்ணுவர்த்தன விஜயாதித்தனையும் ஆசிர்வதித்து விட்டு நாங்கள் தொடர்ந்து கங்கையைத் தாண்டி இமய

மலைக்கு போகப் போகிறோம். அதற்கு நீங்கள் அனுமதி அளிக்க வேண்டும்.''

விண்ணப்பித்த வண்ணமே அந்தணர்கள் ஒருசேர, ''இந்த தேசம் வாழ்க, இந்த தேசத்து மக்கள் வாழ்க, இங்குள்ள அந்தணர்கள் வாழ்க, இங்குள்ள அரசர்கள் வாழ்க, இங்குள்ள வணிகர்கள் வாழ்க, எல்லா மக்களும் வாழ்க.'' என்றெல்லாம் வாழ்த்தினார்கள். அங்குள்ள தெய்வங்களை போற்றி புகழ்ந்தார்கள்.

வேறு வழியில்லாது அவர்களை வங்கதேசத்து அரசன் மகிபாலன், தன்னுடைய மக்கள் கூட்டமும், ஒரு சிறிய படையும் காவலாகக் கொடுத்து கங்கை நதியை தாண்டுவதற்குண்டான ஏற்பாடுகளை செய்தான்.

இரண்டு அந்தணர்கள் அங்கிருந்து பிரிந்து யாரும் அறியாது மறுபடியும் ஒட்டதேசம் கடந்து கீழை சாளுக்கியம் வந்து அரையன் ராஜராஜனிடம் விஷ்ணுவர்த்தன விஜயாதித்தன் இருக்கும் இடம் தெரிவித்தார்கள்.

அந்தணர் கூட்டம் வடக்கே இமயமலை அடிவாரம் தொடுவதற்கும், தெற்கே போன இரண்டு அந்தணர்கள் அரையன் ராஜராஜனை சந்திப்பதற்கும் ஒரே நேரமாக இருந்தது.

அந்தணர்கள் அங்கு இரண்டாக பிரிந்தார்கள். கயிலையை நோக்கி ஒரு கூட்டம் நகர்ந்தது. இன்னொரு கூட்டம் கயிலையை விட மிகச் சிறந்த இடம் காசி என்பதாக உத்தேசித்து வடக்கிலிருந்து வடமேற்கே நகர்ந்தது.

அவ்வாறு நகர்ந்ததும் இராஜேந்திர சோழருக்கு கூலிப் படையினரால் ஓலை கொடுக்கப்பட்டு தெரிவிக்கப்பட்டது. அந்த ஓலை மிக உண்மையாக இருந்தது.

''நாங்கள் இங்கிருந்து இரண்டாக பிரிந்து கயிலையை நோக்கி ஒரு கூட்டமும், காசியை நோக்கி ஒரு கூட்டமும் போகிறோம். இடையறாது தினம் தினம் உங்களுக்காக பிரார்த்தனை செய்கிறோம். இராஜராஜருக்காக அர்க்யம் வார்க்கிறோம். விஷ்ணு வர்த்தன விஜயாதித்தன் பேரரசர் மகிபாலனுக்கு கீழே ஒளிந்துறைந்து வாழ்கிறார். பலகீனமாக இருக்கிறார். வாழ்க'' என்று எழுதப்பட்டிருந்தது.

இந்த ஓலை படித்து காட்டப்பட்டது.

இது பிரச்சனை இல்லாத ஓலை. எந்த கேள்வியும் இல்லாத ஓலை. எனவே வீரர்கள் கூலியை பெற்றுக் கொண்டு இராஜேந்திரரை நோக்கியும், அரையன் ராஜராஜனை நோக்கியும் பயணப் பட்டார்கள். இந்தச் செய்திகள் இராஜேந்திரரை சந்தோஷப் படுத்தின. அந்தணர்கள் மீது அவருக்கு மரியாதை அதிகரித்தது. ஊருக்கு திரும்பியதும் அவர்களுக்கு பெரிய கிராமமாக நிவந்தம் தரவேண்டும் என்ற எண்ணம் ஏற்பட்டது.

காசியைப் பற்றி தலைமை ஏற்ற அந்த அந்தணர் பேசத் துவங்கினார்.

''நாம் காசியோடு நிற்கப்போவதில்லை. காசியை முடித்து விட்டு அதன் வழியாக நாம் இமயமலை ஏறப்போகிறோம். அது கயிலை அல்ல, ரிஷிகேசம் என்ற இடம் தாண்டி நாம் போக வேண்டியிருக்கும். அது வேறுவிதமான அனுபவம். ஒருவேளை கீழிறங்கி மறுபடியும் கிழக்கு நோக்கி நகர்ந்து அந்த மலையடிவாரம் கயிலையையும் பார்த்துவிட்டு வரலாம். இன்னும் மூன்று வருடங்களுக்கு நாம் பயணப்பட்டுக் கொண்டே இருப் போம். உங்கள் உடம்பை திடமாக வைத்துக் கொள்ளுங்கள். மூச்சை தெளிவாக வைத்துக் கொள்ளுங்கள்.'' என்று சொன்னார்.

அந்த அந்தணர்கள் குறைவாக சாப்பிட்டு, நிறைவாக மூச்சிழுத்து, சூரிய நமஸ்காரங்கள் செய்து, வேதங்கள் ஓதி தங்களை சுற்றியுள்ள தீமைகளை விலக்குமாறு தேவர்களை வேண்டிக்கொண்டு பயணப்பட்டார்கள்.

காசியினுடைய அற்புதம் பற்றி அந்தணத் தலைவர் விஸ்வநாத ஸ்ரௌதிகள் தொடர்ந்து பேசினார்.

* * *

அத்யாயம்

53

அது மிகப் பெரிய மான் தோல். அதன் உட்புறம் வெள்ளை வெளேர் என்று இருந்தது. அதை இன்னும் வெண்மையாக்க சுண்ணாம்பு தடவப்பட்டிருந்தது, சுண்ணாம்பு உதிராமல் இருக்க பல பிசின்கள் கலந்து தடவப்பட்டிருந்தன. அதன் இரண்டு கால்களிலும் துளையிட்டு நீண்ட மூங்கில்களை நட்டு அதை தொங்கவிட்டிருந்தார்கள். அந்த தோலின் கீழ் பகுதி புள்ளி வைத்து கங்கை கொண்ட சோழபுரம் என்று எழுதப்பட்டிருந்தது. அதற்குப் பிறகு கொள்ளிடம் ஆறு வரையப்பட்டு வலதுபக்கம் காஞ்சிபுரம், திருக்கடல்மல்லை, திருமயிலை, திருவொற்றியூர் என்ற ஊர்கள் சொல்லப்பட்டு, நேர்மேலே கீழைச் சாளுக்கியம், ஒட்ட தேசம், கங்க தேசம், இரட்டைபாடி, இரட்டைபாடியில் சித்ரதுர்கம் என்று குறிப்பிடப்பட்டு, மேலைசாளுக்கியத்தினுடைய முயங்கியும், முயங்கிக்கு நேர் மேலே மான்யகேடயமும், இன்னும் சற்று வடமேற்கே கல்யாணியும் எழுதப்பட்டிருந்தன. கங்கை கொண்ட சோழபுரத்துக்கு மேலே எசாலமும், எண்ணாயிரமும் குறிப்பிடப்பட்டிருந்தன. பிரம்மதேசம் என்ற புள்ளியும் இருந்தது. கிழக்கு கடற்கரை ஓரமாக மேலே கீழைச் சாளுக்கியம் வரையப்பட்டு அதில் கலிதண்டி, வேங்கி எல்லாம் குறிக்கப்பட்டிருந்தன.

பரதகண்டத்தின் நீளத்தை, அகலத்தை ஓரளவு எல்லா உபதளபதிகளும் புரிந்து கொண்டார்கள். மலைகள், ஆறுகள் எல்லாம் வரையப்பட்டிருந்தன. இந்த இடத்தில் அரைச் சந்திர வடிவமாய் அதாவது உள்நோக்கி குவிந்து துங்கபத்ரை நதி போய்க் கொண்டிருந்தது. அதைத் தாண்டி அரை நாள் நடந்தால் முயங்கியை அடைந்துவிடலாம். முயங்கிதான் சோழப்படையின் குறிக்கோள். முயங்கியைத்தான் நிர்மூலமாக்க வேண்டும். இன்னும் தாண்டி மான்ய கேடயம் போக வேண்டும். மான்ய கேடயத்தை அடித்து நொறுக்கினால் சாளுக்கியர்கள் இன்னும்

வடக்கே பராமரர்களின் எல்லைக்கு போவார்கள். அந்த எல்லை பக்கம் சாளுக்கியர்கள் வந்தால் பராமரர்களால் தாக்கப்படுவார் கள். எனவே மான்யகேடம் வரை போய் தாக்குவதுதான் மேலை சாளுக்கியத்தின் இருப்பை அழிப்பதாக முடியும். இதை மாமன்னர் இராஜராஜர் தெள்ளத் தெளிவாக தெரிந்து வைத்திருந்தார்.

இராஜேந்திரருடைய தந்தையாரும், முப்பத்தாறு ஆண்டு கள் அற்புதமாக ஆட்சி செய்தவரும், பிரகதீஸ்வரர் கோவிலை பத்தே வருடங்களில் எழுப்பி இறைவனுக்கு தொண்டு செய்த வருமான இராஜராஜர் மான்யகேடத்தை அழிக்க பெரும் ஆவல் கொண்டிருந்தார். திரும்பத்திரும்ப அங்கிருந்துதானே தொந்தரவு வருகிறது. அதை அழித்தே ஆக வேண்டும் என்று அடிக்கடி வேகம் கொள்வார்.

கங்கர்களும், தொண்டை மண்டலமும், பாண்டியர்களும், சேரர்களும் சோழர்களுக்கு கட்டுப்பட்டு அமைதியாகி விட மேலை சாளுக்கியம் மட்டும் எகிறிக் கொண்டிருப்பது. கீழை சாளுக்கியத்தை தூண்டிவிட்டு போரிடச் செய்வதை ஐந்து வருடங்களுக்கு ஒருமுறை கீழை சாளுக்கியத்தின் மீது படை யெடுத்து வேங்கியை கைப்பற்றுவதை, வேங்கியை ஆண்ட சோழதேசத்து நண்பர்களை விரட்டி அடிப்பதை இடையறாது தொந்தரவு கொடுத்து கொண்டிருந்த மேலை சாளுக்கியத்தின் மையமான மான்யகேடத்தை அழிப்பது ராஜராஜருடைய வெறி யாக இருந்தது. இராஜராஜர் கோபம் தாங்காமல் மிகப் பெரிய சபதம் சொன்னார்.

''மான்ய கேடத்தை அழிக்காது, நான் பெண்டுகளோடு பூம்பொழில் நீராடேன். உயர்ந்த மாளிகையை ஏற்படுத்தேன்.'' என்று சபதம் செய்தார். வீட்டு முற்றத்துள் குளம் அமைத்து அதில் மனைவியரோடு நீந்தி சல்லாபிப்பது மன்னர்கள் வழக்கம். சிலசமயம் அது அரண்மனைக்கு உட்பட்ட, அந்தப்புரத்தில் தனியாக கட்டப்பட்ட இடுப்பு உயர நீர்தொட்டியாகவும் இருக் கலாம். முற்றத்தில் நீர் போகும் வழியை அடைத்து, அங்கு வேலைக்காரர்களை விட்டு நீர் இறைக்கச் சொல்லி, அரசிய ரோடும், மற்ற மனைவியரோடும், நடனப் பெண்டீரோடும் விளை யாடுவது மன்னர்கள் பழக்கமாக இருந்தது. மாமன்னர் ராஜராஜரும் இதற்கு விலக்கில்லை.

''இப்படி நான் சந்தோஷப்படும் போதுதான் மான்ய கேடம் திமிறிக்கொண்டு எழுவதை நான் உள்ளூர உணர்கிறேன். என் எதிரியை அழிக்காமல் நான் இங்கே இளித்துக் கொண்டிருப் பதில் என்ன அர்த்தம். மிகக் கவனமாக என் ஊரில் மூன்றடுக்கு மாடிகள், நான்கு அடுக்கு மாடிகள் என்று கட்டுவதில் என்ன அர்த்தம். எப்பொழுது வேண்டுமானாலும் கீழைசாளுக்கியம் தாக்கப்படும். கீழைசாளுக்கியம் தாக்கப்பட்டு தொண்டை மண்டலத்து திருவொற்றியூர் நொறுக்கப்படும். தொண்டை மண்டலத்து திருமல்லையும், திருமயிலையும் பிறகு காஞ்சிபுரம் என்று மேலை சாளுக்கியர்கள் நகர்ந்து வருவார்கள் என்கிற எண்ணம் எனக்கு இருக்கும் வரையில், அதற்கு சாத்திய கூறு கள் இருக்கும் வரையில் நான் எனது பெண்டீரோடு நீராட்டம் ஆடுவது தகாது. மான்யகேடயம் அழியும்வரை நான் ஒருகாலும் இந்த இரண்டு விஷயங்களை செய்யேன்.'' என்று சபையில் சொன்னார்.

''இது தேவையில்லையே'' என்று சபை சமாதானம் செய்தது. ஆனால் அவர் வேகமாக மறுத்தார்.

''என்னுடைய நோக்கத்தை மாளிகை கட்டுதலும், மகளி ரோடு ஆடுதலும் உடைக்கிறது. மங்கச் செய்கிறது. மயங்கச் செய்கிறது. உள்ளுக்குள்ளே இருக்கின்ற என் இரண்டு பெரிய ஆசைகளை நான் நிர்தாட்சண்யமாக உதறி இருந்தால்தான் மான்யகேடத்தை அழிக்க வேண்டும் என்ற பரபரப்பு எனக்கு ஏற்படும்'' என்று சொன்னார்.

சபை மௌனம் சாதித்தது.

ஆனால் மாமன்னர் உடையார் சக்ரவர்த்தி ஸ்ரீ ராஜராஜ தேவர் கடைசிவரை மகளிரோடு பூம்பொழில் ஆடவில்லை. உயர்ந்த மாளிகைகள் கட்டவில்லை. மான்யகேடத்தை தாக்காம லேயே அவர் இறந்து போனார்.

''இராஜேந்திரா, நீ செய்வாயா. எனக்காக நீ செய்வாயா'' என்று மரணநேரத்தின் போது இராஜேந்திரன் கைகளை பற்றிக் கொண்டார். இராஜேந்திரர் செய்வதாக வாக்களித்தார். ''உங்கள் குறை என்னவென்று சொல்லுங்கள். அவையெல்லாம் தீர்த்து வைக்கிறேன்.'' இராஜராஜருடைய முதல் குறை பாண்டிய மன்ன னுடைய செங்கோலும், தலைக் கீரிடமும். ஈழத்தில் கொண்டு

போய் ஒளித்து வைத்தது பெரும் வேதனை இருந்தது. என்ன துன்புறுத்தியும் பாண்டியர்கள் அதை சொல்லவில்லை. எங்கு இருக்கிறது என்று காட்டவில்லை. ஆனால் ஒற்றர்கள் மூலம் ரகசியமாக தெரிந்து ரோஹணத்தை தாக்கி. அந்த கிரீடத்தை யும், செங்கோலையும் இராஜேந்திர சோழர் பறித்து வந்தார். தந்தையின் முதல் ஆசையை நிறைவேற்றினார். இப்போது மான்யகேடம் இடத்தை நோக்கித்தான் படையெடுத்துக் கொண் டிருக்கிறார்.

இராஜராஜருக்கு கங்கையை தாண்டவேண்டும் என்ற எண்ணம் இருந்தது. கயிலையை பார்க்க வேண்டும் என்ற எண்ணம் இருந்தது. கங்கை நீரை கொண்டுவந்து பிரகதீஸ் வருக்கு அபிஷேகம் செய்விக்க வேண்டும் என்ற ஆசை இருந் தது. ஆனால் இராஜேந்திரரிடம் சொல்லவில்லை. தன்னுடைய மனைவியாக தந்தி சத்தி விடங்கி என்கிற உலக மாதேவியுடன் இதை பகிர்ந்து கொண்டிருக்கிறார்.

''அவ்வளவு தொலைவு போகமுடியுமா, என்னால் இயலுமா, என்னுடைய வாழ்க்கையின் ஆரம்பத்தையெல்லாம் நான் அநாதையான அரசனாக, சிற்றப்பன் உத்தம சோழனுக்கு கட்டுப் பட்டவனாக அவனுடைய சேர தேசத்து ஆபத்துதவிகள் ஆட்சி செய்கிறபோது அதை சகித்துக் கொண்டு பார்த்தவனாக வாழ்ந்து விட்டேன். அப்பொழுதே நான் அரசாட்சியை பிடித்திருந்தால், பாண்டியன் ஆபத்துதவிகளாக இருந்து உத்தம சோழனுக்கு மந்திரிகளாக, தளபதிகளாக இருந்த சோமனையும் ரவிதாஸனை யும், பரமேஸ்வரனையும் அடித்து துரத்தி இருந்தால் நான் கங்கைக்கரை தாண்டி இருப்பேன். என் மத்திம வயதில்தான் அரசு கட்டில் ஏற முடிந்தது.

பாண்டியரையும், சேரரையும் அடக்குவதும், காந்தளூர் சாலையை அழிப்பதும் எனக்கு பெரிய வேலையாக இருந்தது. கங்கர்களையம், இரட்டைபாடியையும் தாக்குவதே வேலையாக இருந்தது. கங்கர்கள் அடங்கிவிட்டார்கள். மேலை சாளுக்கியத் தால் தூண்டப்பட்ட பலபேர் நகர்ந்துவிட்டார்கள். இரட்டை பாடியும் நம் வசமாயிற்று. தொண்டை மண்டலத்திலிருந்து எந்த எதிர்ப்பும் இல்லை. கீழை சாளுக்கியத்திலிருந்து ஓடிவரப்பட்ட விமலாதித்தன் என் மகளை மணந்து என்னுடைய உதவியால் அங்கு அரசாட்சி அமைத்துவிட்டான். கீழைச்சாளுக்கியம்,

தொண்டைதேசம், கங்கதேசம், இரட்டைபாடியின் ஒரு பகுதி, சேரதேசம், பாண்டிய தேசம் எல்லாம் என் வசமாயிற்று. இலங்கை மன்னன் தெற்கே ஓடிப்போனான். ஆனால் மான்யகேடத்தை ஏன் முயங்கியைக்கூட என்னால் அசைக்க முடியவில்லை. நான் தளர்ந்துவிட்டேன். அதனாலென்ன உலகமாதேவி, என் மகன் இராஜேந்திரசோழன் இதை செய்து முடிப்பான்'' என்று கவலை யோடும், ஆவலோடும் இதை பேசியிருக்கிறார்.

உலகமாதேவி சற்று இதை நடிப்போடு, இராஜராஜர் குரலோடு எப்படி படுக்கையில் சாய்ந்து கொண்டு கண்ணில் நீர் பெருக இதைச் சொன்னார் என்று சொன்னபோது இராஜேந்திர சோழனுக்கு வயிறு கலங்கியது. இவ்வளவுதானே விஷயம். மான்யகேடத்தை அடித்து நொறுக்குகிறேன். உங்கள் மனதை புண்படுத்திய முயங்கியை எரியூட்டுகிறேன். உங்களுக்கு தொந்தரவு கொடுத்த வேங்கியில் நம்முடைய பரம்பரையை நிறுவுகிறேன். ஈழத்தினுடைய திமிரை அடக்குகிறேன். பாண்டிய ருடைய மணிமுடியும், செங்கோலும் நம்மிடையே வரும். நீங்கள் கவலைப்படாதீர்கள். காந்தளூர்சாலை இனிமேல் தலை எடுக் காது.'' என்றெல்லாம் உலகமாதேவியிடம் முன்னாளில் இராஜேந் திர சோழன் உறுதிபட கூறியிருக்கிறார்.

மாமன்னர் இராஜராஜர் இறந்தபிறகு நெடுங்காலம் வாழ்ந்த உலகமாதேவியார், உலகமாதேவி என்றழைக்கப்பட்ட தந்தி சத்தி விடங்கியார் அவ்வப்போது இராஜேந்திரரிடம் உட்கார்ந்து இதை மிக நாசூக்காக ஞாபகப்படுத்துவார்.

''எனக்குப் பிறந்தது மூன்றும் பெண்கள். நீ வானதிக்கு பிறந்த பையன். ஆனாலும் உன்னை நான் மிகவும் நேசிக்கிறேன். உன்னை பார்க்கும் போதெல்லாம் என் புருஷனுடைய கம்பீரம் ஞாபகம் வருகிறது. அவர் கண்களின் ஒளி உன்னிடம் இருக் கிறது. நீ பார்ப்பது, லேசாய் பதறுவது எல்லாமும் அவர் சாய லாய் இருக்கின்றன. உன் தாய் வானவன்மாதேவி உன் தந்தை இறந்த பிறகு அதே சிதையில் பாய்ந்து உடன்கட்டை ஏறிய பிறகு நான் தவித்தேன். நீ என்ன பாடுபடுவாய் என்று அல்லல் பட்டேன். தந்தையைப் போல உள்ள நீ இரும்பாய் உன் தாயின் மரணத்தை ஏற்றுக்கொண்டாய். சோழர்குல மன்னர்களின் பரம் பரையில் இந்த உறுதி, இந்த வீராவேசம், இறப்பு கண்டு

அஞ்சாத மனம், வாய்விட்டு அழாத கம்பீரம் என்னை மிகவும் கவர்ந்தது.''

''ஆண்கள் துன்பம் கண்டு அழக்கூடாது. அதுவும் மாமன்னர் பரம்பரையில் வந்தவர்கள் அழவே கூடாது. இந்த உறுதிதான் ஒரு தேசத்தை கட்டிக் காக்கும். மன்னர் தளர்ந்துவிட்டால் நிர்வாகம் தளரும். நிர்வாகம் தளர்ந்தால் படைவீரர்கள் தளர்வார் கள். படைவீரர்கள் தளர்ந்தால் பாதுகாப்பு தளரும். மக்கள் தளர் வார்கள். அரசனுடைய கம்பீரம் தேசத்தினுடைய கம்பீரம். இதை நீ உன்மகன் இராஜாதித்தனிடமும், வீர இராஜேந்திரனிடமும், இளவல் இராஜேந்திரனிடமும் காண்கின்றேன். உன்னுடைய எல்லா மனைவியருக்கும் குழந்தைப் பேறு இருக்கிறது. மனுக்குல கேசரி என்கிற இளைஞன் கூட என் புருஷன் ராஜராஜனைப் போலவே இருக்கிறான். அழகான முகம், அமைதியான நடை, நேர்த்தியான நாசி. பெண்களைப் போன்ற அதரங்கள். செழுமை யான முகம். பெரிய கண்கள். பரந்த நெற்றி என்று அவனை பார்க்கும் போதெல்லாம் இராஜராஜரே நடந்து வருகிறாரோ என்று தோன்றுகிறது.''

''அவனுக்கு சோழ கேரளன் என்ற பெயரிட்டு கேரளத்தை சேர தேசத்தை ஆளுவதற்கு அனுப்பியிருப்பது மிக உத்தமமான காரியம். அந்தக் குழந்தை இளம் வயதிலேயே மிகப் பெரிய பொறுப்பை சுமக்க ஆரம்பித்துவிட்டான். அது நல்லது. நம் முடைய சோழதேசத்திற்கு மிகச்சிறந்த அரசன் கிடைத்துவிட் டான் என்று எனக்கு தோன்றுகிறது. நீ இரட்டைபாடியை தாண்டி சித்ரதுர்க்கையை கைப்பற்றி, முயங்கியை அழித்து, பிறகு மான்யகேடயமும் நசுக்குவதற்காக கிளம்பிவிட்டாய். என் வாழ்த்துகளை தெரிவித்துக் கொள்கிறேன். என்னுடைய பிராத்தனைகள் உன்னை பின் தொடரும். ஐயாரப்பன் கோவிலில் உனக்காக தினமும் அபிஷேகங்களும், ஆராதனைகளும் செய்யச் சொல்வேன். பரதேசிகளுக்கு உணவிடுவேன். உன்னுடைய வெற்றிகள் பன்மடங்காக வேண்டுமென்று அரண்மனையில் அமர்ந்தபடி சிவநாமம் சொல்லிக்கொண்டிருப்பேன்.

என்னிடம் உயர்ந்த ரக முத்துக்கள் இருக்கின்றன. ஒவ் வொன்றும் நெல்லிக்காய் பருமன் இருக்கும். ஒவ்வொன்றிலும் ஒவ்வொரு விதமான கோடுகள் இருக்கும். இதோ, இந்த முத்து உனக்காக. இந்த முத்து இராஜாதிராஜனுக்காக, இந்த முத்துவீர

இராஜேந்திரனுக்காக, இது மனுக்குல கேசரிக்காக இப்படி ஒவ்வொருத்தருக்காகவும் நான் ஆயிரத்தெட்டு சிவ நாமங்கள் சொல்கிறேன். இந்த முத்து அதை உள் வாங்கிக் கொண்டு உங்களிடம் கொண்டு வந்து சேர்க்கும் என்று நம்புகிறேன். அம்மங்காவிற்கும் ஒரு முத்து இருக்கிறது. அடுத்த குழந்தைக்கும் இன்னொரு முத்து இருக்கிறது. இந்த வயதான காலத்தில் என்னால் ஆகக்கூடியது அதுதான். இராஜராஜருடைய பல வெற்றிகள் என்னுடைய சிவநாமத்தால் ஏற்பட்டவை என்று நான் நம்புகிறேன். இந்த விஷயத்தையே நான் உனக்கும் செய்கிறேன். நல்லபடி போய் வா.'' என்று விடையளித்தார்.

உயரமும், அழகான முகவாயும், நீண்ட கைகளும் உடைய தந்திசத்தி விடங்கி என்கிற உலகமாதேவியார் அப்போது சற்று கூன் போட்டிருந்தார். தலைமுடி கொக்கின் சிறகாய் நரைத்திருந்தது. கழுத்தில் ஒரே ஒரு பொன்னாபரணம் அணிந்திருந்தார். கையில் இரண்டு காப்புகள் இருந்தன. இராஜராஜர் அணிவித்த மோதிரம் இருந்தது. அரசர் இறந்ததால் கச்சை உடுத்துவதில்லை. எனவே மேல்துணியை சுற்றி போர்த்திக் கொண்டு உட்கார்ந்திருப்பார். குழிந்த வயிறு, மெல்லிய உடம்பு நீண்ட கைகள், ஒடுங்கிய தொடைகள் என்று கிழப்பருவத்தின் சாட்சியாக இருக்கின்ற அவரைப்பார்த்து மிகப் பெரிய மரியாதை ஏற்படும். கண்களில் மட்டும் ஜபதபத்தினால் ஒளி மிகுந்திருக்கும். நெற்றியில் உள்ள திருநீறு அவளை சிவனடிச் செல்வியாகக் காட்டும். தேவராப் பண்களோடே அவர் உட்கார்ந்திருப்பார். தேவரடியார்களை அழைத்து பாடக் கேட்பார். சில சமயம் போதும் என்று நிறுத்திவிட்டு அந்தப் பாடலிலேயே லயித்துக் கிடப்பார்.

'ஞாயிறு, திங்கள், செவ்வாய், புதன், வியாழன், வெள்ளி, சனி, பாம்பிரண்டு முடனே ஆசறு நல்ல நல்ல அவை நல்ல நல்ல அடியாரவர்க்கு மிகவே' என்று சோழ தேசத்திற்காக தினமும் சூரியனை நோக்கி கைகூப்பி பாடுவார். அவர் அரண்மனையை விட்டு அதிகம் போவதில்லை. ஆனால் அவரை நோக்கி எல்லா செய்திகளும் இடையறாது வந்து கொண்டிருக்கும். அதற்கென்று தனித்தபடை அவர் வைத்திருந்தார். அவரோடு அதிகாரிச்சி அமிருதவல்லி துணையிருந்தார். அவருடைய முகமும் இவருடைய நட்பால் பிரகாசமாக இருக்கும்.

"இந்த துங்கபத்ரா நதிக் கரையை மான்தோலில் எழுதப் பட்ட வரைபடத்தை பார்க்கும்போது உலகமாதேவியார் நினைவு தான் வந்தது. நெருங்கிவிட்டேன் தாயே நெருங்கிவிட்டேன். என்னுடைய அரசரின் மனக்கேதம் தீர்க்கும் பொருட்டும் இரட்டை பாடியை தாண்டி *குப்பத்தை அழித்து சித்ர துர்க்கையை நோக்கிப் போகிறேன். சித்ரதுர்க்கத்திலிருந்து இரண்டே நாளில் முயங் கியை அடைவேன். முயங்கியில் என் யோக்யதை என்னவென்று எனக்குத் தெரிந்துவிடும். இப்பொழுதே என் மனம் எங்கும் நிற்காமல் முயங்கியை நோக்கி போக வேண்டும் என்று தோன்று கிறது. ஆனால் அருண்மொழி ஏன் பிறை நிலவு போன்று உள் ளடங்கிய துங்கையை குறிப்பிடுகிறான் என்று புரியவில்லை.'' தளபதிகள் சுற்றி உட்கார்ந்திருந்தார்கள்.

''இந்த இடத்தில்தான் நாம் மேலை சாளுக்கியத்தில் கரை தாண்ட வேண்டும். பிறை போல் இருக்கிறதல்லவா. இந்த பிறையினுடைய மேற்கு பக்கம் அதாவது நதி வரும் திசையில் யானைகளை இறக்கி யானைகள் மீது பெரிய பாறாங்கற்கள் வைத்து உருட்டிவிட வேண்டும். அதாவது நீரின் போக்கை குறைக்க வேண்டும். வேகத்தை நிறுத்த வேண்டும். இப்பொழுதே மார்பளவு தண்ணீர்தான் இருக்கிறது, இன்னும் கற்கள் போட் டால், மண் கொண்டு வந்து போட்டால் மிக அற்புதமாக நீர் தங்கிவிடும். அந்த பாறைகளுக்கு நடுவே பனந்துண்டங்களை சொருகிவிட வேண்டும் அல்லது பனந்துண்டுகளை ஆழமாக நீரில் நட்டு நீரின் போக்கை வேகத்தை குறைக்க வேண்டும். இதனால் வடக்கு பக்கம் நீர் சரிய வாய்ப்பு இருக்கிறது. அதாவது முயங்கியின் விளைநிலங்கள் இதனால் பாழாகும், கிராமங்கள் அழியும், தெற்கு பக்கம் மேடானதால் நம்முடைய வீரர்கள் பத்திர மாக இருப்பார்கள். இப்பொழுது நடுமத்தியில் நாம் பரவலாக படை நிறுத்த வேண்டும்.

முதலில் யானைகள், பிறகு காலாட்படைகள், பிறகு தேர் சக்கரங்கள், பிறகு யானைகள், பிறகு காலாட் படைகள், பிறகு குதிரை வீரர்கள் அதற்குப்பிறகு மேற்கு பக்கம் இடங்கை வீரர் களை நிறுத்தியது போல கிழக்கு பக்கம் வலங்கை வீரர்களை நிறுத்த வேண்டும். அங்கும் பாறைகளை போட்டு தூண் வைத்து பனந்துண்டுகளை தூணாக நிறுத்தி நீரின் போக்கை தடுக்க

* குப்பம் : கொப்பம் என்றும் சொல்லப்படுவதுண்டு.

வேண்டும். எதற்காகத் தெரியுமா ஒருவேளை நம்முடைய படை மத்தியில் இறங்கி நீரின் வேகம் தாங்காமல் புரண்டோடியது என்றால் குறிப்பாக தேர்கள் இழுபடமுடியாது உடைந்து துண்டு களாக பரவியது என்றால் தேர்வீரர்கள் ஆற்றில் அடித்து செல்லப் பட்டால் வலங்கை வீரர்களால் மடக்கி நிறுத்தப்பட்டு கரை யேற்றப் படுவார்கள். வேறு தேர் கொடுக்கப்படும். அந்த தேர் வீரர்கள் யானைகளை கடந்தும், குதிரைவீரர்களை கடந்தும் தான் வலங்கை வீரர்களிடம் வரவேண்டும். அப்படி வருவதற்கும் வாய்ப்பு இருக்கிறது என்பதால் வலங்கை வீரர்களை அங்கு கவனமாக இருக்கச் சொல்ல வேண்டும்.

இப்பொழுது நாம் நடந்து போவதைப் போல நான்கு நான்கு பேராகவோ, ஒரு குழுவாகவோ, ஒன்றன் பின் ஒன்றாகவோ போகப்போவதில்லை. துங்கை ஆற்றுக்குள் நின்று பரவலாகி, விதம் விதமாக பிரிந்து ஆற்றின் தன்மையை பார்த்து புரிந்து கொண்டு எப்படி இறங்குவது என்று கலந்தாலோசித்து இறங்கப் போகிறோம். ஒற்றர்களின் சொல்படி மிக வேகமான சுழல் என்று எதுவுமே இல்லை. பனந்துண்டுகளாலும், யானைகளா லும் வேகம் மட்டுப்பட்டால் இடுப்பளவு ஆழம்தான் இருக் கும். இடுப்பளவு ஆழத்தில் தேர் மூழ்கும். ஆனால் உருண்டு கொண்டு இருக்கும். குதிரைகள் இழுத்துக் கொண்டு இருக்கும். தேர் மீது நின்ற வீரர்களின் தொடை வரைதான் ஜலம் வரும். எனவே மிக உன்னதமான அந்த தேர்படை பிரம்புக் கேடயங்கள் உள்ள படை, வில்களும், அம்புகளும் சேர்ந்தபடை பத்திரமாக கரை சேரும்.

சேர தேசத்து நம்பூதிரிகளால் விஷ அம்புகள் கொடுக்கப் பட்டு துங்கை நதியின் வடகரையில் பாண்டிய வீரர்கள் நிற்கி றார்கள். தற்கொலைப் படையினர் என்று அவர்களுக்கு மேலை சாளுக்கியமே பெயர் சூட்டி விட்டது. யார் தற்கொலை செய்து கொள்ளுவார்கள். எப்போது தற்கொலை செய்து கொள்வார்கள் என்பது புரியவில்லை.

பாண்டிய வீரர்களை தற்கொலைப் படையினர் என்று நான் ஏற்றுக்கொள்ள முடியாது. அடித்தால் சிதறி ஓடுவதற்கு அவர்களுடைய மனப்பாங்கு எப்போதுமே ஆயத்தமாக இருக் கிறது. நின்று கொல்லுவதற்கு அவர்கள் அதிகம் பழக்கப்படுத்த வில்லை. இரண்டு மூன்று தலைமுறைகளாக பாண்டிய வீரர்கள் பலவீனமான பயிற்சியையே பெற்று வருகிறார்கள். ஆனால்

அடித்து தாக்கப்படுவதற்கு குதிரைப்படையும், தேர்ப்படையும் நமக்கு நன்கு பழக்கப்பட்டு இருக்கின்றன. முன்னேறுவதற்கு தேர்வீரர்களால் முடியும். வடகரை ஏறிவிட்டால் பரவலாகி வெகுவேகமாக ஊருக்குள் நுழையும். எதிரிப்படையை தாக்கும். தோல் கவசங்கள் அம்புகள் தடுக்கும். எங்கு தோல் கிடைத்தாலும் அதை கிழித்து, கத்தரித்து கவசமாக அணிந்து கொள்ளும்படி, தேர்படை வீரர்களுக்கும், குதிரை வீரர்களுக்கும் சொல்லியிருக்கிறேன். பிறகு யானைகள் நுழைந்தால் அது அவர்களுக்கு தைரியமாக இருக்கும்.

யானைகளை முன்னே அனுப்பி அம்புகளை வாங்கிக் கொள்ளச் செய்வதில் எந்த அர்த்தமும் இல்லை. குதிரைப் படையும், தேர்படையும் முன்னே செல்வதுதான் சிறந்தது. நம்முடைய யானைகள் சிலவற்றுக்கு கவசத் தகடுகள் தரப்பட்டிருக்கின்றன. எல்லா யானைகளுக்கும் தரப்படவில்லை. எனவே விஷ அம்புகளால் தாக்கப்பட்ட யானைகளும் அதன்மீது இருப்பவர்களும் நமக்கு பெருத்த இழப்பை தருவார்கள். யானைகள் இறங்கிய பிறகு இடங்கை, வலங்கை வீரர்கள், கைக்கோளர்கள், காலாட் படையினர், வெறும் கைகளால் சண்டை போடுபவர். இடது பக்கம் அடித்து நாசமாக்குகிற இடங்கை வீரர்கள், வலதுபக்கம் குத்தீட்டியால் கொலை செய்கின்ற வலங்கை வீரர்கள் என்று ஒட்டுமொத்த தாக்குதலும் நாம் செலுத்தினால் முயங்கி என்னுடைய அபிப்ராயத்தில் மூன்று நாழிகையில் வசப்படும்.'' அருண்மொழி சொல்லிவிட்டு நிறுத்தினான்.

தளபதிகள் அசையாது அந்த வரைபடத்தையே பார்த்துக் கொண்டிருந்தார்கள். இராஜேந்திரசோழர் முன் கை கட்டியபடி, கால் அகட்டியபடி அதை உற்றுப் பார்த்து பிரம்பால் ஒவ்வொரு இடமாக தொட்டுப் பார்த்து மனதில் பதித்துக் கொண்டார். அகன்றார். அவர் நகர்ந்த பிறகு தளபதிகள் உள்ளே நுழைந்து கிருஷ்ணையினுடைய போக்கை அதற்கு மேல் கோதாவரியை இடைப்பட்ட மேலை சாளுக்கியத்தை, கிழக்கே கீழைசாளுக்கியம் எங்கிருக்கிறது என்பதை திருமயிலை, திருக்கடல்மல்லை போன்றவற்றை குறித்துக் கொண்டார்கள். எவ்வளவு தொலைவு என்று விரல்களால் அளந்தார்கள். தளபதிகள் நகர்ந்த பிறகு உபதளபதிகள் வந்து சூழ்ந்து கொண்டார்கள். அவர்களும் நகர்ந்த பிறகு காலாட்படையினர், குதிரைப் படையினர், தேர் படையினர்

வந்து அந்த வரைபடைத்தை பார்த்தார்கள். சோழப் படையினர் அத்தனை பேருக்கும் குதிரையை குளிப்பாட்டுகிற வீரர்களுக் குக் கூட அந்த வரைபடம் என்ன என்று விளக்கி சொல்லப் பட்டது. 'உனக்கெதற்கு இதுபற்றி ஒன்றும் தெரிய வேண்டாம்' என்று எவரையும் சோழப்படை இழிவுபடுத்தவேயில்லை, விரட் டவேயில்லை. எவர் என்ன கேள்வி கேட்டாலும், யுத்தம் பற்றி என்ன விளக்கம் கேட்டாலும் பதில் சொல்ல தயாராக இருந்தது. இதுதான் சோழதேசத்தின் பலம்.

''எனக்கு மார்பு கவசமாக தோலாடை வேண்டாமா.''

''வேண்டாமய்யா. எப்பொழுதும் யுத்தத்தின் பின்பகுதி யில் தான் நீங்கள் இருப்பீர்கள். உங்களுடைய முக்கியமான வேலை வெற்றி பெற்ற ஊரை சுற்றி வளைத்துக் கொண்டு தீயிடுவதும், இடித்து நொறுக்குவதும்தான். அங்குள்ள வீரர் களை இனம் பிரித்து பிரம்பால் அடித்து மடக்க வேண்டியது தான். ஏனெனில் தேர்படையும், யானைப்படையும், குதிரைப் படையும் முன்னேறி எதிரிகளைத் தொடர்ந்து போய்க் கொண் டிருக்க பிடிபட்ட ஊரை பாதுகாக்க வேண்டியதுதான் உங்கள் கடமை. அதே சமயம் தோலாடை உனக்கு கூடாது என்று எந்த கட்டளையும் இல்லை. ஒருவேளை பெரிய மான்தோல் இது போல கிடைத்தது என்றால் அழகாக நடுவே நறுக்கி, தலையை உள்ளே புகுத்தி, இடுப்பில் இறுக்கி சட்டைபோல அணிந்து கொள்ளலாம். ஒன்றும் தவறு இல்லை. யார் வேண்டுமானாலும் தோலாடை வைத்துக் கொள்ளலாம். ஆனால் தோலாடை மிக முக்கியமாக தேர்படையினருக்கும், குதிரைப் படையினருக்கும் தேவைப்படுகிறது என்பதை புரிந்துகொள்ளுங்கள். அவர்களுக்கு கிடைத்தது போக மிச்சத்தை நீங்கள் நிச்சயமாக உபயோகப் படுத்திக் கொள்ளலாம்.'' என்று சொல்லப்பட்டது. தோலாடை கள் கடைசியில் இருக்கின்ற கைக்கோளப்படையினர் வரைக்கும் வெகு எளிதாக கிடைத்தது.

''அய்யா, குப்பத்தில் ஒரு வீட்டில் மாலைகள் போல சங்கிலிகள் இருந்தன. இவைகளை பயன்படுத்தலாமா.''

''ஆஹா தாராளமாக பயன்படுத்தலாம். இது ஒரு வகை யான கவசம்தான். ஆறு சங்கிலிகளை கழுத்தில் போட்டுக் கொண்டால் இது இடுப்புவரை உன்னை காக்கும். அந்த பெரிய சங்கிலியை துணி சுற்றி மார்பில் குறுக்கே அணிந்து கொள்ளலாம்.

இடது கையால் அந்த சங்கிலியை பிடித்துக்கொண்டு, வலது கையால் வாள்வீசி தாக்கலாம். வரும் வாள்வீச்சை இந்த சங்கிலியால் தடுக்கலாம். பழுவேட்டரையர்கள் இம்மாதிரியான சண்டையில் பலம் பொருந்தியவர்கள். குறுக்குச் சங்கிலியும் கூட நீங்கள் தரித்துக் கொள்ளலாம்.''

இராஜேந்திரசோழர் விலகிப் போய், தான் தங்கியிருக்கின்ற கூடாரத்தின் வாசலில் ஆற்று மணலை கொட்டச் சொன்னார். அவராகவே துங்கபத்ரா நதியின் போக்கை வரைந்தார். ஒரு இடத்தில் பிறை நிலவாக வந்த இடத்தில் அருண்மொழி சொன்ன இடத்தில் பிரம்பை வைத்து அடையாளம் செய்தார்.

''இதுதானே தாக்கப் போகின்ற இடம்.''

அருண்மொழிப்பட்டன் ''ஆமாம்'' என்று சொன்னான். சக்ரவர்த்தி இராஜேந்திரர் ஒரே பார்வையில் தான் வரைந்த வரைபடத்தை உள்வாங்கி துங்கையை வரைந்தது பற்றி சந்தோஷப்பட்டான்.

''இப்போது படைகளை பிரித்தது போல தளபதிகளை பிரிக்க வேண்டும். ஒருவரின் தலைமையின் கீழ்தான் படையெடுப்பு நடக்க வேண்டும். இடங்கை வீரர்கள் மேற்கு பக்கம் நின்று பனந்துண்டுகளை அடுக்க வேண்டும். பாறைகளை அடுக்க வேண்டுமென்றால் யார் தலைமையின் கீழ் என்று முடிவாக வேண்டும். வலங்கை வீரர்கள் யார் தலைமையின் கீழ் இயங்க வேண்டும் என்பது தெளிவாக வேண்டும். இடங்கை, வலங்கை உபதளபதிகளுக்கு கட்டளை போகக்கூடாது. அதற்கு மேல் உள்ள தளபதிகளுக்கு போக வேண்டும். அந்த தளபதிகளை நிர்வாகம் செய்கின்ற மாராயர்கள் இருக்க வேண்டும்.

அருண்மொழி நீ ஒரு மாராயன் எனக்கு அருகே இருக்கப் போகிறாய். பாண்டியன் ஸ்ரீ வல்லபன் இன்னும் மற்றோர் அருகருகே இருக்கப் போகிறார்கள். யானைப்படையை யார் நடத்தப்போவது என்று முடிவு செய்து கொள்ள வேண்டும். தேர்படையினுடைய தலைமை யார் என்று முடிவு செய்து கொள்ள வேண்டும். ஆனால் அவர் தேர் ஏறி வரக் கூடாது. அந்த யானைப் படைக்கு முன்பு அந்த தளபதி அதாவது மாராயர் போக வேண்டும். இப்போது எந்தப் படைக்கு எந்த மாராயர் முடிவு செய்து கொள்ள வேண்டும்.

நடுவே நான், என் வலப்பக்கம் நீ, என் இடப்பக்கம் வீர இராஜேந்திரன். வீர இராஜேந்திரனை தாண்டி பாண்டியன் ஸ்ரீ வல்லபன். சொல் மேற்கொண்டு யார் யார் என்று சொல்.'' அருண்மொழி யோசித்து பெயர்களை கூறினான். சிலவற்றை இராஜேந்திரர் மறுத்தார். சிலவற்றை ஏற்றுக் கொண்டார்.

வழிநெடுக அகலமான பரப்பில் படைகள் நிற்க எந்த மாராயருக்கு எந்த இடம் சொல்லப்பட்டது.

''இப்போது பார். எங்கு நீர்மட்டம் குறைக்கப்பட வேண்டுமோ எங்கு வெகுநிச்சயம் பாறைகளும், பனந்துண்டுகளும் அடுக்கப்பட வேண்டுமோ அங்கு மிக நம்பிக்கையான ஒரு ஆள் வேண்டும். யார் இருப்பது.''

''நான் போகிறேன்.''

''கூடாது அருண்மொழி. நீ எனக்கு அருகே இருக்க வேண்டும். நான் அதேபோல் வீர இராஜேந் திரனையும், பாண்டியன் ஸ்ரீ வல்லபனையும் இடம் மாற்ற மாட் டேன். எனக்கு வலங்கை பக்கம் கூட பலமில்லாத ஒரு மாராயர் இருந்தால் தவறில்லை. ஆனால் நதி ஆரம்பத்தில், நதி வேகமாக வருகின்ற அந்த மேற்கு பக்கத்தில் புரண்டு வருகின்ற அதை தடுத்து நிறுத்துகின்ற, அதை செவ்வனே செய்கின்ற மிக பொறுப்புள்ள, நிச்சயம் செய்வார் என்று என் மனதுக்கு நம்பிக்கை தருகின்ற ஒரு மாராயன் வேண்டும்.''

''அதுதான் நான் போகிறேன் என்று சொல்கிறேனே.''

''மறுமுறை உனக்கு பதில் சொல்லமாட்டேன் அருண்மொழி. என் கோபத்தை கிளறாதே. அங்கு வேறு பெயர் சொல்.''

அவன் சொன்ன பெயர் எதையும் அவர் ஏற்கவில்லை.

''ஒன்று புரிகிறது சக்ரவர்த்தி.'' அருண்மொழி அமைதியாகச் சொன்னான்.

''என்ன புரிகிறது உனக்கு?'' இளக்காரமாக இராஜேந்திரர் கேட்டார்.

''நீங்கள் யாரையோ மனதில் வைத்துக் கொண்டிருக்கிறீர்கள். அதனால் நான் சொல்லுகின்ற பெயர்களையெல்லாம் தள்ளுகிறீர்கள்.''

''இல்லை. யாரையோ மனதில் வைத்துக் கொண்டு சொல்லவில்லை. இந்த இடத்தில் பொறுப்பான ஆளாக நீ சொல்லும்

பெயர் எதுவும் இல்லை. நீ கேட்பது போல நீ போய் இருக்கலாம். ஆனால் என் வலப்பக்கம் பலவீனமாக இருக்கும். போரின் நடுவே நான் உன்னைத் தேடி வெகுதூரம் வரமுடியாது அல்லது என்னைத் தேடி நீ வர முடியாது.''

''வீர இராஜேந்திரனை அந்த இடத்திற்கு அனுப்பலாம்.''

''அது சரிவராது. .வீர இராஜேந்திரனுக்கு அந்த இடத்தை சமாளிக்கின்ற திறன் இருப்பதாக எனக்கு தெரியவில்லை.''

''எப்பொழுதுமே தேர்படையோடு செல்கின்ற·பாண்டியன் ஸ்ரீ வல்லபனை எதற்காக பெயர்த்தெடுத்து இடங்கை வீரர்களிடம் அனுப்ப வேண்டும்.''

''இடங்கை வீரர்கள் கொஞ்சம் முரடர்கள். பிரச்சனையானவர்கள். ஒரு மிரட்டலில், ஒரு அதட்டலில் அவர்களை வேலை வாங்குவதற்கு தகுந்த தளபதி. மாராயன் பெயரைச் சொல். யாருக்கு இடங்கை வீரர்கள் அடங்குவார்கள். மறுபடி நான் போகிறேன் என்று சொல்லாதே.''

''ஒரு தவறு செய்துவிட்டோம்.''

''என்ன?''

''என் தந்தை கிருஷ்ணன் ராமனை வரவழைத்திருக்கலாம்.''

''அடடா, என்ன அற்புதமான யோசனை சொல்கிறாய். அந்த எழுபது வயது கிழவரை இங்கே அழைத்து வர வேண்டுமா. தஞ்சைக்குள் எப்போதுமே பல்லக்கில் போகிறார். அவரை குதிரையில் ஏறி இவ்வளவு தொலைவு வரச்சொல்ல வேண்டுமா என்ன அறிவிலியாக இருக்கிறாய்.''

''இல்லை. அவரால் வர முடியும்.''

''வர முடியுமாக இருக்கலாம். ஆனால் நல்ல தூக்கம் தேவைப்படுகின்ற, நல்ல உணவு தேவைப்படுகின்ற அந்த மனிதருக்கு இப்போது போர் தேவையில்லை. அவர் செய்த வரை போதும். என் தந்தை இராஜராஜருக்கு அவர் பெரும் துணையாக இருந்து சோழ தேசத்தின் விரிவை நிர்வகித்தவர். அவரை அழைத்து வருவது எனக்கு பிடித்தமில்லை.''

''பிறகு நீங்களே சொல்லிவிடுங்கள்.''

''மனுக்குல கேசரி.'' மெல்ல இராஜேந்திரசோழர் பெயர் சொன்னார்.

''என் மகன். ஐந்தாவது மகன். மனுக்குல கேசரி. சோழக் கேரளன் என்ற சேர தேசத்தை நிர்வகிக்கின்ற அந்த இளைஞன். அவனுக்கு இடங்கை வீரர்கள் கட்டுப்படுவார்கள். அவன் பார்க்க சாது. வேலையில் இறங்கினால் பெரும் முரடன். அவன் அடக்கத் துவங்கினால் மிக மோசமாக அடக்குவான். அவன் எந்தவித மான சூழ்ச்சிக்கும் தயாரானவன். எந்தவிதமான எதிர்ப்புக்கும் தயாரானவன். அவனை நீங்கள் ஏன் கணக்கில் எடுத்துக்கொள்ள வில்லை என்று தெரியவில்லை.

சோழகேரளன் என்று பெயர் சூட்டி கேரளத்தை அவன் ஆட்சி செய்ய வேண்டுமென்ற ஆர்வத்தில் தான் அவனை அங்கு விட்டேன். ஆனால் இந்த நேரத்தில் மனுக்குல கேசரி, அதாவது சோழக் கேரளன் நமக்கு தேவைப்படுகிறான். செய்தி அனுப்பு, நாம் துங்கைக்கு போவதற்குள் சோழக்கேரளன் எனக்கு வந்தாக வேண்டும். உடனே ஓலை அனுப்பு.'' அருண்மொழி புன்னகை செய்தான்.

''என்ன சிரிக்கிறாய்?''

''உங்களுக்கு உங்களுடைய மகன்களோடு போர் செய்வது என்ற ஆசை வந்துவிட்டது. இந்தப் போரிலே ஒருவேளை ஜெயித் தால் அந்தப் பெயர் பாண்டியன் ஸ்ரீவல்லபனுக்கோ, எனக்கோ, அரையன் ராஜராஜனுக்கோ போய் விடக்கூடாது. அது சோழ தேசத்து பரம்பரையினருக்கே வந்து சேர வேண்டும் என்ற ஆவல் வந்துவிட்டது.''

''ஆமாமடா. ஆமாம். இவ்வளவு பெரிய போரில் என்னுடைய மகன்கள் இல்லாமல் இருப்பது அபத்தமாகப்படுகிறது. மிக முக்கியமாக தஞ்சையை ஆட்சி செய்கின்ற இராஜாதிராஜன் மட்டும் வந்துவிட்டால் நான் பெரும் பலம் கொண்டவனாவேன். ஆனால் அந்த இடத்திலிருந்து அவனை அகற்ற முடியாது. ஜடாவர்ம சுந்தர சோழ பாண்டியன் இதற்கு லாயக்கு இல்லா தவன். எனவே மதுரையின் மோசமான இடத்தை அவன் கடின மான முயற்சிகளால் அடக்கிக் கொண்டிருக்கிறான். சேரதேசம் அமைதியாகிவிட்டது. அங்கு பெரிய தொந்தரவு இல்லை. பாண்டி யர்கள் போல சேரர்கள் கலகம் செய்ய மாட்டார்கள். முதுகில் குத்த மாட்டார்கள். ஒன்றாகத் திரண்டு எதிர்ப்பார்கள். ஆனால் அந்த திரள், அந்த எதிர்ப்பு அங்கு வராதபடி நாம் செய்துவிட் டோம். முக்கியமாக காந்தளூர்சாலையை அடித்து நொறுக்கி

எரியூட்டி விட்டோம். அந்த அந்தணர்களை கண் காணாது ஒழித்துவிட்டோம். எனவே சேர தேசத்திலிருந்து பெரும் திரட்சி யாக ஒன்று கூடி எதிர்ப்பதற்கு யாரும் இல்லை.

அதைத்தவிர மனுக்குலகேசரி மிக நேர்த்தியான முறை யில் அங்கு ஆட்சி செய்து வருகிறான் என்பதும் எனக்கு அவ்வப் போது செய்திகள் வந்து கொண்டிருக்கிறது.''

''அப்போது அவனை அழைத்து வந்துவிட்டால் அங்கே யார் இருப்பார்கள்.''

''ஜடாவர்ம சுந்தர சோழபாண்டியன். அவனுடைய வேலை இரட்டிப்பாகிறது. ஜடாவர்ம சுந்தர சோழ பாண்டியன் மீது கண் வைத்துக் கொண்டிருக்கும் வேலை இராஜாதிராஜனுக்கு இருக் கிறது. இராஜாதிராஜனை கண்காணிக்க வேண்டிய வேலை, துணை செய்ய வேண்டிய வேலை பரமன் மழபாடிக்கும், கிருஷ் ணன் ராமனுக்கும் இருக்கிறது, எனவே மிக உறுதியான ஒரு இடத்திலிருந்து சோழ கேரளனை மட்டும் பிரிக்கிறோம். அவனும் அவனைச் சார்ந்த நூறு படை வீரர்களும் இந்த இடத்திற்கு வந்து விட்டால் எனக்கு எதிர்ப்பது எளிதாகும். என் மனம் நிம்மதியடை யும். இல்லையெனில் நீர் குறையவில்லையே, நீர் குறைய வில்லையே என்று நான் புலம்பி தவித்துவிடுவேன். அந்த இடத்தில் மிகச் சரியாக வேலை செய்யக்கூடிய ஒரு மாராயன் இருக்கிறான் என்பதுதான் எனக்கு பெரும் பலம். அனுப்பு. உடனே ஓலை அனுப்பு. இன்றிலிருந்து ஐந்து நாட்களுக்குள் என்னோடு என் மகன் மனுக்குலகேசரி வந்தாக வேண்டும்.

என்னவோ இரவு அவன் முகமே கனவில் வந்தது. அவனை நான் விரும்பி அழைக்கிறேன் என்று ஓலையில் எழுது. மிகப் பெரும் பொறுப்பு கொடுக்கப்படும் என்று சொல்'' சொல்லி விட்டு எதிரே உள்ள மணலை மெல்ல காலால் கலைத்தார். எழுந்து நின்றார். சற்று தொலைவில் உள்ள ஒரு சிறிய ஆற்றங் கரையில் போய் ஆசனத்தில் அமர்ந்து கொண்டார். பரவை அவருக்கு அருகே உட்கார்ந்து கொண்டு பேசிக் கொண்டிருந் தாள்.

சக்ரவர்த்தி இராஜேந்திரதேவர் தனிமையில் தன் படை யெடுப்புப் பற்றி சிந்திப்பதற்கு நகர்ந்துவிட்டார் என்பது அருண் மொழிக்கு தெரிந்தது. அருண்மொழி ஓலை அனுப்பினான்.

* * *

அத்யாயம் 54

அனந்தபுரம் என்று அழைக்கப்பட்ட அந்த ஊரின் நடுவே நின்ற பெரும் கோவிலுக்குள்ளே சலசயனப்பெருமாள் நீண்ட நெடுங்கிடையாக படுத்துக் கிடந்தார். பாதங்களுக்கு தங்க காப்பு. கைகளுக்குத் தங்கக் கவசமும் போடப்பட்டிருந்தன. மார்பில் பூணூலும், தங்கத்தில் திருமகளும் அணைத்துக் கொண்டிருந் தார்கள். முன்பக்கம் இருக்கின்ற இரண்டு கைகளில் ஒரு கை தாழ்ந்து சிவலிங்க பூஜை செய்து கொண்டிருந்தது. இன்னொரு கை தொடைமீது இருந்தது. பாம்புப் படுக்கையில் நிம்மதியாக படுத்தபடியே பெரிய புன்சிரிப்போடு ஸ்ரீ அனந்தபத்மநாபர் இருந்தார்.

அவரை வணங்கி நிமிர்ந்த போது எல்லாம் எனக்கு தெரியும் போய் வா என்று விடை தருவது போல, பெருமாளின் கண் களும், புன்முறுவலும் மனுக்குல கேசரிக்கு தெரிந்தன. மனுக் குல கேசரி என்கிற அந்த சோழ கேரளன் இடுப்புத்துணியை உதறி மேலே போர்த்தியவாறு கருவறையை விட்டு வெளியே வந்தான். மண்டபம் தாண்டி வந்ததும் அவனுடைய உடைவாள் தரப்பட்டது. உடைவாளை இடுப்பில் சொருகிக் கொண்டான். இன்னும் நடந்து பெரிய மண்டபம் நோக்கி நடக்கையில் மண்ட பத்தின் நடுவே படைவீரர்களோடு வீர கேரளன் நின்றிருந்தான்.

சோழர்களால் ஜெயிக்கப்பட்ட பாஸ்கர ரவியின் மகன் வீரக்கேரளன், கேரளத்து வீரர்களும் பாஸ்கர ரவிவர்மனும் சோழ தேசத்தின் ஆட்சியை ஏற்றுக் கொண்டார்கள். போரில் தோற் றத்தை ஒப்புக் கொண்டார்கள். நீங்களே ஆட்சி செய்யுங்கள். உங்களுக்கு கீழ் நாங்கள் நிர்வாகம் செய்கிறோம் என்று அமைதி யானார்கள். தந்தையின் சொல்படி மனுக்குலகேசரி தனியே ஒரு சிம்மாசனம் அமைத்து அதன்மீது அமர்ந்து கொண்டான். சேர சிம்மாசனத்தை அவர்கள் அரண்மனைக்கு அனுப்பி

விட்டான். அவன் செய்த குடை, அவர்கள் எழுதிய கொடி அரசவையில் பறந்து கொண்டிருந்தது.

பாஸ்கரரவி அரசசபைக்கு வருவதில்லை. தோல்வி பிடிக்காது நகர்ந்துவிட்டான். போகும்போது இராஜேந்திர சோழ னிடம் தன் மகனை ஒப்படைத்தான். இராஜேந்திர சோழர், வீர கேரளனை சோழ கேரளனான மனுக்குல கேசரிக்கு ஒப்படைத் தார். மனுக்குல கேசரியும், வீரக் கேரளனும் அந்த நொடியி லேயே நண்பர்களானார்கள். ஒத்த வயதுடைய அவர்கள் மிகச் சிறப்பாக கேரளத்தை ஆட்சி செய்தார்கள்.

கேரளத்து நம்பூதிரிகள் அதாவது காந்தளூர்சாலை ஆசிரி யர்கள் கடல் தாண்டி போக விரும்புகிறார்கள் என்றபோது அவர் களுக்கு சிறிய தோணி கொடுத்து வீரக் கேரளன் வழியனுப் பினான்.

''இங்கிருந்தால் நீங்கள் அடிமையாகத்தான் இருக்க வேண் டும். அடிமையாக இருக்க பிடிக்காவிட்டால் தயவுசெய்து வெளி யேறுங்கள். சேர தேசம் அமைதியாக இருக்க வேண்டும்'' என்று உத்தரவிட்டான். வழிச்செலவுக்கு பொன் கொடுத்தான். இப்படிச் செய்கிறேன் என்று மனுக்குல கேசரியிடம் சொல்லிவிட்டே செய்தான். எதிரிகள் நகர்ந்தால் போதும் என்று சோழக் கேரள னான மனுக்குலகேசரி ஒப்புமை கொடுக்க, பல நம்பூதிரிகள் தோணி ஏறி கடற்கரை ஓரமாகவே பயணப்பட்டு மேலைச் சாளுக்கியம் போனார்கள். அவர்கள் அங்கேதான் இறங்குவார் கள் என்று மனுக்குல கேசரிக்கு தெரிந்திருந்தது. தங்களுடைய எதிரிகளான மேலைசாளுக்கியத்தோடுதான் சேருவார்கள் என்று புரிந்திருந்தது. அவர்களில் யாராவது பாண்டியர்களோடு சேர்ந்து விட்டால் அது ஆபத்தாக முடியுமே என்று சந்தேகப்பட்டான். ஆனால் பாண்டியர்கள் சேரர்களை ஏற்கவில்லை. சேரர்களும் பாண்டியர்கள் மீது அனுதாபம் காட்டவில்லை.

இவர்கள் இரண்டு பேர் போர் முறையும் வெவ்வேறானவை. பழக்க வழக்கங்கள் வெவ்வேறானவை.'' ''அடேய் மலையாளி என்று பாண்டியவீரனும் ''அடேய் பாண்டி'' என்று சேர தேசத் தவரும் ஒருவரை ஒருவர் கேலி செய்து கொண்டார்கள்.

ஒரு சில காந்தளூர்சாலை ஆசிரியர்கள் குதிரை ஏறி குமரி முனைக்கு போய் அங்கிருந்து இராமேஸ்வரம் திரும்பி அங்கு தோணிகள் ஏறி, இலங்கையின் கிழக்கு பக்கம் தங்கி, அங்கிருந்து

பெரிய மரக்கலன் ஏறி கிழக்கே வெகுதூரம் உள்ள சங்கிராம விஜயோத்துங்கன் ஆளுகின்ற ஸ்ரீவிஜயம் நோக்கி போய்விட்ட தாகவும், ஸ்ரீ விஜயத்திலிருந்து சீனர்களின் துணையோடு சீனத் திற்கு போய் விட்டதாகவும் செய்திகள் வந்தன. மிக உன்னத மான ஆசிரியர்கள் எல்லாம் சீனத்திற்கு போவதில்தான் மும்முர மாக இருந்தார்கள். தங்களுக்கு கீழ்படிந்து இருப்பவர்களிடம், ''இன்னும் உங்களுக்கு போர் பயிற்சி வேண்டும். அப்படி வேண்டுமெனில் நீங்கள் மேலைசாளுக்கியம் போங்கள். அங்கு போய் வில் வித்தை கற்றுக் கொடுங்கள். வில்வித்தை கற்றுக் கொடுக்கிற சாக்கில் நீங்களும் போருக்கு தயாராகுங்கள்'' என்று ஆசிரியர்கள் சொல்ல, அவர்கள் பிரிந்தார்கள்.

ஆசிரியர்களில் உன்னதமானவர்கள் ஸ்ரீ விஜயத்திலும், சீனத்திலும் தங்கினார்கள். சீனத்தில் அவர்களுக்கு மிகப்பெரிய மரியாதை இருந்தது என்று சொல்லப்பட்டது. நூற்றுக்கும் மேற் பட்ட ஆச்சாரியர்கள் சீனத் துறைமுகங்களில் இறங்கி பல்வேறு திக்கு நோக்கி பயணப்பட்டிருக்கிறார்கள் என்பது தெரிந்தது. மேற்கொண்டு பயணம் செய்ய பிடிக்காதவர்கள், கடற் பயணம் இயலாதவர்கள் ஸ்ரீவிஜயத்திலேயே தங்கிவிட்டார்கள். ஸ்ரீவிஜ யத்தில் பௌத்தர்களோடு கலந்து அந்த பௌத்த பிட்சுகளுக் கும் ஆயுதப் பயிற்சியும், மூச்சு பயிற்சியும், ஹடயோகமும் சொல்லிக் கொடுத்தார்கள். மிகச் சிறந்த வாட்களை தயார் செய்வது எப்படி என்பதை கற்றுக் கொடுத்தார்கள். தங்கள் குடுமியை அகற்றி, மழுங்க மொட்டையடித்து, மேலே காவி போர்த்தி அவர்கள் பௌத்த பிட்சுகள் போலவே தோற்றமளித் தார்கள். நெற்றியில் மட்டும் ஒரு சந்தன கீற்று இருந்தது. இவை யெல்லாம் வணிகர்கள் மூலம் இராஜேந்திர தேவருக்கு சொல்லப் பட்டது.

''ஒழிந்து போகட்டும்.'' என்று இராஜேந்திரர் சொல்லி விட்டார். ஆனால் அங்கு போன காந்தளூர்சாலை ஆச்சாரியர் களால்தான் ஸ்ரீவிஜயத்தின் வடக்குக்கும், தெற்கிற்கும் சண்டை யேற்பட்டு சீன வணிகம் தடைபட்டது என்றும், சோழ கப்பல் களுக்கு எரியூட்டல் நடந்தது அவர்களாலேயே என்றும் சொல்லப் பட்டது. ஆனால் உறுதியாகவில்லை. ஒரு சந்தனக்கீற்று பௌத்த பிட்சு கூட இல்லை. ஒரு கேரளீய பேச்சுக் கூட காதில் விழ

வில்லை. அந்த கீச்சுக் குரல் தமிழ் யாரும் கேட்டதாக சொல்ல வில்லை.

வீரக்கேரளன் இடுப்பு வளைத்து, குனிந்து சோழக் கேரளனை வணங்கினான்.

''என்ன தம்பி என்ன விசேஷம்.'' மனுக்குல கேசரியாகிய சோழகேரளன் வீரக்கேரளன் மீது கை போட்டுக் கொண்டான்.

''உங்கள் தந்தையாரிடமிருந்து செய்தி வந்திருக்கிறது, முக்கியமான ஓலைகள் கொண்டு வந்திருப்பதாக சோழ தூதுவர் ஐந்து பேர் வந்திருக்கிறார்கள். உடனடியாக திரும்பி போக வேண்டும் என்பதாக பரபரக்கிறார்கள். ஓய்வெடுக்காமல் அமர்ந் திருக்கிறார்கள். நான் உங்களை அழைத்துப் போகவே வந்திருக் கிறேன். நான் காலையில் நிர்மால்ய தரிசனம் முடித்துவிட் டேன். நீங்கள் நிர்மால்ய தரிசனத்தை விட, பகல் பொழுதில் தான் ஸ்வாமியை பார்க்க ஆசைப்படுகிறீர்கள் என்று எனக்கு சொல்லப்பட்டது. விளக்கு ஒளியில் பார்ப்பதை விட சூரிய வெளிச்சத்தில் அவரை தரிசிப்பது சந்தோஷம் என்று நீங்கள் கருதுகிறீர்களா. நல்லபடி தரிசனம் ஆயிற்றா. பிரசாதம் சாப்பிட லாமா'' என்று அழைத்து. கைதட்ட, இரண்டு கேரளத்து அந்தணர்கள் வாழை இலையில் மூடிய பெரும் தடுக்குகளை கொண்டு வந்தார்கள். அந்த தடுக்குகளில் வெள்ளிச் சொம்பில் பாயஸமும், சக்கரை பொங்கலும் அப்பங்களும் இருந்தன.

''இந்த இலையில் சாப்பிடுவது எனக்கு பிடிப்பதில்லை.'' சோழக் கேரளன் சொல்ல, மறுபடியும் ஆட்கள் பரபரத்தார்கள். ஒரு வெள்ளித்தட்டு கொண்டு வந்து மண்டபத்தில் வைக்கப் பட்டது. நீர் மொண்டு வரப்பட்டது. எதிரும், புதிருமாய் சோழக் கேரளனும், வீரக்கேரளனும் உட்கார்ந்து கொள்ள சோழக்கேரளன் பசியோடு சாப்பிட்டான்.

விடிந்து ஒரு நாழிகைக்குப் பிறகுதான் எழுந்தான். பிறகு சோம்பலாக அரண்மனைக்குள்ளேயே உலாவினான். பிறகு நிதானமாக குளித்து, மோர் கஞ்சியை குடித்தான். ஸ்வாமி தரிசனத் திற்கு பிறகு நல்ல பசி எடுத்தது. உண்ட பிறகு தூங்க வேண் டும். நன்கு தூங்கினால்தான் இரவில் நெடுநேரம் விழித்து பாடல் கேட்பதும், யாழிசை கேட்டதும் சரியானபடி மனதிற்குள் வரும்.

அன்று இரவு குடகு மலையிலிருந்து வந்திருந்த மனிஜா வோடு மாலைநேர உணவு உண்ண வேண்டும் என்று இராஜேந் திரர் தீர்மானித்தார். அந்தி சரியும்போது உணவெடுத்துக் கொண்டு இருட்டியதும் விளக்கேற்றி, அவசியமானால் மது அருந்தி சீக்கிரம் தூங்கப் போய் விடுவது அந்நாளில் வழக்கமாக இருந்தது. இருட்டியபிறகு நகர்வது கடினம். படைகளை அசைப் பது தேவையற்ற விஷயம். யானைகள் கூட நகர்ந்து விடும். குதிரைகள் தான் இருட்டு கண்டு மிரளும். ஓநாய்கள் ஊளை யிட்டால் கால் மாற்றி தாவும். ஏனெனில் கைக்கு கிடைத்த மரக் கிளைகளை உடைத்து யானைகள் இரவு நேர விலங்குகளை தாக்கும். தாக்க வந்த ஓநாய்களை அடிக்கும். ஆனால் குதிரை களுக்கு யுத்தம் செய்ய தெரியாது. விரைவாக தப்பித்து ஓடுவது தான் அவைகளுடைய இயல்பாக இருந்திருக்கிறது. மனிஜா மிக சந்தோஷமாக இராஜேந்திரரோடு உணவு உண்ண வந்தார். அவர் தளபதிகள் ஆறுபேர் பின் தொடர்ந்தார்கள். தளபதிகளுக்கும் ஆசனம் போடச் சொன்னார்.

''அவசியமில்லை. அவர்கள் எனக்கு பாதுகாப்பாக வந்திருக் கிறார்கள்.''

''ஏன் அவசியமில்லை, தளபதிகள்தானே நம்முடைய கரங்கள். உங்கள் கரங்களுக்கு விருந்தளிக்காமல் உங்கள் வாய்க்கு மட்டும் சோறு போட என்னால் எப்படி முடியும். எனவே அவர்களும் உட்காரட்டும். அவர்களையும் நான் அறிமுகம் செய்துகொள்ள விரும்புகின்றேன்'' என்று சொல்ல, தளபதிகள் மிக சந்தோஷமானார்கள். முகம் மலர்ந்தார்கள்.

மனிஜா உத்தரவிட, முன்னே நகர்ந்து சக்கரவர்த்தி இராஜேந்திரரின் கால் பெருவிரலை தொட்டு கண்ணில் ஒற்றிக் கொண்டார்கள். மண்டியிட்டு முழங்காலில் தலை வைத்தார்கள்.

மனிஜாவின் மனைவி பற்றியும், குழந்தைகள் பற்றியும், யாருக்கு இளவரசர் பட்டம் கட்டியிருக்கிறீர் என்பது பற்றியும், மலைவாழ் மக்களை மற்றியும், உணவுக்கு என்ன செய்கிறீர்கள் என்பது பற்றியும் தீர விசாரித்தார்.

குடகுமலை சரிவில் பெரும் வயல்கள் இருந்தன. குடகு மலையில் விளைகின்ற ஏலம், கிராம்பு போன்ற விஷயங்களுக்கு வடக்கே பராமரர்களிடமும், மேலைசாளுக்கியத்திலும் தெற்கே

கேரளத்து வழியாக பாண்டிய தேசத்திலும் நல்ல வரவேற்பு இருந்தது. கங்க நாட்டில் அவைகளை இருகரம் கொண்டு வர வேற்றார்கள்.

சோழருக்கு கட்டுப்பட்ட தேசம் என்பதால் மனிஜாவின் படைகள் அந்தப் பகுதியை மிக நன்றாக பார்த்துக் கொண்டார்கள். வணிகர்களுக்கு மிகச் சிறப்பான வரவேற்பினை கொடுத்தார்கள். பாக்கு மிக அதிக அளவில் உற்பத்தி ஆயிற்று. அவைகளுக்கு தேசத்தின் எல்லா பக்கமும் ஆதரவு இருந்தன. பாக்கை நாரோடு பறித்து வந்தால் ஒரு வருடம் இரண்டு வருடம் கூட காபந்தாக இருக்கும். நாரை உரித்துவிட்டால் ஒரு வருடத்தில் அவற்றை விற்றுவிட வேண்டும் அல்லது உபயோகித்துவிட வேண்டும். அந்த பாக்குகளை நார் பிரித்து நெய்யில் வறுத்து வேறு சில விஷயங்களை பொடி செய்து போட்டோமென்றால் சுகம். அந்த பாக்குத்தூளை இடையறாது மேலைச்சாளுக்கியத்தினர் மென்று கொண்டிருந்தார்கள்.

''நீங்கள் உபயோகப்படுத்த மாட்டீர்களா'' என்று கேட்க, மனிஜா வாய்திறந்து சிரித்தான்.

''என் பற்களை பார்த்திருக்கிறீர்களா, எனக்கு வயது ஐம்பத்திநாலு, ஒரு பல்கூட ஆடவில்லை. மிகச் சுத்தமாக இருக்கிறது. பற்களை சுத்தம் செய்வதற்கென்று நாங்கள் தனி வழிகளை பின்பற்றுகின்றோம். சோழ தேசத்தில் பல் பராமரிப்பு அவ்வளவு சுத்தம் இல்லை. அதன் நேர்த்தி தெரியவில்லை. நன்கு உண்ணவேண்டுமென்றால் பற்கள் உறுதியாக இருக்க வேண்டும். அவைகள் உடைந்து போகாமலோ, சொத்தை விழாமலோ இருக்க வேண்டும். அவைகளை சரியாக உபயோகப்படுத்தினால் தேகத்தில் எந்த பகுதிக்கும் ஊறு வராது. பல் கெட்டுபோனால் மூளையிலிருந்து கால்விரல் நகம் வரை கெட்டுப்போக வாய்ப்பிருக்கிறது.'' என்று சொன்னான். சிறுசிறு மரக் குப்பிகளில் விதம் விதமான எண்ணைகளை இராஜேந்திர சோழருக்கு கொடுத்தான். அதற்கு பணம் வாங்கிக் கொண்டான்.

''இது எண்ணெய். பணம் வாங்கவில்லையெனில் இது வேறு மாதிரியாகபோகும், என்னுடைய தீயவை உங்களை வந்து சேரும். எனவே எண்ணைய் தானம் என்பது எல்லோருக்கும் கொடுக்கக் கூடாது. வியாபாரம் செய்யலாம்'' என்று சொன்னான்.

பரவை அவைகளை முகர்ந்து பார்த்துவிட்டு எப்படி உபயோகிக்க வேண்டும் என்பதை கேட்டு தெரிந்து கொண்டாள். மற்ற தளபதிகளும் உதவி செய்தார்கள்.

சூடு செய்து தேய்த்துவிட வேண்டிய தைலங்கள், வெறுமே தேய்க்க வேண்டிய தைலங்கள், தினசரி தேய்த்து கொள்ள வேண்டிய தைலங்கள் என பலதும் அறிமுகப்படுத்தப்பட்டன. பல் தேய்க்கும் குச்சிகள் கட்டு கட்டாக கொண்டு வரப்பட்டன. அந்த குச்சிகளால் பல் தேய்த்தால் சொத்தை வராது என்று சொல்லப்பட்டது. பெரும் மூட்டையாக அவற்றை கொண்டு வந்திருந்தார்கள். அவற்றை சோழ தேசம் அனுப்ப பரவை ஏற்பாடு செய்திருந்தாள்.

''இப்பொழுது சொல். உனக்கு ஏதேனும் பிரச்சனை இருக்கிறதா. நண்பன் என்ற முறையில் கேட்கிறேன்.''

''ஒரு பிரச்சனையும் இல்லை. என்னை தாக்க மலை ஏறி வருபவர்களை மடக்க என் மலைதான் பாதுகாப்பு, மலையில் ஏற எல்லோருக்கும் தெரியாது, எங்களுக்கு ஏறவும் தெரியும். இறங்கவும் தெரியும். எங்கள் தாக்குதல்களை சமாளிக்க முடியாது. மேலை சாளுக்கியத்தினர் பலமுறை முயன்று தோற்றுயிருக்கின்றனர். நீங்கள் உதவியாக கன கம்பீரமாக அமர்ந்து கொண்டிருக்கும்பொழுது எங்களை கண்டு அச்சப்படுகிறார்கள். வணிகர்களை விசாரிக்கிறார்கள். என்னுடைய படைபலம் எப்படி, நான் என்னவிதமாக இருக்கிறேன். எப்பொழுது சோழ தேசம் போகிறேன். எப்பொழுது பாண்டிய தேசம் போகிறேன் என்ற விவரங்களை கேட்கிறார்கள். எது கேட்டாலும் விவரமாகச் சொல்லுங்கள் என்று உத்தரவிட்டிருக்கிறேன்.

ஒன்று வணிகர்களை அவன் தொந்தரவு செய்யக்கூடாது. இரண்டு என் நடவடிக்கைகளிலிருந்து அவன் எதுவும் கண்டு பிடித்துவிட முடியாது. நான் வீட்டில் இருந்து கொண்டே இல்லையென்றும், வீட்டில் இல்லாதபோது இருப்பதாகவும் சொல்வதற்குண்டான தந்திரங்களை என் வீரர்களுக்கும், அரண்மனை ஆட்களுக்கும் சொல்லித் தந்திருக்கிறேன். வணிகர்களுக்கே என்னுடைய நடவடிக்கைகள் தெரியாது. நான் சொல்வது உண்மை என்று நம்பிக் கொண்டு போவார்கள். அவர்களை மேலைசாளுக்கியர் மிக மரியாதையாக நடத்துகிறார்கள்.''

''உனக்கு நான் என்ன செய்ய முடியும்.'' இராஜேந்திர சோழர் கேட்க,

''எனக்கு எதற்கு நீங்கள் செய்ய வேண்டும். நான் நலமாக இருக்கிறேன். நீங்கள் நடத்துகின்ற படையெடுப்பில் கலந்து கொள்வதே எனக்கு மட்டற்ற மகிழ்ச்சி, என்னை மதிக்கிறீர்கள். என் படையினுடைய பலத்தை மதிக்கிறீர்கள். என்னை ஒரு பொருட்டாக நீங்கள் நினைக்கிறீர்கள் என்பதே எனக்கு சந்தோஷ மாக இருக்கிறது. என்படை பெரிய படை அல்ல. சிறிய படை, என்னுடைய வீரர்கள் உயரமானவர்கள் அல்ல, குள்ளமானவர் கள், ஆனால் திடமானவர்கள். எங்கள் வாட்கள் நீண்டவை அல்ல. குறுகிய வாட்கள். ஆனால் எகிறி எட்டி உதைத்து கழுத்தை அறுக்க வல்லவை. எங்கள் போர்முறை வேறு. எங்களை தகுந்த படி உபயோகித்துக் கொண்டால் மிகப் பெரிய வெற்றியை பெற முடியும், எங்களுடைய ஆற்றல் என்னது என்று புரிந்து கொண்டால் எதிரியை துவம்சம் செய்ய முடியும். உங்களுக்கு எங்கள் வீரர்களை பற்றி நன்கு தெரியும்.

எந்த சக்ரவர்த்தி தளபதிகளை எதிரே உட்கார வைப்பார். உங்களால் உட்கார வைக்க முடிகிறது. இது எவ்வளவு பெரிய விஷயம்.''

''இல்லை. இது போர்க்காலம். அரசவை என்றால் அவர்களை நிற்கச் சொல்லியிருப்பேன். இந்த கூடாரத்தில் அவர்களும் இருக்க வேண்டியது அவசியம். என்னுடைய மனோநிலைமையை அவர்கள் தெரிந்து கொள்ள வேண்டியது முக்கியம். உங்களுக்கு நான் ஏதேனும் செய்தாக வேண்டும் என்ற நிலையில் இருக் கிறேன். என்ன செய்வது, குடகு தேசத்திற்கு என்ன தேவை.''

''மேலைசாளுக்கியத்தை நீங்கள் ஊடறுத்து போகிறபொழுது யானைகளும், குதிரைகளும், வயல்களில் மேய்கின்றன. மேய்ந்த நெல்லை தின்கின்றன. இது எதிரி தேசத்தை நாசம் செய்யும் கண்கொள்ளா காட்சி, ஆனால் அந்த வயல்களிலிருந்து அறுவடையான நெல் எனக்கு வந்தால் இன்னும் நலமாக இருக் கும். இது எங்கள் எல்லோருக்கும் உடனே மனதில் தைத்த விஷயம்.

அறுத்து நெல் வருவதைவிட மேலைசாளுக்கிய கிடங்கு களில் இருக்கின்ற நெற்களை நெற் பொதிகளை நாங்கள்

எடுத்துப் போக விரும்புகிறோம். ஒருவேளை சோழதேசத்திற்கு இந்த நெல் பொதிகள் தேவைப்பட்டால் நாங்கள் எங்களுக்கு வேண்டுமென்ற கோரிக்கையை வைக்கவில்லை. சோழ தேசத் திற்கு அவை போக வேண்டும் என்று ஆசைப்பட்டால் அதை யும் மறுப்பதற்கில்லை. எங்களுக்கு நீங்கள் தரவேண்டியது என்றால் நெல் மிக முக்கியம். வெல்லமும், கடலைப் பருப்பும் எங்களுக்கு மிகவும் பிடிக்கும். நெல், வெல்லம், கடலைப் பருப்பு போன்ற பருப்பு வகைகளை, மூங்கில் அரிசிகளை நாங்கள் இங்கிருந்து எடுத்துப்போய் எங்கள் ஊருக்கு கொடுத்தால் மக்கள் வயிறார சாப்பிடுவார்கள். வணிகர்கள் மூலம் இவை நடை பெற்றுக் கொண்டு தான் இருக்கின்றன. ஆனால் வணிகர்கள் ஒன்றுக்கு இரண்டாக விலை வைப்பதால், ஒரு பயத்தோடும், பல நாட்கள் நடையோடும் அவர்கள் இதில் ஈடுபடுவதால் விலை சற்று அதிகமாக இருக்கிறது. இப்பொழுது நூறு வண்டி நெல்லாவது மலை அடிவாரத்திற்கு போனால் அடிவாரத்தி லிருந்து யானைகள் மீது நெற்பொதிகளை ஏற்றி நாங்கள் உள்ளே கொண்டு போய் விடுவோம்.''

''அவ்வளவுதானே, இது சாதாரண விஷயம், சோழர்களுக்குப் போக இன்னும் அதிகமான நெல் மிஞ்சத்தான் இருக்கும். யானை களையும், குதிரைகளையும் மேய்த்தது ஒரு தண்டனையாகத் தான். உங்களுக்கு உடனடியாக கிடங்குகளை பிளந்து மேலை சாளுக்கிய அரிசியை, நெல்லை, பருப்புகளை எடுத்து அனுப்பு வோம், இரண்டு நாட்களுக்குள் நூறு வண்டிகள் மேலை சாளுக் கியத்திலிருந்து மேலை சாளுக்கிய வண்டிகளையே வைத்து உங்களுக்கு அனுப்புவோம். இது உறுதி.''

வீரர்கள் மகிழ்ச்சியை தெரிவித்தார்கள். எழுந்து நின்று வணங்கினார்கள். அவர் எதிரே பூமியை தொட்டார்கள். மனிஜா அவரையே பார்த்துக் கொண்டிருந்தார்.

''வேறு என்ன வேண்டும்.'' இராஜேந்திரர் கேட்க, மனிஜா தயங்கினான்.

''இந்த நேரத்தில் இதை கேட்கலாமா என்று தெரிய வில்லை. ஆயினும் ஏதேனும் ஒரு சமயத்தில் நீங்கள் உதவக் கூடும். எனக்கு குதிரைகள் வேண்டும். மலைப்பாதையில் பயணம் செய்ய யானைகளை விட குதிரைகள் எளிதாக இருக் கின்றன. வீரர்கள் இடதும், வலதுமாக நகர குதிரைகள் பேருதவி

செய்கின்றன. யானைகள் சுமை தூக்குவதற்கு உதவும். எங்களுக்கு மாடுகளோ, மாட்டு வண்டிகளோ உதவாது, மிக செங்குத்தான மலையில் ஏற கழுதைகளும் குதிரைகளுமே சரியானவை. நல்ல கோவேறுக் கழுதைகள், குதிரைகள் வேண்டும். இப்போது இல்லை. யுத்தம் முடிந்த பிறகு, ஒரு பெரும் பகுதி குதிரைகளை எங்களிடம் கொடுத்தால் நாங்கள் எங்கள் ஊருக்கு எடுத்துச் செல்வோம். ஒவ்வொரு கிராமத்திற்கும் தொடர்பு கொள்ள இந்த குதிரையே எங்களுக்கு முக்கியமான விஷயம். சுமைகளை எடுத்துப் போக கோவேறுக் கழுதைகளே நல்லது. இவைகளை மலைகளிலேயே இனப்பெருக்கம் செய்து, அடுத்த நூறாண்டுகளுக்கு குடகு தேசம் சுபீட்சமாக இருக்க இது வழி வகை செய்யும். காலகாலத்திற்கு இராஜேந்திரரின் பெயரைச் சொல்லிக் கொண்டிருக்கும்.''

''இராஜேந்திரரின் பெயரை ஏன் சொல்லிக் கொண்டிருக்க வேண்டும். காலகாலத்துக்கும் மனிஜாவின் பெயரை சொல்லிக் கொண்டிருக்கட்டும்.

மனிஜா ஒரு மகோன்னதமான வீரன். என்ன வேண்டும் என்று கேட்டால், மிகச் சரியானபடி, மிகச் சரியான நேரத்தில், மிகச் சரியான உதவியை கேட்கிறீர்கள். இப்பொழுதே நூறு குதிரை கொடு, ஆனால் இப்பொழுது வேண்டாம். படையை வடக்கு நோக்கி போய்க் கொண்டிருக்கிறோம். அதற்காக மெனக்கெட வேண்டும். யுத்தம் முடிந்த பிறகு குதிரைகளை திருப்புங்கள் என்று கேட்டது அழகான விஷயம். ஆனாலும் உங்கள் தேசத்திற்கு உடனடியாக நூறு கோவேறுக் கழுதைகளை அனுப்புகிறேன். என்னிடம் இருக்கின்ற கோவேறுக் கழுதைகள் நல்ல தூரம் இங்கு வந்துவிட்டன. இனிமேல் என்னுடைய படையெடுப்பு துரிதமாக இருக்கும். கோவேறுக் கழுதைகளில் உணவு எடுத்துக் கொண்டு போவதென்பது முடியாது. மேலை சாளுக்கியத்தில் பல்வேறு பகுதிகளில் உணவு கிடங்குகளை உடைத்து எனக்கு சிறிது எடுத்துக் கொண்டு பெரும் பகுதி உங்களுக்கு அனுப்புகின்றேன். ஆடுகளை அனுப்புகின்றேன். இவைகளை பெற்றுக்கொண்டு எடுத்துப் போகின்ற வழிகளை நீங்கள் ஆலோசித்து நீங்கள் உங்கள் வணிகர்கள் மூலம் என் தளபதிகளிடம் பேசிவிடுங்கள்.''

''இது அருண்மொழிப்பட்டன். தெரியுமில்லையா.''

''நன்றாகத் தெரியும். பேசியிருக்கிறேன். அவரோடு நன்கு பழகியிருக்கிறேன். இது பாண்டியன் ஸ்ரீ வல்லபன் அல்லவா. இவரையும் பார்த்திருக்கிறேன்.'' இராஜேந்திர சோழர் பின்னால் அமர்ந்திருந்த தளபதிகள் அறிமுகம் செய்து வைக்கப்பட்டார்கள்.

இராஜேந்திர சோழரோடு தனிமையில் பேச மனிஜா விரும்பினான். தளபதிகள், அருண்மொழி உட்பட அனைவரும் அந்த கூடார குடிசையை விட்டு வெளியேறினார்கள். தனியே குனிந்து அருகருகே இரண்டு மாபெரும் மன்னர்கள் பேசிக்கொள்வது தீப்பந்த ஒளியில் ஒரு ரம்மியமான காட்சியாகத் தெரிந்தது.

''என்ன வேண்டும் மனிஜா. எதற்காக இரகசியமாய் பேச வேண்டும் என்கிறீர்கள்.''

''இதை உங்கள் படைதளபதிகளுக்கு முன்பு சொன்னால் கலவரமாகும் என்பதால் அவர்களை அப்புறப்படுத்தி விட்டேன். சேர தேசத்து நம்பூதிரிகள். காந்தளூர் சாலையில் பதவி வகித்தார்கள். கலைந்து போய் குடகு நோக்கி வந்தார்கள். என்னிடம் அமர்ந்தார்கள். வீரர்களுக்கு பயிற்சி தருகிறேன் என்றார்கள்.

உன்பயிற்சி எதற்கு. என்னால் யுத்தம் செய்ய முடியும். வேண்டுமென்றால் என்னிடம் பயிற்சி செய்துவிட்டு போ என்று சொன்னேன்.

இல்லை, விஷ அம்புகள் தயார் செய்து வைத்திருக்கிறோம். அதை பிரயோகம் செய்தால் உங்களுக்கு நல்லது என்றார்கள். ஏன் விஷ அம்பு என்று கேட்டேன். ஒரு கீறல் கீறினால் கூட மரணம் ஏற்பட்டு விடுமாம். கை, கால்கள் செயலிழந்து விடுமாம். கண்கள் இருண்டுவிடுமாம். இதைப் பிரயோகம் செய்தால் நீங்கள் சுதந்திரமாக இருக்கலாம் என்று சொன்னார்கள்.

நான் சுதந்திரமாகத்தான் இருக்கிறேன் என்று சொன்னதற்கு, இல்லை இராஜேந்திரசோழருக்கு பயந்து கட்டுப்பட்டு இருக்கிறீர்கள் என்று சொன்னார்கள். நான் ஏற்கவில்லை. இது அபத்தமான பேச்சு, ஆபாசமான பேச்சு என்று எச்சரித்தேன். இதை விற்கத்தான் முயற்சி செய்கிறோம். வேண்டாம் என்றால் விலகிக் கொள்கிறோம் என்றார்கள். எங்கு போவீர்கள் என்று கேட்டேன். மேலை சாளுக்கியத்தில் இதற்கு நல்ல வரவேற்பு இருக்கிறது. நாங்கள் அங்கே போகிறோம் என்று சொன்னார்கள். ஒரு குப்பி

விஷம் அவர்களிடமிருந்து பறித்து வைத்திருக்கிறேன். அதை பரிசோதித்தேன். முயல்களின் முதுகில், கன்றுகளின் முதுகில், அம்பால் கீறல் போட சில நாழிகைகள் துடித்து விட்டு கண் சொருகி அவைகள் விழுந்து இறந்து விடுகின்றன. கை, கால்கள் விறைத்து வாயில் நீலநிற நுரைகக்கி அந்த விஷமே விபரீதமாக இருக்கிறது.

இறந்து போன முயலை ஒரு கருடப்பட்சி கவ்விக் கொண்டு போக நாங்கள் அதையே பார்த்துக் கொண்டிருந்தோம். மூன்றாவது நிமிடம் அந்த கருடப்பட்சி தலை குப்புற விழுந்து பாறையில் மோதி சுருண்டது. அதற்கும் உடம்பெல்லாம் நீல நிறம் ஏற்பட்டது. சிறகுகள் உதிர்ந்திருந்தன. கொடுமையான விஷம் என்று தெரிந்தது.

இதற்கு மாற்று மருந்து கண்டுபிடிக்க வேண்டுமென்று விரும்பினேன். என் வைத்தியரிடம் தெரிவித்தேன். அவர்கள் மாற்று மருந்து கண்டுபிடித்தார்கள். ஆனாலும் அது உறுதியான மாற்று மருந்தாக எனக்குத் தெரியவில்லை.'' இராஜேந்திரர் முகத்தில் கவலை படர்ந்தது.

அந்த கோவிலின் பணிப்பெண் சோழக் கேரளன் என்று அழைக்கப்பட்ட இராஜேந்திர சோழனின் மகனான மனுக்குல கேசரிக்கு பரிமாறிக் கொண்டிருந்தாள். கொஞ்சம் நீர் கலந்த ஆகாரங்களாக இலையிலிருந்து வடிந்து விடுபவையாக இருந்தன. ஆனால் இலை ஒரு வெள்ளித்தட்டில் வைக்கபட்டிருந்தது. வழியாது பாதுகாக்கப்பட்டது. அது சோழ தேசத்தின் சோறு. மெல்லியதாய் சுவையுள்ளதாய் இருந்தது. அந்த பணிப்பெண் மத்திம வயது உடையவளாய், சற்று தடிமனாய் இடுப்பில் பாவாடையுடன் மேலே போர்த்தப்பட்ட துண்டுடன் சோழக் கேரளனுக்கு கவனமாக, நிதானமாக உணவு பரிமாறினாள். அவளுடைய மார்பகங்கள் குனிந்து நிமிர்ந்தபோது தெளிவாகத் தெரிந்தன. ஆனால் அவள் முகம், நகர்வு காமம் கிளர்வதாக இல்லை.

இன்னும் கொஞ்சம் சோறு என்று பணிந்து விசாரிப்பதில் தாய்மை இருந்தது.

சேர தேசத்து பெண்கள் மார்பகம் மறைப்பது பற்றி பெரிதாக கவலைப்படுவதில்லை. திருந்திய முகத்தோடு, தேங்காய் எண்ணெய் வாசனையோடு, சந்தன கீற்றோடு,

குங்குமத்தோடு, காதுகளில் வளையமும், கைகளில் கனமான வளையலும், கழுத்தில் காரை என்ற அட்டிகையும் போட்டு அவள் கம்பீரமாக காட்சியளித்தாள். சோழ தேசத்து பெண்கள் எல்லோரும் அல்லிப்பூவின் நடுவே ஓடுகின்ற மஞ்சள் நிற கோடின் நிறமாக இருந்தார்கள். பெண்கள் மாநிறம் இல்லை. வட தேசத்துப் போன்ற வெளுப்பும் இல்லை. மத்திய நிறமாக இருந் தார்கள். அவர்கள் கண்கள் பெரியனவாக இருந்தன. பெரிய சிரிப்பு சிரித்து உதடுகள் நீண்டனவாக இருந்தன. இரண்டு குழந்தைகள் பெற்றாலும் அந்த பணிப் பெண்ணின் கட்டுடல் தளரவில்லை. நல்ல உடை. செரிமானமாகும் உணவு. இரண்டு வேளை குளியல், தேங்காய் எண்ணெய் பூச்சு. அவ்வப்போது உபவாசம், உபவாசத்தின்போது மருந்து என்று ஒரு திட்டமிடல் வாழ்க்கை சோர்களிடம் இருந்தது. இந்த பெண்ணிடமும் இருக்கக் கூடும்.

அவள் மீதிருந்து ஒரு மூலிகை கலவை வாசனை அடித்தது. உடம்பு முழுவதும் தேங்காய் எண்ணெய் தடவி ஊறவிட்டு பிறகு ஆற்றுக்கு போய் கீழே இறங்கி சிகைக்காயோ அல்லது வேறு ஏதோ மூலிகைக் கலவையோ கலந்து தலை, முதுகு, மார்பு, இடுப்பு, தொடைகள் எல்லாம் தடவி முங்கி முங்கி குளித்து அலசிவிட்டு மேலேறுவார்கள். அவள் தாண்டி போகும் போது ஒரு தோட்டத்திற்குள் நுழைந்தது போல ஒரு பச்சை வாசனை, மூலிகை வாசனை வீசும். அவள் விடியலிலேயே குளித்திருந்தாலும் இப்பொழுது இந்த வெய்யில் நேரத்திலும் அவள் மீதிருந்து மூலிகை வாசனை வீசியது.

சோழ தேசத்தில் இந்த மூலிகைக் குளியலை, தேங்காய் எண்ணெய் தடவலை கொஞ்சம் அதிகப்படுத்த வேண்டும். தேங்காய் எண்ணெய் நமக்கு வேண்டாமே. அது குளுமை யாயிற்றே. நல்லெண்ணைய் உஷ்ணத்தை தக்க வைக்கும். நமக்கு உஷ்ணம் குறைய வேண்டும். அதே சமயத்தில் குறைய வும் கூடாது. எள் எண்ணெய் சிறந்தது என்று தமிழ்நாட்டு வைத்தியர்கள் சொல்கிறார்கள். ஆனால் எள் எண்ணெய் தடவிக் கொண்டு நின்றால் கொஞ்சம் கார நெடி அடிக்கிறது. எளிதில் எள் எண்ணெய் உடம்பிலிருந்து போகாது. சிகைக்காயை தடவிக் கொள்கிறார்கள். சிகைக்காய் வாசனை பிரதானமாகிவிடுகிறது. சிலசமயம் தும்மல் கொடுக்கிறது. மூலிகை வாசனையும், தேங்காய் எண்ணெயும் இன்னும் நாசிக்கு இதமாக இருக்கின்றன. மறுபடியும் இதை உபயோகப்படுத்தச் சொல்லி வற்புறுத்த

வேண்டும் என்று மனுக்குல கேசரியான சோழக் கேரளன் நினைத்துக் கொண்டான்.

சேரதேசத்திலிருந்து எவையெல்லாம் சோழ தேசத்திற்கு வரவேண்டும் என்ற திட்டம் அவனுக்கு இருந்தது. அந்தி சரிவதற்கு முன்பு வீட்டின் கூடத்தில் குத்து விளக்கு ஏற்றிவிட வேண்டும். ஆனால் சோழ தேசத்தில் இடமும், வலமுமாக உள்ள வாசற்படி அருகே இருக்கின்ற மாடத்தில்தான் விளக்கேற்று கிறார்கள். உள்ளே குத்து விளக்கு ஏற்றும் பழக்கம் இல்லை. உள்ளேயும் கடவுள் சிலைக்கு அருகே அகல் விளக்குதான் ஏற்றுகிறார்கள். வெளிச்சம் குறைவாக இருக்கிறது. இரவு முழு வதும் எரியும் பழக்கமும் இல்லை. கொஞ்சம் சிக்கனம் பார்ப் பார்கள். விளக்குகள் இருந்தால் பூச்சிகள் வரும். பூச்சிகள் வந்தால் மேலே விழும் என்று சொல்லி அந்திப் பொழுது முடிந்த சில நேரத்திலேயே விளக்கை மலையேற்றி விடுவார்கள். சேர தேசத்து குத்து விளக்கு பழக்கத்தை சோழ தேசத்திற்கு கொண்டு வர வேண்டும். ஏற்று நடத்து என்று கட்டளை இட வேண்டும்.

தினமும் இரண்டு வேளை குளியல் அதுவும் எண்ணெய் தேய்த்த் குளியல் என்பது சேர தேசத்து பழக்கம். காலையில் நீராடுவது அந்தணர்கள். பிறகு வணிகர்கள். அதற்குப் பிறகு சத்ரியர்கள். அதற்குப் பிறகுதான் மறவர்கள். பத்து மணிக்கு மறவர் பெண்கள் துணி துவைத்து குளிக்க வந்துவிடுவார்கள். இது எழுதப்படாத ஒருவகையாக நடத்தப்பட்டு வருகிறது. எதனாலோ இரண்டு வேளை குளியல் என்பது இல்லை. மாலை நேரம் முகம் கழுவி பொட்டிட்டு தலைவாரி பூக்களை தலை யில் சூடிக்கொண்டு உட்கார்ந்து விடுகிறார்கள். உடம்பு வாசனை இதிலிருந்து போவதில்லை. எதற்கு அந்த வாசனை போக வேண்டும். என் உடம்பு வாசனை தானே என் புருஷனை பைத்தியம் பிடிக்க வைக்கிறது என்று சோழ தேசத்து பெண்கள் சொல்கிறார்கள்.

குளிக்காமல் இரவு புருஷன் பக்கத்தில் படுப்பதா. அய்யயே, அசிங்கம் என்று சேர தேசத்து பெண்கள் சொல் கிறார்கள். கூடிய பிறகும் நாங்கள் குளிப்போம். நடுநிசியாக இருந்தாலும் குளிப்போம். அதுவும் தலைக்கு குளிப்போம் என்கிறார்கள்.

பைத்தியமா பிடித்திருக்கிறது. இரவு நேரம் தலைக்கு குளிப்பதற்கு. மண்டை என்ன ஆகும். சளியால் நிரம்பும் என்று சோழ தேசத்து பெண்கள் சீறுவார்கள். சேர தேசத்தில் மழை அதிகம். இடையறாது குளிர்வான தேசம். இங்கு ஜலதோஷம் பிடிப்பது என்பது இல்லை. ஆனால் நமக்கு வெய்யிலும், குளிரும் மாறிமாறி வருகின்ற விஷயம். பகலில் நல்ல வெய்யில், இரவு நல்ல குளுமை. எனவே, இதில் இரண்டு வேளை தலைக்கு குளித்தால், அதுவும் கூடலுக்கு பிறகு தலைக்கு குளித்தால் நிச்சயமாக தலைவலி வந்து சேரும். ஒற்றைத் தலைவலியை வெகுநிச்சயம் ஏற்படுத்தும்.

அதுவும் தவிர சேர தேசத்தில் புற்கள் மிகுந்த பகுதி அதிகம். மலைச்சரிவுகள் அதிகம். நம் ஊரோ மணற் பரப்பானது. நிலங்கள் கொண்டது. காற்று வீச, கழுத்து உயரத்திற்கு மணல் துகளோடு எகிறி வருவதை கண்ணார பார்க்கலாம். அந்த தூசு நம்மீது படியும். மூக்கில் ஏறும். எனவே மூன்று வேளை குளியல் நான்கு வேளை குளியல் எல்லாம் நமக்கு சரிவராது. அந்தணர் கள் இரண்டு வேளை குளிக்கிறார்கள். அதுவும் எப்படித் தெரியுமா. உள்ளே போவார்கள். இரண்டு முழுக்கு போடுவார்கள். கரை ஏறிவிடுவார்கள். தென்னை மட்டைகள் போல ஊறுவ தெல்லாம் சேரர்களுக்கு சரியாக வரும். நமக்கு சரியாக வராது என்று மறுத்திருக்கிறார்கள். ஆனால் கட்டளை இட வேண் டும். இரண்டு வேளை நன்கு குளி. எண்ணெய் தடவு என்று கட்டளை இட வேண்டும். சோழக் கேரளன் நினைத்துக் கொண் டான்.

இன்னொரு முக்கியமான விஷயம் உணவு. கதம்ப சோறு தான் சோழ தேசத்தின் பிரதானம். கம்பு உருண்டை பிரதானம். மாமிசத்தோடு, பருப்போடு வெந்த அரிசி மிக சுவையான உணவு. குழந்தைகளுக்கு பால் சாதம். இவர்களுக்கு தயிர் சாதம். இவர்கள் கறிகலந்த உணவும், அந்தணர்கள் பருப்பு கலந்த உணவும் சாப்பிடுகிறார்கள். அந்தணர்கள் பாலை ஒரு சொம்பு குடித்து விடுகிறார்கள். மாமிசம் என்பது மறவர்களுக் காகவும், அந்த மாமிசத்தின் சாறு போன்ற பால் என்பது அந்தணர்களுக்கு உணவாகவும் இருக்கிறது. பசும்பால் என்பது மாட்டின் இரத்தம். அது மடியிலிருந்து வெளியே வர, அதை முக்கியமான உணவாக அந்தணர்கள் கொண்டிருக்கிறார்கள்.

இரவு நேரம் மாமிசம் சாப்பிடாது நெய் கலந்த உணவாக சாப்பிட வேண்டும் என்று கட்டளை இட வேண்டும்.

சோழ தேசத்தில் உணவு உருட்டி உருட்டி உண்கிறார்கள். சேர தேசத்தில் தேங்காய் சிரட்டையில் அள்ளி அள்ளி குடிக் கிறார்கள். உணவு நீர்க்க இருக்க வேண்டும். அப்போதுதான் செரிமானம் ஆகும். உணவு வயிற்றில் தங்கிவிடக் கூடாது. எனவே, வயிற்றில் தங்காமல் இருக்க நீர் கலந்த உணவு நல்லது. தயிரை விட மோர் நல்லது. குழம்பை விட ரசம் நல்லது. மாமிசத்தை தனியே சாப்பிட்டு, நீர் கலந்த சாதத்தை தனியே சாப்பிடுவது நல்லது. அரிசியை சாதமாக்காமல் கஞ்சியாக்கி மாமிசத் துண்டங்களை தொட்டுக் கொள்ள வைத்து சாப்பிடுவது உத்தமம் என்று சொல்கிறார்கள்.

இந்த பழக்கத்தை சோழதேசம் கொள்ளுமா. வயிறு வீங்கா மல் இருக்க, ஒட்டியபடி இருக்க, வெளியே உணவு வந்துவிட இது உதவி செய்யுமே என்று பரிந்துரைக்க வேண்டும். ஏற்கா விட்டால் கட்டளையாக்க வேண்டும்.

சேரதேசம் உண்மையில் நாடுவாழிகள் என்ற மறவர்களால் ஆட்சி செய்யப்படவில்லை. அந்தணர்களால் ஆட்சி செய்யப் பட்டது. பட்டர்களும், சட்டர்களும் குறுக்கே பூணூல் இட்டுக் கொண்டு இடுப்பிலே வாள் தரித்து, முதுகிலே கவசம் மாட்டி, தலை மயிரை உச்சியில் முடிந்து தாடியும், மீசையும் வளர்த்துக் கொண்டு கேயுரங்களும், கங்கணங்களும் தரித்துக் கொண்டு, காலிலே சிங்கமுக கழல் போட்டு கம்பீரமாக நடந்து வருவார்கள். இடுப்பில் வேட்டி, அந்த வேட்டியை இறுக்க கட்டி வைத்து இருக்கின்ற மூன்றாம் துண்டு, இரண்டாம் துண்டு மேலே போர்த்தப் பட்டிருக்கும். உதறி கீழே போட்டு உறங்க சௌகரிய மாக இருக்கும். ஆனால் எல்லா துணியும் வெள்ளையாகத்தான் இருக்கும். பட்டர் பெண்மணிகளின் துணியை துவைத்துத் தர ஆற்றங்கரையில் ஜனங்கள் காத்திருப்பார்கள்.

பட்டாத்ரி இறங்கி குளித்துவிட்டு வெளியே வரும்வரை அதை நன்றாக கசக்கி தோய்த்து பூந்தி கொட்டைகள் போட்டு அலசி, உலர்த்தி தயாராக வைத்திருப்பார்கள். இளம் வெய்யி லில் வெகு சீக்கிரம் உலர்ந்து விடும். கரையேறியவுடன் மடித்து அவரிடம் கொடுத்து விடுவார்கள். அரணைக் கயிற்று கோமணம் கட்டி பிறகு பஞ்சகச்சமாக வேட்டி கட்டி அதன்மீது துண்டு கட்டி

இறுக்கி மேலே இந்த துணியை போர்த்தி ஜபம் செய்தபடியே வாளின் மீது கை வைத்தபடியே முதுகு கவசத்தை சுமந்த படியே பட்டாத்ரிகள் நடந்து போவார்கள். பல பட்டர்களுக்கு கையிலே மெல்லிய மூங்கில் கோலாக இருக்கும். உணவு உண்டதும் சுவர் ஓரமாகப் போய் வாய் கொப்பளித்துவிட்டு சிறிய வேப்பங்குச்சியால் பல் துலக்கிவிட்டு மறுபடியும் வாய் கொப்பளித்து முகம் துடைத்துக்கொண்டு நெஞ்செல்லாம் ஈரக் கையால் துடைத்துக்கொண்டு பிறகு துண்டால் ஒற்றி எடுக்க அந்த பணிப்பெண்ணே தேங்காய் எண்ணெயை மூன்று விரல்களில் பொட்டு பொட்டாக எடுத்துக் கொண்டு அங்கங்கே இட்டு நெஞ்சில் தடவி மடமடவென்று தேய்த்துவிட்டாள். முகம் இப்பொழுது பளபளப்பாக இருக்கும் என்று கேரளர்கள் சொல் வார்கள்.

உணவு உண்ட பிறகு தேங்காய் எண்ணெயை முகத்தில் துடைத்துக் கொள்வது அவர்கள் வழக்கம். இவையெல்லாம் சோழக் கேரளனும் தெளிவாக பின்பற்றினான். இது சேர தேசத்து மறவர்களுக்கு அதாவது நாடுவாழிகளுக்கு பிடித்திருந்தது. சோழன் என்ற சிந்தனையில்லாமல் சேர தேசத்தின் தன்மைக்கு மாறியது அவர்களுக்கு வியப்பையும் சந்தோஷத்தையும் கொடுத்தது.

அரசவை தவிர மற்ற இடங்களில் சேர தேசத்து மறவர் களோடு சம ஆசனத்தில் உட்கார்ந்து பேசுவது சோழக் கேரள னின் வழக்கம். அதில் மிக முக்கியமாக வீர கேரளனுக்கு மிக அருகே சமமான ஆசனம் போட்டு அவனை முன்னே அமரச் சொல்லியும் பிறகு பின்னே அமர்ந்தும் அவன் நடந்துகொள் வான்.

சோழ கேரளன் வீர கேரளனை விட ஐந்து வயது பெரிய வன். அதே சமயம் சேர தேசத்து வீர கேரளனும் போரில் மிகப் பெரிய வீரம் காட்டியவன். வாள் வீச்சில் வல்லவன். குறி தவறாது அம்பெய்யத் தெரிந்தவன். ஆனாலும் அலை அலையாய் படையெடுத்த சோழப்படை வீரர்களுக்கு முன்பு சேர தேசம் நிற்கவில்லை. அதுவுமல்லாது சேர தேசத்தில் பிளவுகள் அதிகம் இருந்தன. பஞ்சமர்களை அவர்கள் மதிப்பதேயில்லை. பட்டாத்ரி களில் நாடுவாழிகளான இந்த மறவர்களை மதிப்பது இல்லை.

''வயதுக்கு மதிப்பு தர வேண்டுமல்லவா. என்னதான் நான் அரசனாக இருந்தாலும், எப்பேர்பட்ட வீரர்கள் என் எதிரே உட்கார்ந்து கொண்டிருக்கிறீர்கள் என்பதை நான் நன்கு அறிவேன். ஐம்பது வயது, அறுபது வயது தளபதிகள் என் எதிரே இருக்கும் பொழுது நான் கால் மீது கால் போட்டு அமர்ந்தால் அது உங்களுக்கு என்மீது வெறுப்பை வரவழைக்கும். ஆத்திரத்தை தூண்டும். நான் இங்கு அரசனாக இருப்பது உங்கள் ஆத்திரத்தை தூண்டுவதற்காகவோ, வெறுப்பை சம்பாதிப்பதற்காகவோ அல்ல. சேர தேசம் சோழ தேசத்தை எதிர்க்கக் கூடாது. இவ்வளவுதான் என்னுடைய எண்ணம். நீங்கள் அந்தணர்களுக்கு கட்டுப்பட்டு அந்தணர்கள் கேரளத்தை ஆண்டு அவர்கள் மூலமாக எங்களை தாக்க முற்பட்டீர்கள். அது முட்டாள் தனம்.'' சோழ கேரளனான மனுகுல கேசரி மேலும் பேசினான்.

காந்தளூர் சாலை மிகக் கடுமையான பயிற்சிகள் பெற்று, எல்லோருக்கும் பயிற்சி கொடுத்து ஒரு அற்புதமான கல்லூரியாக கடிகையாக இருந்தது. ஆனால் அந்த திமிரில் சோழ தேசத்தை தாக்கலாம் என்று வந்தால் அது சரியாக வராது. அங்கு பயிற்சி பெற்ற ரவிதாஸனையும், சோமனையும், பரமேஸ்வரனையும் உத்தம சோழனிடம் அனுப்பி அங்கு சேரதேசத்து அரசாட்சியை மெல்ல மெல்ல பரப்பிக் கொண்டிருந்தீர்களே இது மன்னிக்க முடியாத குற்றம். சோழர்கள் முட்டாள்கள் என்று நினைத்துக் கொண்டிருந்தீர்கள். உத்தமசோழன் என்ற மடையனிடம் சோழதேசம் மாட்டிக் கொண்டு அமைதியாக இருந்தது. அது கலிகாலம். தீயுழிக்காலம். ஆனால் அது அற்புதமாக ஒரு முடிவுக்கு வந்துவிட்டது.

என் தாத்தா சக்ரவர்த்தி ராஜராஜ தேவர் யாரை எப்பொழுது தண்டிக்க வேண்டுமோ அப்பொழுது திறம்பட தண்டித்தார். பன்னிரெண்டு வருடங்கள் ஆடவிட்டு உத்தமசோழனை பதவியில் இருக்க விட்டு உத்தமசோழனை பிறகு ஒரு சொல்லால் கீழே இறக்கினார். ''போதும் ஆண்டது. மனம் நிறைந்துவிட்டதல்லவா. கீழே இறங்குங்கள்'' என்று சொடுக்கிச் சொன்னார். வேறு வழியே இல்லை. உத்தமசோழர் கீழே இறங்கினார். அந்த வருடமே சோழதேசத்தில் சேரர்களை குடியமர்த்தி அங்கு சேர தேசத்து பாணியை கொண்டு வந்து ஏன் சிதம்பரத்தில் உள்ள அந்தணர்களையும் மனம் மாற்றி சேர தேசத்து நம்பூதிரிகளாக

வேடமணியச் செய்து சோழதேசம் முழுவதும் கபளீகரம் செய் கின்ற திட்டத்தை உடைத்தெறிந்தார். சோமனும், பரமேஸ்வரனும், ரவிதாஸனும் நாடு கடத்தப்பட்டார்கள்.

நாடு கடத்தப்பட்டது எதற்காக என்று உங்களுக்கு ஞாபகம் இருக்கிறதா, வேறு எந்த தேசத்திலும் எந்த வீரனும் செய்யாத ஒரு தற்கொலை படையாக மாறி அந்த மூவரும் என்னுடைய பெரிய பாட்டனாராகிய ஆதித்த கரிகாலனை சூழ்ச்சியால் கொன்று போட்டீர்கள். இருட்டில் மறைந்து நின்று தாக்கி வெட்டி போட்டீர்கள். சேர தேசத்தை வேரறுக்க இது ஒன்றே காரணமாக இருந்தது. போர் செய்து தோற்றிருந்தாலும், ஜெயித் திருந்தாலும் சோழதேசம் அதை முழுமையாக ஏற்றிருக்கும். ஆனால் தந்திரம்தான் உங்களுக்கு தெரிந்திருந்தது என்கிற போது அதை நேரடியாக முட்டி முறியடிக்க வேண்டுமென்ற வேகத்தை சோழர்களுக்கு கொடுத்துவிட்டீர்கள்.

இராஜராஜரின் முதல் படையெடுப்பே பாண்டிய தேசம் தாண்டி, விழிஞ்சம் தாண்டி, காந்தளூர் சாலைக்குள் நுழைந்து மொத்த கேரளத்தையும் பதறடித்ததுதான். இதைவிட கொடுமை யான ஒரு போர் உலகத்தில் நடைபெறுமா என்று எனக்குத் தெரியவில்லை. ஆனால் எல்லாம் நல்லபடியாக முடிந்துவிட்டது.

நீங்களே இந்த பட்டாத்ரிகளுக்கும், சட்டர்களுக்கும் அடிமையாக இருந்தீர்கள் என்று தெரிந்தது மிக வேதனையாக இருந்தது. தேசத்தை ஆள்பவன் க்ஷத்திரியன். அவனுக்கு உறு துணையாக இருப்பவன் அந்தணன். அதற்கு உறுதுணையாக இருப்பவர்கள் வணிகர்கள் என்று மிகச் சீராக வாழ்க்கை நடந்து கொண்டிருந்தபோது அந்தணர்கள் மேலேறி நான்தான் அரசு என்று சொன்னால் அதை எப்படி சகித்துக் கொண்டிருந்தீர்கள் என்பதுதான் எனக்குத் தெரியவில்லை. உடல் வலிமை, தந்திரம், புத்திசாலித்தனம் என்பதை வைத்துக்கொண்டு சேர தேசத்தை இந்த அந்தணர்கள் நாசம் செய்துவிட்டார்கள் என்பது என் அபிப்ராயம்.

இனி இந்த முறை வேண்டாம். நீங்கள் நாடு வாழிகள். மறவர்கள். நீங்கள் அரசாளத் தகுந்தவர்கள். நீங்கள் மட்டுமே அரசாளத் தகுதியானவர்கள். அந்தணர்கள் கைகட்டி நிற்க வேண்டும். கைகூப்பி யாசகம் பெற வேண்டும். மற்றபடிக்கு வேறு எந்த ஆட்டமும் செல்லுபடியாகாது'' என்று பல் கடித்துக்

கொண்டு சொன்னபோது சேரர்கள் ஆரவாரித்தார்கள். தங்கள் தவறை உணர்ந்தார்கள்.

நமது வீரகேரளன் அற்புதமான போர் வீரர். தாக்குவதில் மிகச் சிறப்பான கணக்குகளை வைத்திருப்பவர். அவர் கால் வைக்கும் முறை, கழலை தூக்கி அடிக்கும் முறை மிகச் சிறப்பாக இருக்கும். கால் கழலை எதிரியின் இடுப்பை உடைக்க பயன் படுத்துவது என்பதை நான் சேர தேசத்தில்தான் பார்த்தேன். இது அந்தணர்கள் உங்களுக்கு சொல்லிக் கொடுத்திருந் தாலும் இதை மிக வேகமாக செய்யும் திறனை நான் வீர கேரளனிடம்தான் கண்டேன். எங்கோ சட்டென்று ஒரு பாறை மீது ஏறிகால் வைத்து அதே வேகத்தில் திரும்பி தலையை காலில் உள்ள கழலால் உடைப்பது என்பது இங்குதான் கண்டு வியந்தேன். வீரக்கேரளன் வாழ்க.

சோழ வீரர்கள் சேரதேசத்தை நாசம் செய்தது உண்மைதான். கொள்ளையடித்தது உண்மைதான். இது உங்களை தண்டிக்க நாங்கள் செய்த யுக்தி, சோழன் தோற்றோடி விட்டான் என்று பிற்பாடு சொல்லக்கூடாது என்பதற்காக நாங்கள் வைத்த கைரேகை, தடம், ஆறு வருடங்களாகி விட்டது. இனி இம்மாதிரி யான விஷயங்கள் நடைபெறப் போவதில்லை. நீங்கள் சீரும், சிறப்புமாக உங்கள் வீடுகளை கட்டிக் கொள்ளலாம். அதற்கு சோழப்படை வீரர்கள் உதவுவார்கள். உங்களுடைய ராஜ்ய பரிபாலனத்தை நடத்திக் கொள்ளலாம். அதற்கு நான் உதவி செய்வேன். உங்கள் வாழ்க்கை முறையை நீங்கள் வாழ்ந்து கொள்ளலாம். அதற்கு எந்த மறுப்பும் இல்லை. சோழர்களால் கண்காணிக்கப்பட்ட சேரதேசம், அவ்வளவே தவிர சோழர்கள் ஆட்சி செய்கிறார்கள் என்று நினைக்க வேண்டாம். நான் பெயருக்குத்தான் அரசன். வீரக்கேரளரே உங்கள் நிர்வாகத்தை மிகச் சிறப்பாக கவனிப்பார்'' என்று சொன்னதும் அத்தனை நாடு வாழிகளும், அதாவது மறவர்களும் எழுந்து நின்று மிக வயதில் இளைய அந்த வீரனை நோக்கி கைகூப்பினார்கள். கைகளை உயர்த்தி ஆசிர்வதித்தார்கள். நெற்றியில் சந்தன திலகம் இட் டார்கள்.

''வாழ்க வாழ்க தீர்காயுஷ்மான் பவஹ'' என்று ஆசிர்வதித் தார்கள்.

''எங்களுடைய தோல்விக்குக் காரணம், காந்தளூர்சாலை அந்தணர்கள் மட்டுமல்ல. மாதண்ட நாயகர் இராஜேந்திர சோழர் தலைமையில் வந்த இராஜராஜருடைய பெரும் படை நாங்கள் எதிர்பார்க்கவில்லை. அதனை தாக்குப்பிடிக்க முடிய வில்லை. பாண்டியர்களை ஊடறுத்து வருகிறபோது பாண்டியர் களை கொன்று போட்டுத்தான் வருவீர்கள் என்று நாங்கள் நினைத்தோம். பாண்டிய தேசத்திலேயே உங்கள் பாதி படை அயர்ந்து போய்விடும் என்று கணக்கு போட்டோம். ஆனால் இராஜராஜர் மிகுந்த கெட்டிக்காரர். பாண்டிய தேசத்தை தாக்கு கிறபோது எந்த சேதமும் அடையாமல் வெறுமே மிரட்டிவிட்டு சேர தேசத்திற்குள் நுழைந்தார். ஆரல்வாய் கணவாய் வழி யாகவும், பாலக்காடு கணவாய் வழியாகவும் உள்ளே நுழைந்து இருபுறமும் கிடுக்கித் தாக்குதல் நடத்தி எந்தப் பக்கமும் போக முடியாமல் வளைத்துக் கொண்டார். நாங்கள் இன்னும் எதிர்த்து இருப்போம். ஆனால் எங்களை கைவிட்டுவிட்டு அந்தணர்கள் படகேறி மேலைசாளுக்கியம் போனார்கள் என்று தெரிந்த போது நாங்கள் சோர்ந்து போனோம். இத்தனை நாள் அலட்டலாக, அலட்சியமாக எங்களை அடிமையாக வைத்துவிட்டு இப்போது சோழப்படையை பார்த்தவுடன் அனாதையாக விட்டுவிட்டு தப்பித்துக் கொள்கிறார்களே என்ற ஏக்கத்தில்தான் நாங்கள் வாட்களை கீழே போட்டோம். இவர்களை நம்பியது பிசகு என்று அப்போதுதான் தெரிந்து கொண்டோம். இவர்கள் பேச்சு சாமர்த் தியசாலிகள், வாய் சொல் வீரர்கள் என்பதை அப்போதுதான் தெரிந்து கொண்டோம்.

இராஜேந்திர சோழருக்கு எங்களுடைய பிளவுகள் உள்ளங்கை நெல்லிக்கனிபோல தெளிவாக தெரிந்திருந்தன. அந்தணர்களை சொல்லிச் சொல்லி குத்திக்கொன்ற அளவுக்கு வரிசையாக நிற்க வைத்து நெஞ்சில் அம்பு எய்தி கொன்ற அளவுக்கு எங்களை துன்புறுத்தவே இல்லை. எதிர்த்தவர்களை அடித்து முடமாக்கினார். மற்றவர்களை அருகே வந்து எதற்குச் சண்டை, நானா வந்தேன், நீங்கள் வரவழைத்தீர்கள் என்று சொன்னபோது அதன் நியாயம் தெரிந்தது. நாங்கள் தளர்வாக இருப்பதைக் கண்டு அவர் தட்டிக் கொடுத்தார். ''உங்கள் தேசம் உங்களால் ஆளப்படட்டும்'' என்று சொன்னார். அது மிகப்பெரிய பலத்தை எங்களுக்கு கொடுத்தது.

ஜாதிகள் உண்டு, இனப்பிரிவுகள் உண்டு. அது வெகு காலம் முன்பு ஏற்படுத்தப்பட்டது. அதை இப்போது களைந்து கொண்டு இருக்க முடியாது. அதேசமயம் பஞ்சமர்கள் இல்லாது எப்படி வாழ முடியும். சூத்திரர்கள் இல்லாமல் எப்படி ஜெயிக்க முடியும். வணிகர்களுடைய உழைப்பு இல்லாமல் ஒரு தேசம் எப்படி சிறக்கும், நீங்கள் யாரையாவது வாழ வைத்திருக்கிறீர் களா. அந்தணர்கள் அந்தணர்களை போற்றுவார்கள். அவ்வளவு தான் வாழ்க்கையா. மறவர்கள் பெருக்கவும், துடைக்கவுமா இருக்கிறார்கள். என்ன அபத்தம் இது என்று சொல்லும்போது எங்கள் வாழ்க்கையில் எங்கள் நடைமுறையின் மிகப்பெரிய தவறு தெரிந்தது.

பஞ்சமர்களை நாங்கள் மனிதர்களாகவே மதித்தது இல்லை என்பது உறைத்தது. பஞ்சமர்களுக்கு நடுவே அமர்ந்து இராஜ ராஜரும், இராஜேந்திர சோழரும் பேசியதும் அவர்கள் உங்கள் காலில் விழுந்ததும், அவர்களுக்கு நீங்கள் அள்ளிக் கொடுத் ததும், அரிசி உணவு உண்ணுங்கள். எதற்கு காட்டுப்பூக்களையும், கிழங்குகளையும் சாப்பிடுகிறீர்கள் நல்ல அரிசியை சோழ தேசத் திலிருந்து நான் கொண்டு வந்து தருகிறேன் என்று அவர் களுக்கு தனியே அரிசி உணவு கொடுத்தபோது மனம் விண்டு போயிற்று.

இப்படி நாமல்லவா நடத்தியிருக்க வேண்டும் என்ற எண்ணம் வந்தது. பஞ்சமர்கள் சோழதேசத்திற்கு பிரியமானவர் களானார்கள். வணிகர்களை வைத்து அரிசி கொண்டு வரச் சொன் னபோது, வணிகர்களுக்கு லாபம் கிடைத்தது. மறவர்களை மன்னித்து நீங்களே நிர்வாகம் செய்யுங்கள். நீங்களே ஆட்சி செய்யுங்கள் என்றபோது உங்களுக்கு எதிரே மறவர்களும் பணிந்தார்கள். எனவே, சேர தேசம் மொத்தமும் உங்களுடைய அன்பால், அக்கறையால் கட்டுப்பட்டது. அந்தணர்களை வெறுக்க நாங்களும் கற்றுக்கொண்டோம். ஆனால் அந்த அந்தணர்கள் மிகக் கெட்டிக்காரத்தனமாக ஒரு காரியம் செய் தார்கள். வாளேந்திய அந்தணர்கள், வாள் ஏந்தாத அந்தணர்கள் என்று இரண்டு பிரிவாக பிரிந்து வாள் ஏந்தாத அந்தணர்கள் வாள் ஏந்திய அந்தணர்களை, விலகிப் போ என்று உரக்க சப்த மிட்டார்கள். இது நம் தொழில் அல்ல. இது நம் வேலை அல்ல. இதை நாம் செய்திருக்கக் கூடாது. செய்தது பிசகு. உங்களை நாங்கள் எங்களில் ஒருவராக சேர்த்துக் கொள்ளவில்லை. சிவபூஜை

செய்வதும், கோவில் சுத்தப்படுத்துவதும், வேதம் படிப்பதும், வேதத்தை மற்றவருக்கு பரப்புவதுமே, ஆகம விதிகளில் ஈடு படுவதும், ஹோமங்கள் செய்வதுமே எங்களுடைய வேலை. அதைத் தாண்டி வாள் பிடித்தது பிசகு. வாளேந்திய அந்தணர்கள் வெளியேறட்டும் என்று சொன்னபோது சேரதேசம் மிக அமைதி யாகிவிட்டது. உண்மையிலேயே இராஜேந்திரசோழர் அங்கு தான் ஜெயித்தார். பிற்பாடுதான் தெரிந்தது. இப்படி சேர தேசத்து அந்தணர்களை இரண்டாக பிரித்து வாளேந்தியவர்களை வாளேந் தாதவர்கள் எகிறி கடிந்து முகத்தில் துப்பிய சம்பவம் அப்போது தான் நடந்தது.''

''இதற்கு முன் ஏன் செய்யவில்லை.''

''பயம். வாளேந்தியவர்களை கண்டால் பயம். வாள் ஏந்தாத வீரர்களுக்கு பின்புலமாக இராஜேந்திர சோழர் கம்பீரமாக நின்றதும் பெரும்படை பாடி இறங்கியதும் வாள் ஏந்தாத வீரர் களை வீரம் கொள்ள செய்தன. அவர்கள் கண்டிக்க துவங்கி விட்டார்கள்.

யாகம் செய்வதும் ஹோமம் செய்வதும், பூஜை செய்வதும், வேதம் ஓதுவதும், ஜபதபங்கள் செய்வதும், ஜாதகம் பார்ப்பதும் தான் நமது வேலை. அதைத்தான் நமது முன்னோர்கள் செய்து கொண்டிருந்தார்கள். தனுர் வேதம் ஒரு வேதம் என்பதாக இருந்தாலும் அதை மற்றவர்களுக்கு எடுத்துச் சொல்லுகின்ற, பயிற்சிவிக்கின்ற ஒரு முறையாகத் தான் இருந்ததே தவிர, மெல்ல மெல்ல நீங்கள் பெரும் பலம் பெற்று நீங்களே அரசு என்ற திமிருக்கு அந்தணர்கள் வராது இருந்தார்கள்.

சமீபமாக ஒரு அறுபது வருட காலமாக இது ஏற்பட்டு விட்டது. பட்டாத்ரிகள், சட்டர்கள் திமிரெடுத்து மறவர்களை அடக்கி, ஒடுக்கி வாளை பிடிக்கத் தெரியுமா, வேலை வீசத் தெரியுமா, அம்பு என்றால் என்ன தெரியுமா என்று கேலி செய்து, அந்த விந்தைகளை காட்டி அடக்கி விட்டார்கள். அவர்கள் துணையால் எதையும் எதிர்க்கலாம் என்ற வழிக்கு நாடுவாழிகளான மறவர்கள் வந்தார்கள். ஆனால் சோழப் பெரும் படை அலை அலையாக மலைஏறி இறங்கியதும் எங்களால் தாக்கு பிடிக்க முடியவில்லை. இங்கே இராஜேந்திரசோழர் செய்த தந்திரம் மிகப்பெரியது.

பாண்டிய தேசம் தாண்டித்தானே வரவேண்டும். வரும் போது பாதிப்படை அடிபடும். வீரர்கள் மனம் குமைவார்கள்.

எனவே நாம் வெல்லுவது எளிது என்று அந்தணர்கள் நினைத்துக் கொண்டிருக்க, பாண்டிய தேசத்தை ஊடறுத்து அங்கு போர் செய்யாமல், கலவரம் செய்தவர்களை மிரட்டி தடுத்தவர்களை அடித்து சிதைத்து வெகு வேகமாக, வெகுவேகமாக கேரளத்தை நோக்கி நீங்கள் வந்தது அற்புதமான்ச் செயல்.

வழியே காடுகள் இருக்கின்றன. சோழம் தயங்கித்தான் ஆகவேண்டும் என்று சொன்னபோது, பதினெட்டு காடுகளையும் அறுத்து, காடுவெட்டிகளால் சிதைக்கப்பட்டு பாதை அமைக் கப்பட்டு, அந்த பாதை சீராக்கப்பட்டு யானைகளும், குதிரை களும் உள்ளே வந்து இறங்கியபோது சேரதேசம் திகைத்தது. ஒன்றிரண்டா, பலநூறா, ஆயிரமா, லட்சக்கணக்கில் வந்து குதிரைகள் குவிந்தன. சேர தேசம் சீரழிக்கப்பட்டது. எல்லா கிராமங்களும் எரியூட்டப்பட்டன. வாள்பிடித்த அந்தணர் கள் வெட்டிக் கொல்லப்பட்டார்கள். தூக்கிலிடப்பட்டார்கள். சவுக்கால் அடித்து சாகடிக்கப்பட்டார்கள். ஓடி இவர்கள் படகேறி மேலை சாளுக்கியம் போனார்கள். வாளேந்தாத அந்தணர் களை சோழ வீரர்கள் மதித்தார்கள். வாளேந்தாத அந்தணர் களுக்கு எப்படி இந்த வலிவு வந்தது என்பது பிற்பாடுதான் தெரிந்தது.

இராஜேந்திர சோழரே வாள் ஏந்தாத அந்தணர், வாளேந்திய அந்தணர் என்று இரண்டு குழுக்கள் இருப்பதை கண்டுபிடித்து, பிரித்து அந்தப் பிரிவினையை வளர்த்து சோழ தேச அந்தணர் கள் மூலமாக சேர தேச அந்தணர்களுக்கு புத்தி சொல்லி காந்தளூர்சாலை கடிகையைச் சார்ந்த பட்டாத்ரிகளையும், சட்டர் களையும் விரட்டினார்கள். சேரதேசம் அமைதியாயிற்று. தென்றல் தவழ்ந்தது, பூக்கள் மலர்ந்தன. எரியூட்டப்பட்ட கிராமங்களில் எல்லாம் பெரியகுடிசைகள் போடப்பட்டன. மறவர்களுக்கு அதிகாரம் அளிக்கப்பட்டது. வணிகர்களையும், சூத்திரர்களையும், மறவர்களையும், பஞ்சமர்களையும் அணைத்துக்கொள்ளப்பட வேண்டிய ஒரு நாகரீகம் இங்கு நிர்பந்தப்படுத்தப்பட்டது. பார்க்கக் கூடாது, பேசக்கூடாது என்று பஞ்சமர்களை ஒதுக்கி வைத்திருந்த, அவமானப்படுத்திய செயல்கள் ஒழிந்தன.

இராஜேந்திரசோழரே பஞ்சமர் சேரிக்கு போய் அமர்ந்து பேசுவதை கண்டு சேரதேசம் வியந்தது. இது வழக்கமல்லவே என்று நினைத்தது. ஏன் மனிதர்களோடு மனிதர்கள் பேசுவது சேர

தேசத்தில் வழக்கமில்லையா என்று இராஜேந்திரர் கேட்டபோது ஒருவருக்கும் பதில் சொல்ல முடியவில்லை.

கருந்தச்சர்களுக்கு, அதாவது கருமார்களுக்கு பூணூல் அணிந்துகொள்ளவும், உரிமை கொடுக்கப்பட்டது என்று இங்கு பறையறிவித்து சொல்லப்பட்டது. இங்குள்ள கம்மாளர்களும், தச்சர்களும், பொற்கொல்லர்களும், சிற்பிகளும், மரவேலை செய்யும் அற்புதமான தச்சர்களும் இதைக் கண்டு வியந்தார்கள். வீட்டிற்கு வெள்ளை அடித்துக் கொள்ளவும், இரண்டு வாசல் வைத்துக் கொள்ளவும், செருப்பு அணிந்து கொள்ளவும், தலைப்பாகை அணிந்து கொள்ளவும், பல்லக்கில் வரவும் அவர்களுக்கு உரிமை அளிக்கப்பட்டது. இந்த உரிமையை மனமுவந்து அவர்கள் ஏற்றார்கள்.

மறவர்கள் எதிர்க்கவில்லை. இப்பேர்ப்பட்ட ஒரு சந்தோஷம் நமக்கும் வரும் என்று பஞ்சமர்கள் காத்திருந்தார்கள். நல்லபடி வாழுங்கள். நன்கு சேரி அமைத்துக் கொள்ளுங்கள். சுற்றுப்புறத்தை சுத்தமாக வைத்துக்கொள்ளுங்கள். பச்சை மாமிசம் சாப்பிடாதீர்கள் என்றெல்லாம் அவர்களுக்கு சோழப்படையினரால் அறிவுறுத்தப்பட்டது.

மீனவர்களை மடக்கி சோழப்படையில் சேர்த்துக் கொண்டதுதான் மிகப் பெரிய விந்தை. மீனவர்கள் மூலமாக மாலுமிகளையும், சுக்கான் பிடிக்கின்ற மீகாமன்களையும் சோழதேசம் நட்பாக்கிக் கொண்டது. எப்படி படகு செலுத்துகிறாய். எதுவரை போயிருக்கிறாய். உலகம் எப்படிப்பட்டது என்று பல்வேறு விஷயங்களை அவர்கள் கேட்க, இது உட்கார்ந்து கேட்டது. பரிசளித்தது, உணவு அளித்தது. எனவே சேர தேசத்து மரக்கலன்கள் ஒன்றன்பின் ஒன்றாக ஈழத்து வழியாகப் போய் நாகையிலும், பட்டினத்திலும், முல்லைத் தீவுகளிலும் அடைக்கலமாயின. இப்பொழுது சேரதேசக் கடற்கரை வெறும் கட்டுமரங்களால் மட்டுமே ஆளப்படுகிறது. ஒரு மரக்கலன் கூட இல்லை.

மரக்கலன் கட்டுகின்ற தச்சர்களும், அதற்கு உதவி செய்கின்ற மீகாமன்களும், சோழதேச தச்சர்களும் ஒன்று சேர்ந்து படகுகளில் ஏறி முல்லைத் தீவுகளுக்கு போய்விட்டார்கள். சோழப் புலிக்கொடி அங்கு கம்பீரமாக பறக்கிறது. பொலனறுவா ஒரு தலைநகரமாக திகழ்கிறது. ஈழத்தையும் சமாதானம் செய்து,

கேரளத்தையும் அமைதியாக்கி, பாண்டியரை அடித்து, உதைத்து தெற்கு பக்கம் முழுவதும் புலிக்கொடி பறக்கிறது. மிக அமைதி யான ஒரு காலகட்டம் இந்த ஆறு வருடங்களில் இருக்கிறது. வடக்கே போக வேண்டிய கட்டாயம் இராஜேந்திரருக்கு வந்து விட்டது. அவர் நகர்ந்துவிட்டார்.

இதனால் துள்ளலாமா என்று பாண்டியன் நினைத்தது பிசகு, மறுபடி ஒரு லட்சம் படைவீரர்கள் பாண்டிய தேசத்தில் நுழைந்தால் பாண்டிய தேசம் சுடுகாடாகப் போகும். திரும்பத் திரும்ப ஒரு தேசத்தை கலவரங்களால் சுடுகாடாக்கிக் கொள்வது அபத்தம். தலையெடுக்க பாண்டியருக்கு நூறு வருடமாகும். இது புரியவில்லை. சேர தேசம் படையெடுக்க நூறு வருட மாகும். எங்களுக்கு புரிந்திருக்கிறது. எனவே ஆள் இல்லாத காடாக சேர தேசத்தை மாற்ற நாங்கள் விரும்பவேயில்லை.

இந்த விஷயங்களையெல்லாம் இளைஞராக இருந்தாலும் எங்கள் அரசர் பாஸ்கர ரவிவர்மனுடைய மகனான வீரக்கேரளன் புரிந்து கொண்டிருப்பது, தெளிவாக அறிந்து கொண்டிருப்பது எங்களுடைய பாக்கியம். அனந்தபுர மகாவிஷ்ணுவினுடைய கருணை. அனந்தபுரத்து அரங்கனுடைய ஆட்சிதான் கேரளம் முழுவதும் நடைபெறுகிறது. அவன் கருணைதான் எங்களை வாழ வைத்திருக்கிறது. எங்களுடைய எல்லா சொத்துக்களும் அந்த அனந்தபுர பத்மநாபனின் காலுக்குக் கீழேக் கொட்டி யிருக்கிறோம். நாங்கள் வெற்றிபெற்றவையெல்லாம் அங்கு தான் இருக்கின்றன. அந்த பொக்கிஷங்கள் பற்றி உங்களுக்குத் தெரியும். இராஜேந்திரசோழர் அவைகளை என்னவென்று விசாரித்தார். நேரில் போய் பார்த்தார். மொத்தமும் தஞ்சைக்கு போகப் போகிறது என்று நாங்கள் பயந்திருக்கும்பொழுது வெறும் கையை தட்டிக் கொண்டு வந்தார். துண்டு உதறி காட்டினார். 'ஒரு சிறிய ஆணி கூட நான் எடுத்துப்போகவில்லை. இது கேரளத்தின் சொத்து என்று நான் நினைக்கவில்லை. சேர தேசத்தின் பொக்கிஷம் என்று நான் கருதவில்லை. இது அனந்த பத்மநாபனின் சொத்து. கடவுளின் சொத்தில் கை வைக்க நான் யார். இதைத் தீண்டேன்' என்று வெளியே வந்தபோது எங்களால் நம்பவே முடியவில்லை. எங்களில் பலர் விம்மி விம்மி அழு தார்கள். 'நாராயணா, நாராயணா' என்று அரற்றினார்கள். சோழ தேசத்தின் மிகப் பெரிய வெற்றி அங்கு நடந்தது.

அதில் சில வீரர்கள் உள்ளே புகுந்து அங்குள்ள மறவர் களை தாக்கும்போது, சில பொருட்களை எடுத்துக் கொண்டு போனார்கள் என்று கேள்விப்பட்டோம். எடுத்த பொருள்கள் மறுபடி வரவேண்டாம் என்று தீர்மானித்து விட்டோம். அவைகள் மிகக் குறைவு. கிட்டத்தட்ட பத்தோ, பதினொன்றோ விஷயங்கள் தான் இருக்கும். பத்மநாபனின் ஒரு செங்கோல். ஒரு கவசம். பத்மநாபனின் காலடிகள் ஒரு வைரப் பதக்கம் என்று சில பொருட்கள் சோழப்படை வீரர்கள் அவர்கள் ஞாபகார்த்தமாக எடுத்துப் போகப்பட்டன. இதை எடுத்துக் கொண்டு போய் எங்கள் வீட்டில் வைத்துக் கொள்வேன், பூஜை செய்வேன் என்று அவர்கள் பிடுங்கிக் கொண்டார்கள்.

சரி, பத்மநாபனின் கருணை அவ்வாறே போகட்டும் என்று நாங்கள் விட்டுவிட்டோம். மற்றபடிக்கு எந்தவித சேதமும் இல்லை. இராஜேந்திர சோழர் கை வைத்திருந்தால் மொத்த பொக்கிஷமும் காணாது போயிருக்கும். அவர் எடுக்காமல் நிறுத்திவிட்டார் என்பதாலேயே மற்ற வீரர்கள் தாங்கள் கொள்ளை அடிப்பதை நிறுத்திக் கொண்டார்கள். இது இராஜேந் திரரின் கருணை. இதற்கு ஆதி காரணம் உங்களுடைய சேனாதி பதியும், மந்திரியுமான கிருஷ்ணன் ராமன் என்பதை அறிந்து நாங்கள் அவருக்கு தனித்து வணக்கம் சொன்னோம். அருகே அமர்ந்து அவரை பாராட்டினோம்.

சேர தேசத்தின் மிக அழகான அந்தணப்பெண் ஒருத்தியை கண்டு மனம் மயங்கி என்னோடு தஞ்சை வந்துவிடுகிறாயா என்று கேட்டு, அவள் வீடு சம்மதித்த பிறகு அவளை அழைத்துக் கொண்டு போனதைத் தவிர வேறு எந்தவித பொருளும் நகர வில்லை. அந்தப் பெண்மணியை பத்மநாப ஸ்வாமியின் சன்னதி யின் முன்பு அட்டிகை கொடுத்தும், மோதிரம் மாற்றியும், மங்கல நாண் இட்டும், கையில் வளையல் அணிவித்தும், காலுக்கு கொலுசு போட்டும், மெட்டி அணிவித்தும் கிருஷ்ணன் இராமன் மணந்து கொண்டார். பொருள்களை கொள்ளை அடித்து என்ன பயன். சேர தேசத்தின் ஞாபகமாக இந்தப் பேரழகி என்னிடம் இருக்கிறாள். இது போதும் என்று சொன்னார். எங்க ளுக்கு நிறைவாக இருந்தது. இந்த மரியாதை பிடித்திருந்தது. தலைமயிரை பிடித்து இழுத்துக் கொண்டு போனால் என்ன செய்ய முடியும். அவர் அவ்விதம் செய்யவில்லை. அதேபோல மற்றவீரர்களும் மரியாதையாக நடந்து கொண்டார்கள்.

பெண்டுகளை துன்புறுத்துதல் என்பது நடைபெறவே இல்லை. ஆனால் இராஜேந்திரசோழர் பெண்டுகளையும், குழந்தைகளையும், கிழவர்களையும் வெட்டிக்கொன்றவர் என்று நாங்கள் கேள்விப்பட்டிருக்கிறோம். அதற்கு காரணமும் தெரியும். எதிரியைப் பிடித்து அவர் செய்த காரியம் திகைப்பை கொடுத்தது. சேரதேசத்தில் அவ்வாறு ஈடுபடாதது மிகப்பெரிய வியப்பை கொடுத்தது. அதற்குப் பிறகு அவர் மகனான நீங்கள் இங்கு வந்து தலைமையேற்றதும் சேர தேசத்தின் நிலைமையே மாறிப் போயிற்று.

சேரதேசத்தின் சந்தனமரங்களும், யானைகளும் சோழ தேசத்திற்கு கொண்டு போகப்பட்டன. மூங்கில்கள் அடுக்கடுக்காக வேண்டுமென்று அனுப்பப்பட்டது. பாக்கும், முரட்டு வெற்றிலையும், ஏலமும், கிராம்பும் மூட்டை மூட்டையாகப் போயின. அங்கிருந்து கார் அரிசியும், மெல்லிய அரிசியும், சிகப்பு அரிசியும், மூங்கில் அரிசியும் எங்களுக்கு வந்தன. கரும்புகள் வண்டி வண்டியாக வந்தன. பெரிய வெல்ல மண்டி திறக்கப்பட்டது. சேர தேசத்து வணிகர்கள் பைத்தியம் பிடித்தது போல் ஆனார்கள். இன்னும் என்ன வேண்டும் என்று காடுகளுக்குப் போய் நல்ல தேனும், மூலிகைகளும் கொண்டுவந்து கொடுத்தார்கள். விதைகளாகவும், வேர்களாகவும், மரப்பட்டைகளாகவும், காய்ந்த இலைகளாகவும் அவை பெட்டிகளில் அடுக்கப்பட்டு சோழதேசம் நோக்கிப் போயிற்று. சரியான பண்டமாற்று நடந்தது. நியாயமான பண்டமாற்று நடந்தது. இதனால் சேர தேசம் செழிப்புற்றது. இந்த ஆறு ஆண்டுகளில் மறவர்கள் தங்களுக்குண்டான மரியாதையை பெற்றார்கள்.

மனுக்குல கேசரியான சோழக் கேரளன் காட்டிய அன்பினால் நாங்கள் செழித்து வளருகிறோம். உங்களுடைய வயதை விட அதிகமான உங்கள் பணிவு, நற்பண்பு, ஆலோசனை, கூர்ந்த புத்தி எல்லாம் எங்களை மகிழ்விக்கின்றன. வீரக் கேரளனை மதிப்பது எங்களுக்கு திருப்தியாக இருக்கிறது. காந்தளூர்சாலை கடிகையை நீங்கள் மறுபடியும் புனரமைப்பு செய்ய வேண்டும் அங்கு மறுபடியும் கடிகையை திறக்க வேண்டும் என்று நீங்கள் ஆசைப்படுவதாக அறிந்தோம். இது தேவைதானா என்று யோசனை செய்யுங்கள். வேண்டாமே என்பது எங்களுடைய எண்ணம். இப்பொழுது ஆரம்பித்தால்

மறுபடியும் ஐம்பது வருடங்களில் வாள் தூக்கி போர்படையை நடத்த வேண்டும் என்ற எண்ணம் அந்தணர்களுக்கு வரலாம். 'ஒருகாலும் போர் செய்ய மாட்டேன்' என்று சத்தியம் செய்தால் அவர்களுடைய வீரம் அல்லது முனைப்பு குறைபடலாம். அந்த ணர்கள் அந்தணர்களாக இருக்கட்டுமே. காந்தளூர்சாலையை நாங்கள் கைப்பற்றி அங்கு கடிகை அமைத்து அங்கு நாங்கள் போர்ப் பயிற்சி செய்கிறோம். எங்களுடைய இளைஞர்களை அங்கு உருவாக்குகிறோம். இது எங்களுடைய எண்ணம்.

அந்தணர்கள் செய்வது போல எங்களால் செய்ய முடியுமா என்று நீங்கள் யோசிக்கலாம். இதற்கு முயற்சி தான் பதில் சொல்ல முடியும். எங்களுடைய வேகம் தான் உங்களுக்கு பதிலாக முடியும். அந்தணர்களால் நடத்தப்படுகின்ற காந்தளூர் கடிகை மறுபடியும் வேண்டாம் என்பது எங்கள் எண்ணம் இதற்கு நீங்கள் செவிசாய்க்க வேண்டும்'' என்று வேண்டிக் கொள்ள, அது உங்கள் விருப்பம் என்று ஒரே வார்த்தையில் சோழக் கேரளன் சொல்லிவிட்டான்.

வீரக்கேரளனும், சோழ கேரளனும் கோவிலை விட்டு வெளியே வந்தார்கள். வலப்புறம் மாளிகை இருந்தது. இடப்புறம் பெரிய குளம் இருந்தது. குளத்தில் பக்கத்திற்கு ஒரு ஜாதியின ராய் குளித்துக் கொண்டிருந்தார்கள். முன்பெல்லாம் அந்தணர் கள் மட்டுமே குளிக்கப்பட வேண்டும் என்ற எண்ணத்தில் அது இருந்தது. மேற்குக் கரையில் கிழக்கு நோக்கி அமர்ந்தபடி இருந்தது. எதிரே உள்ள கரையில் குளிப்பவரை 'ஏய் யாரது' என்று அதட்டுகிற குரல்கள் நின்று போயின.

கோவில் வாசலில் பஞ்சமர்களால் தேனும், தினையும், காட்டு விலங்குகளின் தோலும், நரம்பு குவியலும் வைக்கப் பட்டு இருந்தன. கம்பிகளில் கோர்க்கப்பட்ட மணிகள் இருந்தன. வில் வளைத்து இழுக்க மிருகங்களின் நரம்பு தேவையாக இருந்தது. கையுறைகளுக்கு தோல் தேவையாக இருந்தது. வில் உறுதியாக இருக்க, நுனிகளில் பிளவு ஏற்படாமல் இருக்க பிசின் தடவிய கயிறுகள் தேவையான இருந்தன. மறவர் களுடைய விற்களுக்கு அப்படி கயிறு இறுக்கி தருவதில் பஞ்ச மர்கள் மிகப்பெரிய உதவி செய்தார்கள். உயரத்திற்கு தகுந்த வில் என்று மூங்கில்களை அளந்து கொடுத்தார்கள். மூங்கில் உடையாமல் இருக்க உலோகத் தகடுகளை தச்சர்கள் செய்து

கொடுத்தார்கள். ஆயுதங்களை பட்டை தீட்டியும், அதைத் தோலாலும், துணியாலும், பிரம்பு கட்டையாலும் உறை அமைத்து கொடுத்தார்கள். குதிரை கேடயமாக தோல் இருக்கை இருந்தது. துணி இருக்கை இருந்தது. கடிவாளமாக மெல்லிய நீண்ட தோல் இரும்போடு சேர்க்கப்பட்டு இருந்தது. தோலுக்கு பதில் அந்தணர்கள் சவாரி செய்ய வேண்டுமென்றால் நல்ல முறுக்கிய தர்ப்பை கயிறுகள் இருந்தன. குதிரைக்கு முதுகு தடவ நரியின் தோலும், ஓநாயின் தோலும், உடும்பின் தோலும் அங்கு கட்டை களில் அடிக்கப் பட்டு கிடந்தன.

மாளிகையின் வாசலைத் தவிர மற்ற இடங்களிலெல்லாம் வணிகர்கள் தரையில் ஓலைப்பாய் போட்டு பண்டங்களை பரப்பி இருந்தார்கள். இன்னும் சற்றுதள்ளி கூடாரங்களில் சோழ தேசத்து அரிசியும், பருப்புகளும் விற்கப் பட்டன. மிளகுத் தூள் ஜாடியில் தரப்பட்டது. மிளகை கொதிக்க வைத்து சோற்றில் கலக்காமல் லேசாக வறுத்து பொடி செய்து அதை மாமிசத்தின் மீது தூவி உண்பதற்காக சோழ தேசத்து வணிகர்கள் பயன் படுத்தி காட்டினார்கள். கொஞ்சம் உப்பு, இவ்வளவு மிளகு இவை இரண்டும் எண்ணெய் தடவிய கோழிக்காலில் லேசாகத் தூவி கொஞ்சநேரம் ஊறவைத்து பிறகு கடித்துப் பார். பத்துகால் சாப்பிடுவாய் என்று உரக்க பேசி வினவினார்கள். சுவைக்க கோழியை பதம் செய்து வைத்திருந்தார்கள்.

''வீர கேரளரே, நான் இந்த அனந்தபுரத்தின் பத்மநாப ஸ்வாமிக்கு தாஸனாகி விட்டேன். தினந்தோறும் இவரை பார்க் காமல் என்னால் இருக்க முடியவில்லை. அனந்தபுரம் வந்தால் குளத்தில் குளித்துவிட்டு வேகமாக ஒரு சிறுத்தையைப் போல நான் கோவிலுக்குத் தான் போகிறேன். அந்த மாயச் சிரிப்பும், பெரிய கண்களும், அயர்ந்து கிடக்கிற உடம்பும் அதேநேரம் எழும்பத் தயாராக இருக்கின்ற காலும், தொடைமீது கைவைத்து ஊன்றி எழுந்து விடுவேன் என்ற பாவமும், வலதுகையால் சிவ லிங்கத்திற்கு பூஜை செய்கின்ற பாங்கும், சுற்றியுள்ள சிற்பங் களும் என்னை அற்புதமான உலகிற்கு கொண்டு செல்கின்றன. சோழ தேசத்தில் ஸ்ரீரங்கத்து அரங்கனை இப்படி பார்ப்பது எனக்கு சந்தோஷமாக இருக்கும். அரங்கனுக்கு ஏதாவது செய்தாக வேண்டுமே என்ற பேராவல் இருக்கும். என்னை முந்திக் கொண்டு என் அண்ணன் ராஜ மகேந்திரன் மிக அற்புதமான

ஒரு மண்டபத்தை கோவிலைச் சுற்றி அமைத்திருக்கிறார். சிறிய கோவிலாக இருந்தது. இப்போது பெரிய கோவிலாக ஆகி விட்டது. நடனங்கள் செய்ய உயர்ந்த மண்டபமும், கருங்கல் தூண்களில் அற்புதமான சிற்பங்களும், வழவழப்பான தரையும் மிக அருமையாய் போடப்பட்ட காரைக் கூரையும் இன்னும் அழகுபடுத்தியிருக்கின்றன. விமானத்திற்கு எங்கள் பெரியோர் கள் தங்கத்தால் தகடு போர்த்தியிருக்கிறார்கள். இப்படி ஏதேனும் செய்ய வேண்டும் என்று ஆசை எனக்கு இருக்கிறது.

வைணவம் நெஞ்சுக்கு பிடித்துவிட்டது. வைணவம் என்றால் மூன்று கோடுகள் நெற்றியில் இழுக்காமல் அதே வைண வத்தை ஒரு சிறிய சந்தன திலகத்தால் ஏற்படுத்திக் கொள்வது சந்தோஷமாக இருக்கிறது. பத்மநாபர் மீது சாத்திய களபத்தை குளித்துவிட்டு வந்தவுடன் நெற்றியில் திலகமாக இட்டுக் கொள்கிறேன். அந்த களபத்தைத் தான் நெஞ்சில் பூசிக் கொள் கிறேன். கைகளில் தடவி முகர்ந்து பார்க்கிறேன். அந்த களபம் தான் பத்மநாபர் வாசனை. அந்த களபத்தை தரிப்பதுதான் அவன் அருகே இருப்பது.

சைவமே மிகச் சிறந்த சமயம் என்று சொல்லிக் கொண் டிருந்த என்னை பத்மநாபன் மாற்றிவிட்டான். இதே போன்று பல கோவில்கள் சோழ தேசத்தில் அமைக்க வேண்டும் என்ற எண்ணம் எனக்கு வந்துவிட்டது. பத்மநாபன் ஆசிர்வதிக்க வேண்டும்.

நீங்கள் சொன்ன சோழ தேசத்து தூதுவர்கள் யார் என்று கேட்க, வீர கேரளன் சட்டென்று முகம் மாறினான்.

''எதற்கு வந்திருக்கிறீர்கள் என்று நான் முன்னமே கேட் டேன். தவறாயின் மன்னிக்க.''

''இல்லையே. இந்த விசாரணை நல்லதுதானே.''

''இல்லை. அவர்கள் சோழவீரர்கள்.''

''அதனால் என்ன. இரகசிய செய்தியாக இருக்குமா. இருக்காதே. இரகசிய செய்தி அனுப்ப வேண்டிய அவசியம் என்ன. சேர தேசத்தில் இரகசியம் என்று எதுவுமே இல்லையே. எல்லாமும் தெளிவாக வெளிப்படையாகத்தானே பேசப்படுகிறது என்ன சொன்னார்கள்.''

வீர கேரளன் தயங்கினான்.

''என்ன சொன்னார்கள். சொல்லுங்கள். ஏதேனும் அசுப செய்தியா. யாரேனும் இறந்துபோனார்களா.''

''இல்லை, இல்லை. அப்படியெல்லாம் இல்லை.

இராஜேந்திரசோழர் நலமாக இருக்கிறார் என்று சொன்னார்கள்.''

''பிறகு என்ன வேறு எந்த செய்தியாக இருந்தால் என்ன'' என்று கேட்க,

''இல்லை. உங்களை அழைத்துக்கொண்டு போக வந்திருக்கிறார்கள். உடனடியாக நீங்கள் கேரளத்திலிருந்து கிளம்பி மேலை சாளுக்கியம் வரவேண்டும் என்று சொல்லியிருக்கிறார்கள்.''

''அப்படியா, ஆஹா சந்தோஷமான செய்தியாயிற்றே.''

''உங்களுக்கு சந்தோஷம். எனக்கு இல்லை.''

''ஏன்?''

''இந்த சேர தேசத்தை யார் ஆள்வது. நீங்கள் நகர்ந்து விட்டால் உங்கள் படைகளை வைத்துக்கொண்டு நான் ஆட்சி செய்ய முடியுமா. அது நன்றாக இருக்குமா. உங்கள் தலைமையின்கீழ் சகலமும் நன்றாக இருந்தபோது ஆறு வயது குழந்தையை இப்படி விட்டுவிட்டு போகிறீர்களே இது சரியா.''

''என்ன முட்டாள்தனம். என்ன பேசுகிறீர்கள்.''

சோழகேரளன் உரத்த குரலில் வீர கேரளனின் தோளை பிடித்து உலுக்கினான்.

''இங்கு வெற்றி பெற்றதால் நான் அரசன். உண்மையில் கேரளத்தின் அரசன் வீர கேரளன்தான். நீங்கள்தான். பாஸ்கர ரவிவர்மனின் மகனான ஒரே வாரிசான நீங்கள் தான். நான் நிர்வாகம். ஜெயித்ததால் ஏற்பட்ட தலைமை. எனக்கு கேரளத்தை ஆளுவது சிறிதும் விருப்பமில்லை. உண்மையில் என் தந்தையின் கட்டளைப்படித்தான் நான் இங்கு இருக்கிறேனே தவிர என்னுடைய எண்ணமெல்லாம் சோழ தேசத்தில், இன்னும் தாண்டி என் தகப்பனோடு கூடிய படையில்தான் இருக்கிறது. அங்கு கூப்பிட்டிருக்கிறார் என்றால் ஏதோ முக்கியமான காரணமாகத்தான் இருக்க வேண்டும். அப்போது சேரதேசம் என்ன ஆகும்

என்று அவரும் கணித்திருப்பார் அல்லவா. என்னவிதமாக கணித் திருப்பார் சொல்லுங்கள்.''

''தெரியவில்லையே.'' வீர கேரளன் திகைத்தான்.

''யோசித்துச் சொல்லுங்கள்.'' சோழகேரளன் வீரகேரள னின் முதுகில் அடித்தான். அவர்கள் இருவரும் உற்சாகமாகவும், ஒற்றுமையாக்கவும் உறவாடி பேசிக் கொள்வதை மற்ற தளபதி கள் சிரிப்போடும், ஆவலோடும் பார்த்தார்கள்.

''சொல்லுங்கள்.'' மறுபடியும் வற்புறுத்தினான்.

''சேரதேசத்தை சோழப்படையினரிடம் ஒப்படைத்துவிட்டு போகின்ற அளவுக்கு சோழ கேரளன் இங்கு வேலை செய்திருப் பார் என்ற எண்ணம்.''

'தவறு, வேண்டுமென்றே பொய் பேசுகிறீர்கள். சேர தேசத்தை சேரர்களுக்கே கொடுத்துவிட்டு வந்து சேர் என்பதாகத் தான் ஓலை இருக்கும். சேர தேசத்தில் ஆட்சி செய்கின்ற வீர கேரளனுக்கு மணிமுடி தரிக்கின்ற உத்தரவு கொடுத்து, செங் கோல் கொடுத்து, ஆரம்சூட்டி அங்கிருந்து விரைந்து மேலை சாளுக்கியத்திற்கு வா. உன்னால் இங்கு ஆகவேண்டிய காரியம் இருக்கிறது என்று இருக்கும்.''

''அப்படியா சொல்கிறீர்கள்.'' வீரகேரளன் சோழ கேரளனை நோக்கி பணிவாகக் கேட்டான்.

''இது நல்ல செய்தி. உங்கள் அரசவை புலவர்களையும், அந்தணர்களையும் வரவழையுங்கள். உங்களுக்கு மணிமுடி சூட்டு கின்ற மிக நல்ல நேரத்தை உடனடியாக தெரிவிக்கச் சொல் லுங்கள். வெகு சீக்கிரம் அது நிகழ வேண்டும். வெகு சீக்கிரம் நான் பயணப்பட வேண்டும்.''

''வெகு சீக்கிரம் என்றால்.''

''ஒரு பத்து நாட்களுக்குள்.''

''இல்லை.''

''பிறகு''

''உடனடியாக உங்களை அங்கு வரச் சொல்லி கட்டளை.''

''உடனடியாக என்றால்.''

''உடனடியாக குதிரை ஏறி வீட்டிற்குக்கூட போகாமல் ஓய்வுகூட எடுக்காமல் நீங்கள் மேலை சாளுக்கியம் நோக்கி நகர வேண்டும். கையோடு அழைத்து வா என்பதுதான் அவர்களுக்கு இட்ட கட்டளை.''

''எங்கிருந்து வருகிறார்கள்.''

''கிட்டத்தட்ட துங்கபத்ரை நதிக்கரை நோக்கி போய் விட்டார்கள். குப்பம் தாண்டி விட்டார்கள். சித்ரதுர்கம் நோக்கி நடக்கிறார்கள். சித்ரதுர்கம் நோக்கி நடக்கும் போது வழியில் பாடி இறங்கி, துங்கபத்ரையின் படம் வரைந்து எந்த இடத்தில் யார் இருக்க வேண்டும் என்று தீர்மானமாகி, ஒரு இடத்தில் சோழ கேரளனாகிய மனுக்குலகேசரி இருக்க வேண்டும் என்று இராஜேந்திரர் கட்டளை இட்டிருக்கிறார் என்றும் சொன்னார்கள்.''

சோழ கேரளன் திகைத்தான். குனிந்து யோசித்தான்.

''அப்படியென்றால் இன்று நல்லநேரம் எது'' என்று கேட்டான்.

''போகவேண்டும் என்று தீர்மானித்து விட்டீர்களா.''

''கட்டளை அப்படி இருக்கிறதே.''

''கேரளத்தின் கதி.''

''நீங்கள் பார்த்துக் கொள்ளுங்கள்.''

''என்னால் இயலுமா.''

''சோழப்படை உதவி செய்வார்கள். உங்கள் அந்தணர்கள், உங்கள் மறவர்கள், நாடு வாழிகள் உதவி செய்வார்கள். சேர தேசம் அமைதிக்கு திரும்பிவிட்டது. இங்கு பிரச்சனை ஏதும் இல்லை. அதுவும் தவிர...

''அதுவும் தவிர.''

''ஜடாவர்ம சுந்தர சோழ பாண்டியன் உங்களுக்கு உதவு வான். பாண்டிய தேசத்தை சீரமைத்து விட்டான். ஒரு சிறு துரும்பு கூட அங்கு அசையாது. கூப்பிட்ட குரலுக்கு இரண்டு நாள் பயணத்தில் உங்களை வந்து ஜடாவர்ம சுந்தர சோழ பாண்டியன் பார்த்துக் கொள்வான்.''

''ஜடாவர்ம சுந்தர சோழ பாண்டியன் பார்த்துக் கொண்டால் சரி, எனக்கும் அவருக்கும் பழக்கம் உண்டு. உங்களை சந்திக்கும்

போது நான் அவரை சந்தித்திருக்கிறேன். அவரும் அமைதி யானவர்தான். ஆனால்.''

''என்ன ஆனால்.''

''இராஜாதிராஜர் இங்கு வந்துவிட்டால் நிலைமை அவ்வளவு எளிதாய் இருக்காது.''

''ஏன்?''

''அவர் இராஜேந்திர சோழரைப் போல படபடப்பாக இருக்கிறார். எட்டி உதைத்து பேசுகிறார். உரக்க கத்துகிறார். கைகளை கட்டிக்கொண்டு முறைக்கிறார். இது இங்கு அரு வருப்பை ஏற்படுத்தும். எதிர்ப்பை கிளறும்.''

''எனக்கு புரிகிறது. ஜடாவர்ம சுந்தர சோழ பாண்டியன் தான் உங்களை சந்திப்பானே தவிர இராஜாதிராஜன் வர மாட் டான். நான் ஒரு ஓலை அனுப்பி உங்கள் அபிப்ராயத்தை இராஜாதிராஜனுக்கு தெரிவித்து விடுகிறேன்.

இப்பொழுது சேரதேசம் சுதந்திரமானது, கேரளம் முழு வதும் உங்கள் ஆட்சிக்கு வந்துவிட்டது என்று நான் சொல் கிறேன். இது இராஜேந்திர சோழனின் கட்டளை என்று சொல் கிறேன். அப்போது இராஜாதிராஜன் அதை மீறமாட்டான். ஒரு வேளை இங்கு மறுபடியும் அமைதி குலைந்தால் மறுபடியும் வாளேந்திய அந்தணர்கள் வந்தால் ஜடாவர்ம சுந்தர சோழ பாண்டியனோடு இராஜாதி ராஜன் படையெடுப்பானே தவிர வேறு எந்தவிதமான தொந்தரவும் உங்களுக்கு இருக்காது என உறுதி செய்கிறேன். இது பத்மநாப ஸ்வாமியின் மீது ஆணை யாகச் சொல்கிறேன்.'' அவன் கை உயர்த்தினான். பாய்ந்து சோழ கேரளனை வீர கேரளன் தழுவிக் கொண்டான். கன்னங்களில் முத்தமிட்டான்.

''இது பத்மநாப ஸ்வாமியின் கருணை, எங்களுக்கெல்லாம் நிறைவு, மறுபடியும் சேரதேசம் எங்களுக்கு வாய்த்தது என்பது மிக்க மகிழ்ச்சி. ஒரு கூச்சல் இல்லாமல், குழப்பம் இல்லாமல், வாள் எடுக்காமல், கலவரம் செய்யாமல் மறுபடியும் உங்களிட மிருந்து இதை உங்களுடைய அன்பளிப்பாக நாங்கள் பெற்றுக் கொள்கிறோம். மிக நன்றியோடும், மரியாதையோடும் எங்கள் பிரியத்தை தெரிவித்துக் கொள்கிறோம். சோழ கேரளரே,

இராஜேந்திர சோழருடைய அன்பு எங்களை வியக்க வைக்கிறது. முரடர், கோபக்காரர், முன் கோபி, தூதுவரை பிரம்பால் அடிப்பவர், அந்தணர்களையும், பெண்களையும், கிழவர்களையும் வெட்டிப் போட்டவர் என்றெல்லாம் கேள்விப்பட்ட அந்த மனிதரிடமிருந்து நாங்கள் அன்பைத்தான் பெற்றிருக்கிறோமே தவிர, ஒருகாலும் அவர் முரட்டுத்தனத்தை நாங்கள் பார்த்ததில்லை.

உங்களுடைய முக்கியத்துவத்தை நாங்கள் உணரவில்லை. உங்கள் தந்தை உணர்ந்திருக்கிறார். மிகப்பெரிய போரில் நீங்கள் இல்லாது ஈடுபட முடியாது என்று அவர் தீர்மானித்திருக்கிறார். உங்களை அழைத்திருக்கிறார். நல்லபடி போய் வாருங்கள். இன்று நாள் சுமாராக இருக்கிறது. படையெடுப்புக்கு போகிறவர் நல்லநாள் பார்த்து போக வேண்டும். நல்லநாள் என்று சொன்னால் இன்னும் மூன்று நாட்கள் நீங்கள் காத்திருக்க வேண்டும். நான்காம் நாள்தான் நன்றாக இருக்கிறது. யோகம் சரியாக இருக்கிறது. இப்பொழுது அப்படியில்லை. இப்பொழுது போவதைப் பற்றி தீர்மானிக்க வேண்டியது நீங்கள் தானே தவிர நாங்கள் இல்லை. இப்பொழுது நீங்கள் போக வேண்டுமென்றால் அதற்கு பரிகாரங்களும் நமக்கு அந்தணர்கள் செய்வார்கள். செய்யச் சொல்லட்டுமா.'' வீர கேரளன் கேட்க,

''இப்பொழுதே போகப்போகிறேன். நீங்கள் சொன்னது போல வீட்டிற்குக் கூட போகாமல். என் வீட்டிலுள்ள முக்கியமான பொருள்களை, சோழவீரர்கள் எடுத்து வந்து தஞ்சையில் சேர்க்குமாறு சொல்லிவிட்டு, நானும் என் மெய்க்காவல் படையும் மேலைசாளுக்கியம் நோக்கி போகப் போகிறோம்'' என்று சொல்லி குதிரை ஏறினான்.

மெய்க்காவல் படை அவனை சூழ்ந்து கொண்டது. வீர கேரளன் அவனை பின்தொடர்ந்தான். அவர்கள் சோழ கேரளனின் அரண்மனை வாசலை அடைந்தார்கள். கீழிறங்கினார்கள். தூதுவர்களோடு வேகமாக சோழகேரளன் பேசினான். ஓலையை வாங்கி படித்தான். அந்த ஓலையை வீரகேரளனிடம் நீட்டினான்.

''இப்பொழுது என்ன செய்யலாம். எப்போது கிளம்பலாம்.''

''இன்னும் மூன்று நாழிகை கழித்து கிளம்புங்கள். கொஞ்ச நேரம் மாலை வந்து விடும். சிறிது தூரம் பயணப்பட்டு பிறகு ஓய்வெடுத்துக் கொண்டு செல்லுங்கள். அதற்குள் நான் பரி காரங்கள் ஏற்பாடு செய்கிறேன்.'' சகலமும் வேகமாக நடந்தன. பரிகாரங்கள் நிறைவேற்றப்பட்டன. தயிர் தானம் தரப்பட்டது.

தயிரை தானம் வாங்கிய ஒரு அந்தணர் மட்டும் சட்டியை கையில் வைத்துக் கொண்டு முன்னும், பின்னும் அலைந்து கொண்டிருந்தார். ''என்ன'' என்று நிறுத்தி கேட்டபோது தயங் கினார். ''சொல்லுங்கள்'' என்று வினவியபோது, ''தயிர் கசக்கிறது. அடித்தொண்டையில் கசக்கிறது.'' என்றார். ''கசக்கிற தயிரை கொடுக்கக்கூடாதே'' என்று வருந்தினார். ஆனால் வாங்கிய அந்தணர்கள் அனைவரும் தயிரை வாங்கிய கையோடு நாலா புறமும் சிதறிவிட்டார்கள். மறுபடி கூப்பிட முடியவில்லை. புளிக்காத தயிரை, கசக்காத தயிரை அந்த அந்தணருக்கு தான மாக வழங்கினார்கள். நவக்கிரகத்திற்கான தானியம் வைத்து, நவக்கிரகத்திற்காக கோலம் இட்டு, அந்த கோலத்தின் மீது தானி யத்தை பரப்பி, அந்த கோலத்தில் விதம்விதமான துணிகள் வைத்து, நட்சத்திர தேவதைகளை பாராட்டி வாழ்த்துகள் சொன் னார்கள்.

எதிரே பச்சரிசி பரப்பி, மேலே வெள்ளிக்குடம் வைத்து, அதில் நீருற்றி மேலே கலசம் அமைத்தார்கள். சகல தேவதை களின் சக்தியும் அதில் வந்து சேரட்டும் என்றார்கள். அவனுடைய உடம்பு முழுவதும் தெளிப்பதற்காக. மாவிலை கொத்துகளை சொருகி இருந்தார்கள். அவனை வெளியே போய் கிழக்கு பார்க்க உட்காரச் சொல்லிவிட்டு, அதற்குண்டான மர முக்காலி அமைத்து குடத்தை தூக்கி வந்தார்கள். யார் மேலேயோ இடித்து, தூக்கி வந்து அந்தணன் குடத்தை நழுவவிட்டான். குடம் இன் னொரு ஆளால் கெட்டியாக பிடிக்கப்பட்டது. ஆனால் முக்கால் வாசி ஜலம் தரையில் சிந்திவிட்டது.

இது சரியில்லை. இது சரியில்லையே. வீரகேரளன் தவித் தான். ஆனால் அமைதியாக இருக்கும்படி அவனுடைய மந்திரி மார்களும், சேனாதிபதிகளும் அவனை அடக்கினார்கள்.

''அவன் கிளம்புவது உறுதியாகி விட்டது. சகுனங்கள் சரி யாக இல்லை. தடுத்து நிறுத்த முடியாது. நீங்கள் வேண்டுமானால்

ஒருமுறை வேண்டிக் கொள்ளுங்கள். நாளை கிளம்பலாமே என்று சொல்லுங்கள் அல்லது மூன்று நாட்கள் கழித்து நல்ல யோகத்தில், நல்ல ஹோரையில் கிளம்பலாமே என்று சொல்லுங்கள். மறுத்தால் விட்டு விடுங்கள்.''

தலையில் நீர் தெளிக்கப்பட்டதும், அந்த நீரில் முகம் கழுவிக் கொண்டதும், கழுத்தை உடம்பை சுத்தம் செய்து கொண்டதும் மேலே துணி போர்த்தி அவன் எழுந்தான். மாளிகையின் வாசல் நோக்கி நடந்தான். தன் காலணிகளை போட்டு இறுக்கிக் கொண்டான்.

''அப்பொழுது நான் கிளம்புகிறேன்.'' என்றான்.

''ஒரே ஒரு விண்ணப்பம்.'' சோழ கேரளனை நோக்கி வீர கேரளன் கை கூப்பினான்.

''என்ன?''

''மூன்று நாட்கள் கழித்து கிளம்பலாமே. அப்போது யோகமும், சூலமும் சரியாக இருக்கிறது.'' என்று சொன்னான்.

''என்ன கலவரமாகி விட்டீர்களா. நான் போருக்கு போகிறேன். நேரம், காலம் பார்த்துக் கொண்டு போக முடியாது. என் தந்தை அவசரமாக அழைத்திருக்கிறார். இங்கு நான் ஓய்வெடுக்க முடியாது. மிஞ்சி மிஞ்சி என்ன ஆகும். வீர கேரளரே, நான் மரணமடைவேன். அவ்வளவுதானே. ஆனால் சோழ தேசம் வெற்றியடையும். அது முக்கியமல்லவா. நீர், உங்கள் சேனாதிபதி, உமது மனைவி, உமது குழந்தைகள், உமது குழந்தைகளுக்கு குழந்தைகள் எல்லோருமே மரணமடைவார்கள். மரணம் கண்டு பயப்படுவது அபத்தம் என்று ஸ்ரீகிருஷ்ணர் சொல்லியிருக்கிறார். மரணமடையவே பிறந்திருக்கிறாய் என்று சொல்லியிருக்கிறார். எப்பொழுது மரணம், எப்படி மரணம் என்று நம்மால் தீர்மானிக்க முடியாது. மரணம் பற்றி நெல் முனையளவும் நான் கவலைப்படவில்லை. கிருஷ்ணருடைய வார்த்தைகளை, அவருடைய கீதையை நான் நன்கு அறிவேன். எனவே, நீங்கள் கவலைப்பட வேண்டாம். குடம் சரிந்து கொஞ்சம் நீர் கொட்டிவிட்டது. அவ்வளவுதானே. சப்தம் என் காதில் விழுந்தது. என்காதுகள் கூர்மையானவை. இதைப் பற்றி நான் கவலைப்படவே இல்லை. நான் வடக்கு நோக்கி போகிறேன். வடக்கே சூலம். தயிர் தானம் சரியா. அதற்குத்தானே

தரப்பட்டது. என்ன பிரச்சனை. பரிகாரம் செய்தாகி விட்டது. நாம் போவோம்.''

அவன் தாவி குதிரைமீது ஏறிக்கொண்டான். அவனுடைய குதிரையை மெய்க்காவல் வீரர்கள் சூழ்ந்து கொண்டார்கள்.

''வீர கேரளரே, கேரளத்தை விட்டு போவது வருத்தமாக இருக்கிறது. ஆறு வருடங்கள் இந்த பச்சை, இந்த மலைச் சரிவு, மலைகளூடே போகும் பாதை, இந்த கணவாய்கள் எனக்கு பழக்கமாகிவிட்டன. பாரதப் புழா என் நெஞ்சில் இருக்கிறது. என் நினைவில் இருக்கிறது. எனவே என்னால் கேரளத்தை மறக்கவே முடியாது. ஒருவேளை நான் மரணமடையினும் நான் கேர ளத்தை நினைத்துக் கொண்டே மரணமடைவேன். இந்த கேரளத் தில் பிறக்க வேண்டும் என்று ஆசைப்படுவேன். நான் விடை பெறுகிறேன்'' கையை உயர்த்தி, சடேரென்று முஷ்டியால் நெஞ்சில் குத்திக் கொண்டு ''சோழம் சோழம்'' என்று உரக்க கத்தினான். அவனுடைய வீரர்கள் எதிரொலித்தார்கள். அதே விதமாக தன் வலக்கை முஷ்டியை மடக்கி நெஞ்சில் வைத்துக் கொண்டு மிருதுவாக ''சோழம் சோழம்'' என்று வீரக் கேரளனும் கூவினான். குதிரைகள் துள்ளிப் பறந்தன. புழுதி அந்த இடத்தை சூழ்ந்து கொண்டது.

அவன் எந்த வழியாகப் போவான். யாரை சந்திப்பான் என்று தெரியாது இருந்தது. அதுபற்றி அக்கறைபட வேண்டாம் என்று அவன் தனக்கு துணையாய் இருக்கும் சேர வீரர்களை விடுவித்து விட்டான். ஒருவேளை அவன் போவது இரகசியமாக இருக்க வேண்டும் என்ற எண்ணத்தினாலும் இருக்கும்.

பத்தே வீரர்கள் கொண்ட மெய்க்காவல் படை அவனைச் சுற்றி போவதும் கொஞ்சம் கவலையாகத்தான் இருந்தது.

கேரளத்திலிருந்து வடக்கே உள்ள பாறை பகுதிகள் நிறைந்த கணவாய் வழியாக அவர்கள் பாண்டிய தேசத்தின் வட எல்லையை அடைந்தார்கள். பாண்டிய தேசத்து நூறு பேர் கொண்ட ஒரு படை அவனுக்கு துணையாயிற்று. தாண்டி கங்க தேசம் போனார்கள். அங்கு ஐநூறு பேர் கொண்ட படை அவனுக்கு பின்னே தொடர்ந்தது. இன்னும் சற்று தாண்டி போகையில் குடகிலிருந்து கீழிறங்கி காத்துக்கொண்டிருந்த ஒரு படையும் சோழ கேரளன் என்றழைக்கப்பட்ட மனுக்குல

கேசரிக்கு துணையாயிற்று, ஆயிரத்துக்கு மேற்பட்ட குதிரைப் படை பின்னேவரக் கண்டு முன்னே கம்பீரமாக, சற்று சற்று இளைப்பாறி அவன் குப்பம் தாண்டினான். எரியூட்டப்பட்ட நகரை பார்த்தான். இன்னும் குதிரையை வேகமாக செலுத் தினான். சித்ரதுர்காவிற்கு சற்றுமுன் தன் தகப்பனான இராஜேந் திர சோழனை சந்தித்தான். இரண்டு பேரும் ஒரு வனத்தின் நடுவே நின்று ஆரத்தழுவிக் கொண்டார்கள். மகனை விலக்கி உற்றுப் பார்த்தார்.

''பேரழகனாக இருக்கிறாயே, எத்தனை சேர தேசத்து பெண்களை உண்டாய்'' என்று கேட்டார். அவன் நாணி தலை குனிந்தான்.

''இல்லை. நீங்கள் திருமணம் செய்து வைத்த மலையமான் வகுப்பை சார்ந்த ஒரே ஒரு பெண்ணைத் தவிர, வேறு யாரையும் நான் தீண்டியதில்லை. மலையமான் வகுப்பு பெண் சூலுற் றிருக்கிறாள். மலையமான் தேசத்திற்கு அனுப்பியிருக்கிறேன். மதுரை வழியே அவள் தொண்டை நாட்டிற்கு நகர்ந்திருக் கிறாள். மற்றபடிக்கு வேறு எந்தவிதமான அனுபவங்களும் எனக்கு இல்லை'' என்று சொல்ல, அவர் வாய்விட்டு சிரித்தார்.

''தகப்பன் வேறு, மகன் வேறு, தசரதருக்கு பிறந்த பிள்ளை இராமச்சந்திர மூர்த்தி'' என்று சுற்றியுள்ளோர் உரக்கச் சொன்னார்கள். சொன்னவனை இராஜேந்திர சோழர் அருகே போய் பளீர் என்று அடித்தார்.

''என்னை காம வெறியன் என்கிறாய். அப்படித்தானே.'' என்று சொல்ல,

இன்னும் இரண்டு போடுங்கள் என்று மற்ற அதிகாரிகள் தூண்டிவிட, அவர் அடித்தவனை அணைத்துக் கொண்டு முதுகு தடவி விட்டு மேலே நகர்ந்தார். இடப்பக்கம் அவர் பிள்ளை அவரை சுற்றிக் கொண்டு வந்தான்.

மறுபடியும் மான் தோல் பரப்பப்பட்டது. ''சித்ரதுர்கை தாண்டிப் போகும்போது நாம் துங்கபத்ரை ஆற்றை கடப்போம். அதைத் தாண்டினால்தான் முயங்கி வரும். முயங்கியை எரியூட் டுவது என் எண்ணம். துங்கபத்ரை ஆற்றுக்கும் கிருஷ்ணா ஆற்றுக்கும் நடுவே இருப்பதுதான் மேலை சாளுக்கியத்தின் முக்கியமான பகுதிகள். கிருஷ்ணையின் வடகரையிலும் மேலை

சாளுக்கியம் பரவி இருக்கிறது. துங்கபத்ரையின் தென்கரை யிலும் மேலைசாளுக்கியம் பரவி இருக்கிறது. ஆனால் உண்மை யான மேலைசாளுக்கியம் இவை இரண்டுக்கும் நடுவேதான் இருக்கிறது.

சித்ரதுர்கா பலசமயம் கங்கர்களுக்கும் பலசமயம் சாளுக் கியருக்கும் ஈடுகொடுத்து கப்பம் கட்டி வாழ்ந்திருக்கிறது. பல போர்களை கண்டிருக்கிறது. ஆனால் இந்தமுறை சித்ர துர்காவை தாக்குகிறபோது எதிர்ப்புகளே இருக்காது என்று ஒற்றர்கள் சொல்கிறார்கள். ஆனால் முயங்கியை நோக்கி போகும் போது துங்கபத்ரையினுடைய வடகரையில் மிக பலமான ஒரு படை திரண்டு இருக்கும். நம்மை எதிர்கொள்ளும் என்கிறார்கள்.

மேற்கு தொடர்ச்சி மலையிலிருந்து இரண்டு ஆறுகள் ஒன்று சேர்ந்து பிறகு அந்த இடத்திலிருந்து கிளம்பி கிருஷ்ணா நதியோடு கலக்கிறது. இது ஸ்ரீசைலம். இந்த இடத்தில் நதி ஒடுங்கிவிடுகிறது. நாம் அங்கு போகப்போவதில்லை. மாறாக இந்த இடத்தில் இந்த அர்த்த சந்திர வளைபக்கம் நாம் போகப் போகிறோம். இந்த இடத்தில் வடக்கில் உள்வாங்கி துங்கபத்ரை நதி போகிறது. இரண்டு நதியும் கலந்தாகி விட்டன. ஆனால் இந்த முறை மழையில்லை. அந்த இரண்டு நதிகளும் ஒன்றாக கலந்து இந்த இடத்தில் சேர்ந்து இங்கே வரும்போது துங்கபத்ரை யில் வெள்ளம் பாறைகளை அடித்துக் கொண்டு போகும் வண்ணம் வேகமாக இருக்கும் என்று சொல்கிறார்கள். யானை கள் நீந்த முடியாது என்று சொல்கிறார்கள். ஆனால் இறைவன் நம்மோடு இருக்கிறான். தெற்கே, மேற்கே எங்கும் மழை இல்லை. வறட்சி நிலவுகிறது.

பலத்த, மிக பலத்த மழை எப்போது வேண்டுமானாலும் பெய்யக்கூடும் என்று எச்சரிக்கிறார்கள். ஆனால் வெறும் காற்றுதான் வருகிறது. நட்சத்திரங்களை பார்த்துவிட்டு ஒரு வானவியல் வல்லுனன் நம்மிடையே இருப்பவன் ''இல்லை, மழை வருவதற்கு வாய்ப்பே இல்லை'' என்று சொல்கிறான், இன்னின்ன நட்சத்திரங்கள் இன்னின்ன கிரகங்கள் பலமாக வும், தெளிவாகவும் இருக்கின்றன. வறட்சிதான் இருக்கும். இந்நேரம் மேகத்தால் மறைக்கப்பட்டிருக்க வேண்டிய வானம் துல்லியமாக இருக்கிறது. காற்று சூடாக இருக்கிறது. இந்த முறை

வறட்சி நிச்சயம். எனவே துங்கபத்ரையை எளிதாக தாண்டி விடலாம். அப்படி தாண்டுகிறபோது இன்னவிதமாக தாண்ட வேண்டும் என்று நான் தீர்மானித்திருக்கிறேன்.

இடக்கை பக்கம் இடங்கை வீரர்கள். இந்தபக்கம் கிழக்கு பக்கம் வலங்கை வீரர்கள். நடுவே மற்ற படையினர். இந்த இடது பக்கம் அதாவது துங்கபத்ரையை நோக்கி நிற்கின்ற நமக்கு மேற்கு பக்கம் இடங்கை வீரர்கள் உள்ளே நுழைந்து பாறைகள் போட்டு, பனந்துண்டுகளை நட்டு நீரின் வேகத்தை குறைத் தால் இடுப்பளவு ஆழம், முழங்கால் அளவு ஆழம்தான் நதி ஓடும் என்று சொல்கிறார்கள். அந்த நேரத்தில் நாம் நதியை கடந்து விட வேண்டும்.

யானைகள் வைத்து பாலம் அமைப்பதோ, கயிறு கட்டி நடந்து போவதோ இயலாத காரியம். எனவே, இதுதான் சரி யான வழி, ஒன்பது லட்சம் வீரர்கள் தாண்ட வேண்டுமென்றால் நதியை படகின் மூலம் தாண்ட முடியாது. கயிறுகட்டி நடத்த முடியாது. நடந்துதான் போக வேண்டும். யானையும், குதிரை யும் உள்ளுக்குள்ளே இறங்கிதான் போகவேண்டும். தேர் களும் அப்படித்தான் செல்ல வேண்டும். எனவே, இந்த இடத்தை தாண்டுவதைப் பற்றித்தான் அதிகம் சிந்தனை செய்து உன்னை வரவழைத்தேன். இடங்கை வீரர்களை கலந்து பேசி அங்கு நீர்மட்டத்தை குறைக்கக்கூடிய மிக நம்பிக்கையான ஒரு ஆள் வேண்டுமென விரும்பினேன். உன்னை அழைத்தேன். இந்த செயலை முரட்டுத்தனமான இடங்கை வீரர்களை வைத்துக் கொண்டு நீ செய்ய வேண்டும். அவர்கள் முரட்டுத்தனம் வேலைக்கு உதவும். அதே நேரம் ஒரு ஒழுங்கின்மை இருக்கும். அந்த ஒழுங்கின்மையை சீர் செய்து அவர்கள் முரட்டுத் தனத்தை வேலையில் கெட்டிக்காரத்தனமாக மாற்றி நீர் வேகத்தை குறைத்தால்தான் படைகள் துங்கபத்ரை தாண்டும். துங்கபத்ரை தாண்டினால் வெற்றி உறுதி. துங்கபத்ரையில் பாதிப்படை அடித்துக்கொண்டு போயிற்று என்றால் நமக்கு வெற்றி கிடைப்பது எளிதல்ல. அது எதிரிக்கு சாதகமாகப் போகும்.

சரி. கேரளம் எப்படி இருக்கிறது. சேர தேசத்தை என்ன செய்தாய்.'' அவர் வினவ, அவன் அங்குள்ள நிலைமையைச் சொன்னான்.

''வீரகேரளனிடம் ஆட்சியை ஒப்படைத்துவிட்டேன்'' என்று சொல்லி அவரை ஏறிட்டு பார்த்தான்.

''சரியான வேலை, அதைத்தான் நீ செய்வாய் என்று எதிர்பார்த்தேன். அதேசமயம் ஜடாவர்ம சுந்தர சோழ பாண்டியனை மிகக் கவனமாக அங்கே இருக்கச் சொல். அங்கே ஒரு கண் வைத்துக்கொள்ளச் சொல்.

அந்தணர்களால் ஏற்பட்ட துன்பங்கள் வெகு நிச்சயம் சேர தேசத்து மறவர்களால் நாடுவாழிகளால் ஏற்படாது. ஆறு வருடம் நீ வீர கேரளனோடு பழகியிருக்கிறாய். பாஸ்கர ரவிவர்மனின் மகனான அவன் உத்தமன் என்று கேள்விப்பட்டிருக்கிறேன். பாஸ்கர ரவிவர்மன் தோற்றதுகூட அந்தணர்களால் தானே தவிர அவரால் அல்ல, எனவே சேரதேசம் அமைதியாக இருக்கும் என்பது தெரியும். ஒழுங்காக அடங்கியிருக்க வேண்டும் என்பதற்காகவே கப்பம் கட்டச் சொல்கிறேன். மற்றபடி அவன் கப்பம் இங்கு வந்து ஆக வேண்டியது எதுவுமில்லை.

நன்கு வணிகம் நடக்க வேண்டும். அந்த வணிகத்திற்கு சோழ தேசத்து வணிகர்கள் முன்வரவேண்டும். அவர்களுக்கு நல்ல லாபம் கிடைக்க வேண்டும். அந்தப் பாதை செப்பனிடப்பட வேண்டும். வழியே கொள்ளையர்கள் யாரும் வராத வண்ணம் காக்க வேண்டும் என்பதை மட்டும் வீரகேரளனுக்கு மறுபடியும் ஓலை அனுப்பிவிடு.''

''கேரளத்தில் வழிப்பறி கொள்ளையர்கள் இல்லை. அவர்கள் ஒடுக்கப்பட்டுவிட்டார்கள். அப்படி வழிப்பறியில் பலவிதமாக ஈடுபட்டது பாண்டியர்களே தவிர சேரர்கள் அல்ல. சேரர்களுக்கு அந்த குணம் இல்லை.'' என்று சொல்ல,

''பாண்டியவீரர்கள் என்ன ஆனார்கள்?''

''இல்லை. முற்றிலும் ஒடுக்கப்பட்டார்கள். இராஜாதிராஜன் மறுபடியும் ஒரு வட்டம் வந்து பாண்டியர்களை துரத்தி துரத்தி அடித்தான். பலரும் சிதறி விட்டார்கள். பாண்டிய தேசத்து தச்சர்களும், கருமார்களும், மற்றவர்களும் முல்லைத் தீவுகளுக்குப் போய் அங்கு அமர்ந்து கப்பல் கட்டும் பணியில் ஈடுபட்டு இருக்கிறார்கள். பாய்மரத்திற்கான நெசவு வேலைகள் பாண்டிய தேசத்திலேயே ஆரம்பிக்கப்பட்டிருக்கின்றன.

யானைகளை கடலுக்கு பழக்குவதற்காக ஒரு யானைப் படை நாகையை நோக்கி போயிருக்கிறது. அதை கண்டு பயந்த யானைகளை தட்டிக் கொண்டு குளிப்பாட்ட நமது வீரர்கள் முயற்சி செய்கிறார்கள்.''

''வீரமாதேவியைப் பற்றி ஏதேனும் செய்தி கேள்விப் பட்டாயா.''

''கேள்விப்பட்டேன். மரக்கலத்தில் ஏறி வருகிறபோது புதியமரக்கலம் உடைந்து அவர்கள் தத்தளித்து வந்தார்கள் என்று சொல்லப்பட்டது. இராஜாதிராஜனுக்கும் வீரமாதேவிக் கும் கடும் வாக்குவாதம் ஏற்பட்டது என்றும் நான் கேள்விப் பட்டேன்.''

''எப்படி?''

''ஒற்றர்கள் மூலமாக.''

''அன்னையையே ஒற்றறிந்தாயா.''

''உங்களையே ஒற்றறிந்திருக்கிறேன்.'' என்று அவன் சிரித்தபடி சொல்ல, அவர் பெரிதாக சிரித்து அவன் முதுகில் அறைந்தார்.

''என்ன ஒற்றறிந்தாய் சொல். சரியா, தவறா என்று பார்க்க லாம்'' என்று கேட்க,

''குப்பத்து போர் கோரமாக நடைபெறவில்லை. வெறும் மிரட்டலோடு முடிந்து விட்டது. ஊரை இடித்துவிட்டார்கள். வெறும் மரத்தடியில் தங்கும்படி வைத்துவிட்டார்கள் என்று சொல்லப்பட்டது. தொண்டை தேசத்தில் திருவையாறில் பல நாட்கள் பாடி இறங்கியதும் அங்கு உணவுகளை சேகரித்து தொடர்ந்து வந்து கொண்டிருப்பதும், இப்போது கங்க தேசத் திலிருந்து அரிசி வந்து கொண்டிருப்பதும் அவன் அறிந்ததாக சொன்னான். ஒருவேளை துங்கபத்ரையை தாண்டிவிட்டால் உணவுக்கு கவலையே இல்லை. வெகுநிச்சயம் அங்குள்ள உணவுகளை பண்டாரம் உடைத்து வாரிக் கொள்ளலாம். சாளுக் கிய மக்களையே வைத்து உணவு தயார் செய்து கொள்ளலாம் என்று சொல்லப்பட்டது. அவன் அறிந்தவற்றை கொட்டி யதும், அவர் மெல்ல வாய் பிளந்தார்.

''நல்லது. திறம்பட வேலை செய்திருக்கிறாய். ஆனால் இதில் ஒற்றறிவு என்ன, வெறும் தகவல்தானே. இதை யார் மறைக்கப் போகிறார்கள். ஒற்றறிவது என்பது அரசாங்கத்தில் இரகசியமாக நடக்கின்ற வேலைகளை தெரிந்து கொள்வது. நிர்வாகத்தின் வேலைகள்தான் தெரிந்து கொண்டிருக்கிறாய். அரசின் இரகசியமான வேலைகள் ஏதும் தெரிந்து கொண்டாயா.''

அவர் கூர்மையாக பார்த்தபடி வினவினார்.

''அரையன் இராஜராஜன் இராஜராஜ நரேந்திரனை கடுமையாக கோபித்துக் கொண்டார். என்னுடைய நண்பரும், மிகச்சிறந்த போர் வீரருமான உத்தமசோழமிலாடுடையார் இறந்தபோன விதத்தை நான் அறிந்துகொண்டேன். மிலாடுடையார் எனக்கு வாள் பிடிக்க சொல்லிக் கொடுத்தவர். என் குருநாதர். எனக்கு குதிரையேற்றம் சொல்லிக் கொடுத்தவர். சிறு வயதில் என்னை தோளில் தூக்கி விழாக்களுக்கு அழைத்துப் போனவர். எந்த உணவையும் தான் சாப்பிட்ட பிறகே எனக்கு கொடுப்பவர். அவரோடு இன்னொரு தளபதியான இராஜராஜபிரம்மராயரும் இன்னொரு தளபதியான உத்தம சோழகோனும் இறந்துபோனார்கள். அநியாயமாக கொல்லப்பட்டார்கள். நாம் கவனமின்றி இருந்துவிட்டோம் என்றும் எனக்கு சொல்லப்பட்டது.''

''வேங்கி தேசத்து பொக்கிஷம் கங்கே யாதவால் சூறையாடப்பட்டிருக்கிறது. நெல் முனை அளவு கூட தங்கம் இல்லை. எந்தப் பொருளும் இல்லை. உடைந்த சிம்மாசனமே அங்கு விடப்பட்டிருக்கிறது. இராஜராஜ நரேந்திரன் என்ன செய்வது என்று அறியாமல் எல்லோருக்கும் பயந்தபடி குத்திட்டு உட்கார்ந்திருக்கிறான். சகலமும் கொள்ளையடித்துவிட்டு முயங்கியை நோக்கி கங்கே யாதவ் போய்விட்டான். முயங்கியில்தான் ஜெயசிம்மனும் இருக்கிறான். எனவே மிகப் பெரிய போர் அங்கு நடைபெற வாய்ப்பிருக்கிறது என்றும் கேள்விப்பட்டேன்.''

''அடடா, எங்கோ மலை தேசத்தில் உட்கார்ந்து இவ்வளவு கிடைத்திருக்கிறதே உனக்கு, எவ்விதம், யார் உன்னுடைய ஒற்றர்கள்.''

''அதை எப்படி நான் சொல்ல முடியும். சொல்ல முடியாது. என் ஒற்றர்களில் எல்லாவிதமானவர்களும் இருக்கிறார்கள்.

வணிகர்களும் இருக்கிறார்கள். அந்தணர்கள் இருக்கிறார்கள். மறவர்கள் இருக்கிறார்கள். ஏன் பஞ்சமர்களைக் கூட நான் ஒற்றர்களாக வைத்திருக்கிறேன். அவர்கள் சேர தேசத்திற்கு வியாபாரம் செய்வது போல, ஷேத்ராடானம் செய்வது போல வருகிறார்கள். பஞ்சமர்கள் கழுதைகள், குதிரைகள் விற்பது போல சேர தேசத்திற்கு வருகிறார்கள்.

பெரிய கழுதை கூட்டம் வந்திருக்கிறது என்று தெரிந்ததும் நான் அங்கே போய்விடுவேன். அங்கே கழுதையை ஓட்டி வருகின்ற பஞ்சமர்கள் நடுவேயிருந்து ஒருவன் என்னைத் தேடி வருவான். இரகசியமாய் சில சொற்கள் சொல்வான். நான் அவனை தனியே பிரித்து இரவு நேரம் எங்கேனும் சந்திப்பேன். அப்போது அவன் தனக்குத் தெரிந்த தகவல்களைச் சொல்வான். அனேகமாக பஞ்சமர்கள் சொல்லும் தகவல்கள்தான் சரியாக இருக்கின்றன.''

''இராஜாங்க விவகாரங்களை யார் சொல்கிறார்கள்?''

''வணிகர்கள் சொல்கிறார்கள். அவர்களுக்கு சகலமும் தெரிந்திருக்கிறது. பஞ்சமர்களிடமிருந்து படைபலத்தையும், மக்களுடைய தன்மையையும், அவர்களுடைய உணர்வுகளையும் கண்டு கொள்கிறேன். வணிகர்கள் அரசருடைய நடவடிக்கைகளை கவனித்து எனக்கு சொல்லிவிடுகிறார்கள்.''

''மறவர்களிடமிருந்து என்ன தகவல் வரும்?''

''அரசரின் மனோதிடம் பற்றி வரும். இராஜராஜ நரேந்திரன் குலைந்துவிட்டான் என்றாலும் அவரை மிக வேகமாக அரையன் ராஜராஜன் கடிந்து கொண்டார் என்றும் மறவர்கள் மூலமாகவே எனக்கு செய்தி வந்தது. பொக்கிஷ அறை குப்பையாக இருக்கிறது என்பதும் அவர்கள் மூலமாகவே தெரிந்து கொண்டேன்.''

''ஆக, இந்த அறிதலின் மூலம் உன்னுடைய முடிவு என்ன?''

''நமக்கு வேலை பளு கூடிக்கொண்டே போகிறது அப்பா.'' அவன் சொல்ல, அவர் எம்பி அவன் தோளைத் தொட்டார்.

''சரியான வார்த்தை. மிக மிக அதிகமாக நமக்கு பொறுப்புகள் கூடிக்கொண்டு வருகின்றன. வேங்கியை எப்படி தூக்கி நிறுத்தப் போகிறோம் என்று தெரியவில்லை. எங்கிருந்து பொக்கிஷத்தை கொண்டு வரப் போகிறோம் என்று எனக்குத் தெரியவில்லை. தஞ்சையிலிருந்து ஒரு பண்டாரத்தை திறந்து வெறும்

நெல்லும் பருப்பும் அங்கு குவிக்கலாமா என்று யோசித்துக் கொண்டிருக்கிறேன்.''

''வேறு எங்கிருந்து எடுத்துப் போவீர்கள். தொண்டை நாட்டிலிருந்தா.''

''இல்லை. கங்க தேசத்திலிருந்து எடுத்துப் போகலாம்.''

''தயவு செய்து அப்படிச் செய்யாதீர்கள். உங்களுடைய பொருளை கொண்டு போய் உங்களுடைய மருமகனுக்குக் கொடுங்கள். கங்க தேசத்தினுடைய பொக்கிஷத்தை நீங்கள் திறந்து எடுத்தால் கங்க மக்கள் உங்களை விரும்ப மாட்டார்கள்.''

''அனந்த பத்மநாப ஸ்வாமி கோவிலுக்குப் போய் இது பத்மநாபனுக்கு சொந்தமான பொக்கிஷம். நான் தொட மாட்டேன் என்று கைகள் தட்டி வேட்டி உதறி வந்தீர்களே அன்றைய தினத்திலிருந்து சேரர்கள் அமைதியாகிவிட்டார்கள். ஒருவேளை நீங்கள் அங்கு கை வைத்திருந்தால் இப்போது கூட அங்கு இருந்து எதிர்ப்பு வந்திருக்கும். எனவே ஒருபொழுதும் கங்க தேசத்து பொக்கிஷத்தில் கை வைக்காதீர்கள். நல்ல பாதுகாப்போடு நமது பெரிய பண்டாரம் வேங்கி நோக்கி போகட்டும். அல்லது...''

''அல்லது..'' அவனை நோக்கி தலையசைத்துக் கேட்டார்.

''கோவேறு கழுதைகளை ஓட்டிக் கொண்டு போகும் பஞ்சமர்களை அரையன் ராஜராஜனிடம் ஒப்படையுங்கள்.''

''புரியவில்லை.''

''கோவேறு கழுதைகளில் வலதும், இடதும் ஏதேனும் சாமான்கள் இருக்கட்டும். கழுத்தில் அல்லது அடிவயிற்றில் அவைகளுக்குத் தேவையான கொள்ளோ, புல்லோ இருக்கும். அந்த இடத்தில் கழஞ்சுகளை வைத்துவிடுங்கள். கழஞ்சுகளை கோவேறுக் கழுதைகளில் எந்த பாதுகாப்பும் இல்லாமல் மூன்று, நான்கு வீரர்களை மட்டுமே வைத்து அதுவும் நன்கு சண்டையிடும் வீரர்களை வைத்து பஞ்சமர்களை நம்பி கொடுத்து விடுங்கள். அவர்கள் கொண்டு போய் சேர்த்துவிடுவார்கள். அப்போது நல்ல பொக்கிஷம் சேரும்.

பிறகு வெள்ளிப் பாளங்களை யானைகள் மூலம் அனுப்புங்கள். அவைகளும் அமைதியாகப் போய் சேர்ந்துவிடும். உணவு வகைகளை தொண்டை தேசத்திலிருந்து அனுப்புங்கள் அல்லது கீழைச்சாளுக்கியத்தின் கிழக்கு பகுதியிலிருந்து சம்பாதித்துக் கொள்ளுங்கள். உழவர்களுக்கு நல்ல காசு கொடுங்கள். அரண்மனை பண்டகசாலையை நிரப்பி வையுங்கள். இன்னொரு வேலையும் செய்யலாம்.''

''என்ன?''

''உங்கள் பொக்கிஷத்திலிருந்து புத்தர் சிலைகளையோ அல்லது முன்பு மேலைச்சாளுக்கியத்திலிருந்து, பாண்டிய தேசத்திலிருந்து கொள்ளை அடித்த பெண் சிலைகளையோ எடுத்துக் கொண்டு போய் அங்கே உருக்கி அங்கே ஒரு அக்கச்சாலை அமைத்து நாணயங்கள் அடித்து சோழதேச நாணயங்கள் அடித்து கொடுத்துவிடுங்கள். நாணயங்களாக எடுத்துப் போகாமல் சிலைகளாக, தங்கப் பாளங்களாக எடுத்துக் கொண்டு போகலாம். தங்கப் பாளங்களின் மீது கருப்பு வர்ணம் தீட்டிவிடுங்கள். சந்தன கட்டைகளுக்கு நடுவே மாட்டு வண்டிகளில் எடுத்துச் செல்லுங்கள். செம்மர கட்டைகளை துளையிட்டு அதற்குள் தங்கப் பாளங்களை சொருகிவிடுங்கள். மரங்கள் போகிறது என்று மற்றவர்கள் கவனிக்கட்டும். வழியே யாரும் தடுக்காது இருக்கட்டும். மிகப் பெரிய படையை நீங்கள் இதற்கு அனுப்ப வேண்டாம். அவை போருக்கு தேவை. சிறிய காவல் போதும். இது போகிறது என்று தெரியாமல் செய்வதற்கு சோழ தேசத்தில் பொறுப்பானவரை சொல்லிவிடுங்கள்.

ஏன் என் தமையன் இராஜராஜாதித்தன் இதைச் சீராக செய்து முடிப்பார். சோழ தேசத்து செல்வத்தால் சோழ தேசத்து சீர் என்றபடியாக இந்த விஷயங்களை வேங்கி தேசத்து பொக்கிஷத்தில் கொடுத்து..'' அவன் பேச்சு நிறுத்தினான்.

''கொடுத்து.'' மறுபடியும் தலையசைத்து அவனையே பார்த்தார். அந்த வேங்கி தேசத்து பொக்கிஷ அறைக்கு காவலாக அரையன் ராஜராஜனை நியமியுங்கள். பொக்கிஷத்தில் இன்னின்ன இருக்கிறது என்ற தகவல் மட்டும் இராஜராஜ நரேந்திரனுக்கு போகட்டும். அதிலிருந்து ஒரு காசு கூட எடுக்க முடியாது. அவையெல்லாம் சோழ தேசத்து கணக்கு. அரையன் ராஜராஜன் பொறுப்பு.''

''அடேயப்பா. என்னடா வயது உனக்கு. இருபத்து நாலு அகவைதானே. இவ்வளவு விவரமாகப் பேசுகிறாயே எப்படி.''

''பாடமப்பா.''

''எங்கு கற்ற பாடம். என்னிடமா.'' முகம் மலர்ந்தார்.

''இல்லை.'' மறுத்தான்.

''ஏனடா அப்படிச் சொல்கிறாய்.''

''உங்களிடமிருந்து நான் வீரம் கற்றேன். மற்றவிதமான பாடங்கள், நிதானமாக இருப்பதும், நல்ல பழக்கங்கள் கற்றதும், கணிதம் கற்றதும், நிர்வாகம் கற்றதும் நான் சேர தேசத்து அந்தணர்களிடம் கற்றேன். சேர தேசத்து நிர்வாகத்தில் முக்கியமான இடத்தில் அந்தணர்கள் இருக்கிறார்கள். அவர்கள் வாளேந்தாத அந்தணர்கள்.

அவர்களிடம் பேசினால் பலதும் புரிந்துகொள்ளலாம். சேர தேசத்து நாடுவாழிகள் உண்மையானவர்கள். நம்பிக்கைக்கு உரியவர்கள். பொய் சொல்ல வெட்கப்படுபவர்கள். அவர்களிடமிருந்தும் நான் பல்வேறு விஷயங்களை கற்றேன். என்னை சேர தேசத்திற்கு அனுப்பியது என்னை சிறப்புடையவனாக்கியது. உங்களுக்கு நன்றி சொல்ல விரும்புகிறேன்.'' அவர் கால் தொட்டு நெற்றியில் தடவிக் கொண்டான்.

அவர் பெருமையுடன் மகனைப் பார்த்தார். அவன் மீது அவருக்கு காதல் பொங்கியது. திரும்பி பரவையைப் பார்த்தார்.

பரவை வானம் நோக்கி ''இது கடவுளின் பிள்ளை'' என்று சொன்னாள்.

ஒரு வீரனை வரவழைத்து, பரவைக்கு பரிசு கொண்டு வந்திருப்பதாக சொன்னான். வீரன் கொண்டு வந்த துணி மூட்டையைப் பிரித்தான். உள் துணியை நீக்கினான். நீண்ட நெடுஞ்சாண் கிடையாக சிவபூஜை செய்கின்ற வண்ணம் இருக்கின்ற அனந்த சயனப் பெருமாளுடைய உருவம் சந்தனக் கட்டையில் செதுக்கப் பட்டிருந்தது.

மிக ஆவலோடு பரவை அதை வாங்கி கண்ணில் ஒற்றிக் கொண்டாள். இராஜேந்திர சோழரும் ஆவலோடு அதை தடவிப் பார்த்தார்.

''அற்புதமான வேலை. அற்புதமான வேலை'' என்று வியந்தார்.

''எனக்கென்னடா கொண்டு வந்திருக்கிறாய்'' என்று கேட்க, அவன் இன்னொரு வீரனை நோக்கினான்.

தங்கப் பிடி போட்ட சிறிய கட்டாரி, அவருக்கு பரிசாக தரப் பட்டது.

அதை வாங்கி கண்ணில் ஒற்றிக் கொண்டு பூமியில் கீறி பிறகு உறையிலிட்டு தன்னுடைய இடுப்பில் சொருகிக் கொண்டார். அவருக்கு மகனின் அன்பு புரிந்தது. பெருமிதமாய் இருந்தது.

அன்று இரவு அவனோடே உண்டார். அன்று இரவு ஒரே கூடாரத்தில் தகப்பனும், மகனும் அடுத்தடுத்த கட்டிலில் படுத்து தூங்கினார்கள். இரவு வெகுநேரம் படுத்தபடியே பேசிக் கொண்டிருந்தார்கள். விடிந்ததும் சோழக் கேரளனான மனுக்குல கேசரி எழுந்து கொண்டான். இராஜேந்திரர் அயர்ந்து தூங்கினார்.

''வயதாகி விட்டதப்பா உனக்கு.'' அவன் அருகே போய் அவர் தலையை தடவி நெற்றியில் முத்தமிட்டான். அவர் நெளிந்தார். இன்னும் ஆழ்ந்து உறங்கினார். அவன் குளித்து, சிவபூஜை முடித்து அனந்தபத்மநாப ஸ்வாமியை நெஞ்சில் ஸ்தோத்தரித்து அருகே வரும்போது அவர் எழுந்து உட்கார்ந்து கஞ்சியும், ஊறு காயுமாய் காலை உணவு முடித்துக் கொண்டிருந்தார்.

''குளிக்கவில்லையா'' என்று கேட்க, ''சிறிது நேரம் பொறுத்து குளிப்பேன். வெய்யில் ஏற வேண்டும்'' என்றார்.

அவன் சிரித்தான். ''வயதாகிவிட்டதப்பா உனக்கு'' என்று மறுபடியும் மனதிற்குள் சொல்லிக் கொண்டான்.

ஐம்பத்தாறு ஒரு வ''ேதே அல்ல. ஆனாலும் இடையறாத போரினால், சரியான உணவின்மையால், சரியான ஓய்வின்மையால், சரியானபடி தீர்மானம் செய்ய துணைக்கு ஆள் இல்லாமையால் அவர் பசியினாலும், அதிக வேலையினாலும் களைப் படைந்தவராய் இருந்தார். முப்பது வயதில் இந்த களைப்பு இல்லை. அப்பொழுது மாதாண்ட நாயகர். நாற்பது வயதில் களைப்பு இல்லை. அப்பொழுது இளவரசர். நாற்பத்தைந்து வயதில் சக்ரவர்த்தியான பிறகு மும்முரமாக பல போர்களில் ஈடுபட்டு திரும்பியபோது இராஜராஜர் தளர்ந்திருப்பதைக் கண்டு

என்ன செய்வதென்று தெரியாமல் திகைத்து நின்றார். நாற்பத்தியெட்டு வயதில்தான் இராஜேந்திரருக்கு அரச பதவி கிடைத்தது. தகப்பனாரோடு கூட்டாக சேர்ந்து இரண்டு வருடங்கள் ஆட்சி செய்தார். அவர் சுதந்திரமானது அவருடைய ஐம்பதாவது வயதில்தான். அதுவரை அவர் அனுபவித்த நிர்ப்பந்தங்கள், சுமைகள் ஏராளம். ஏராளம்.

தகப்பன் இராஜராஜன் தன்னுடைய இளமைக் காலமெல்லாம் தேசாந்திரியாக யாரையோ ஆளவிட்டு பிச்சைக்காரனாக அலைந்து கொண்டிருந்தார். மகனோ எந்நேரமும் போர் செய்பவனாக, போர் படைக்கு தலைமை ஏற்கும் மாதாண்ட நாயகனாக காடு மேடு சுற்றி வந்து ஐம்பதாவது வயதில்தான் சக்ரவர்த்தி என்று சிங்காசனத்தில் அமர்ந்தார். அப்பனும், பிள்ளையும் பதவி பிடிக்க மத்திம வயது தாண்டிதான் முடிந்திருக்கிறது. ஆனால் இந்த தொந்தரவெல்லாம் தன்னுடைய மகன்களுக்கு வரக்கூடாது என்று இராஜேந்திரர் மிக முக்கியமான கவனம் வைத்திருந்தார்.

இராஜாதிராஜனை அவர் இளவரசாக்கினார்.

இளம் வயதிலேயே பதவி கொடுத்து கௌரவித்தார். இனி எனக்குப் பிறகு அரசன் இவன்தான் என்று திட்டவட்டமாக செய்துவிட்டார். எனவே, சகோதரர்களுக்கிடையே எந்த பிணக்கும் இல்லாமல் யாரும் யாரையும் தூண்டிவிட்டு கலகம் செய்யாமல் சோழ தேசம் அமைதியாக இருந்தது.

உத்தமசோழரா, அருண்மொழி தேவரா என்ற பதட்டங்கள் சோழ தேசத்தை சீர்குலையச் செய்தன. அப்படியில்லை. எப்பொழுது ராஜராஜன் பதவி விலகுவார். எப்பொழுது இராஜேந்திரர் சக்ரவர்த்தி ஆவார் என்ற கேள்விகள் இடையறாது சோழ தேசத்தில் எழுப்பப்பட்டிருக்கின்றன. இனி அப்படியில்லை. இனி இளவரசன் இராஜாதிராஜன். அவன்தான் சக்ரவர்த்தி. அவனுக்குப் பிறகு இளவல் இராஜேந்திரன். அவனுக்குப் பிறகு இரண்டாம் இராஜேந்திரன். அவனுக்குப் பிறகு சோழ கங்கன் என்கிற நான்காவது பிள்ளை. அவனுக்குப் பிறகு சோழ இலங்கேஸ்வரன் என்கிற ஐந்தாவது பிள்ளை. அதற்குப் பிறகு ஜடாவர்ம சுந்தர சோழ பாண்டியன் என்கிற ஆறாவது பிள்ளை. அவனுக்குப் பிறகு சோழ கேரளன் என்றழைக்கப்பட்ட மனுக்குலகேசரி.

மனுக்குலகேசரிக்கு தெளிவாகப் புரிந்தது. மற்றவருக்கும் புரிந்தது. இப்போதைக்கு சோழ தேசத்திற்கு சக்ரவர்த்தியாக அவர்கள் ஆக முடியாது. ஆயுசு பரிபந்தமும் அது நடக்காது. ஒருவேளை இளவல் இராஜேந்திரன் அந்த பதவிக்கு வரலாம். அவன் ஜாதகத்தில், அவன் அங்க லட்சணத்தில் சக்ரவர்த்தி ஆவான் என்று சொல்லப்பட்டிருப்பதாக கேள்விப்பட்டிருக் கிறார்கள். மற்றவர்கள் ஜாதகத்தில் இல்லை என்றும் சொல்லப் பட்டிருக்கிறது.

அதனாலென்ன, என்னைவிட என் தமையனே அரசாட்சி செய்ய தகுதியானவன் என்ற எண்ணங்கள் மற்ற சகோதரர் களுக்கு இருப்பதால், அப்படி வளர்க்கப்பட்டதால், அப்படி சொல்லப்பட்டதால், அப்படி அறிவூட்டப்பட்டதால் எல்லோரும் அமைதியாக இராஜாதிராஜனுக்கு துணையாக இருந்தார்கள். இராஜேந்திரருடைய வேகம் இராஜாதிராஜனிடம் இருக்கிறது என்பதை நன்கு புரிந்து வைத்திருந்தார்கள்.

பாண்டிய தேசத்தை தாக்கி, அதன் வலிவை பெரிதும் குறைத்த வீரத்தை இராஜாதிராஜனிடம் கண்டு மிகவும் பாராட்டி னார்கள். ஒவ்வொருவரிடம் ஒவ்வொரு குறை இருந்தது. ஆனால் இராஜாதிராஜன் தந்தையைப் போல் முழுதாய் இருந்தான். எல்லா வற்றிலும் நன்கு முயற்சி செய்து தேர்ச்சி பெற்றவனாய் இருந் தான். மற்ற சகோதரர்களும் அவனை வணங்கினார்கள். சில சமயம் சோழ கேரளனும், சோழ கங்கனும், சோழ லங்கேஸ் வரனும் தன்னுடைய பதவிக்கு ஏற்றவண்ணம் நடந்து கொண்டார் கள். தகப்பனுக்கு பெயர் சேர்த்தார்கள்.

இராஜேந்திர சோழர் கொடுத்து வைத்தவர், உத்தமமானவர் என்று ஊர்மக்கள் வியக்க, அவர்கள் ஆட்சி செய்தார்கள்.

''நாளை உனக்கு ஓய்வு. நாளை மறுநாள் நாம் சித்ரதுர்கை நோக்கி பயணப்படுகிறோம்.''

''நான் இப்பொழுதே தயாராக இருக்கிறேனே.''

''இல்லை. உனக்கு ஓய்வு தேவையில்லை. உன் படை களுக்கு தேவை. வெகுநாள் உனக்காக காத்திருந்து குடகுமலை வீரர்கள் சோர்ந்து போயிருக்கிறார்கள். எனவே ஒட்டுமொத்த படையும் அமைதியாக இருக்க வேண்டும். ஒற்றர்களை நான்

அனுப்பியிருக்கிறேன். சித்ரதுர்கையைப் பற்றி தகவல்கள் வந்து கொண்டேயிருக்கின்றன.

சித்ரதுர்கையில் ஒரு பெரிய படை நின்று கொண்டிருக் கிறது. ஆனால் பின்னடையும் என்று சொல்கிறார்கள். சித்ரதுர்கை யைத் தாண்டி காடுகளூடே, வயல்களூடே, தோப்புகளூடே போனால் இரண்டு ஆறுகள் ஒன்றாக சேர்ந்து துங்கபத்ரை பெரும் நதியாகப் பரவி, அந்த பெரும் நதி ஏரியாக மாறி, அந்த ஏரி மறுபடியும் குறுகி ஒரு இடத்தில் தாவுகிறது. அந்த இடத்தை நோக்கி நாம் நகர வேண்டும். அங்கிருந்து கிழக்காக அறுபது கல் நகர்ந்தால் முயங்கி வந்துவிடும். நாம் கரையை தாண்ட வேண்டிய இடம் இது. அந்த ஏரிக்குப் பிறகு வருகின்ற ஆறு, ஆற்றினுடைய வேகம் ஏரியால் மட்டுப்பட்டு ஏரியிலிருந்து சிறிய மதகு கட்டி வருகிறது. ஆற்றில் தண்ணீர் இருந்தால் அந்த இடம் வெள்ளமாக இருக்கும். ஆனால் ஆற்றில் தண்ணீர் இல்லை யென்றால் அந்த தண்ணீர் அந்த ஏரியில் தங்கிவிடும். அந்த ஏரி யிலிருந்து வருகின்ற தண்ணீர் இன்னும் குறைவாக இருக்கும். இன்னும் குறைவாக இருந்த இடத்தில் இந்த அர்த்த சந்திர வளைவு அதாவது வடக்கு நோக்கி உள்ளடைந்த வளைவு இடத் தில் நாம் தாண்டுவோம்.

நம் ஒன்பது லட்சம் படைவீரர்களும் ஒருசேர அங்கே இறங்கி தாண்டுவோம். அங்கே நம்மை தடுக்க கங்கே யாதவ் முயற்சி செய்வான். உள்ளுக்குள் நுழையாது இருக்க தந்திரம் செய்வான். மூர்க்கமாக தாக்குவான். இந்த இடத்தில் போர் அதிகம் நடக்கும்'' என்று அவர் சொல்ல, அவன் துங்கபத்ரை ஆற்றை மிகக் கவனமாக பார்த்தான்.

''இங்கிருந்து ஆறுகள் சேருகின்றன. ஆறுகள் சேருகின்ற இடத்திலிருந்து கிட்டத்தட்ட அறுபது கல் தாண்டி ஒரு ஏரி உருவாகிறது. அந்த ஏரியில் இந்த ஆற்றின் வெள்ளம் இறங்கு கிறது. ஆற்றினுடைய வெள்ளம் ஏரியில் இறங்கியதால் ஆற்றி னுடைய வேகம் மட்டுப்படுகிறது. ஏரி முடிந்த இடத்தில் மறுபடியும் ஆறு துவங்குகிறது. இந்த ஆறு துவங்கிய இடத்தில் முன் னிருப்பது போன்ற வேகம் இருப்பது இல்லை, மதகுகள் வேறு கட்டப்பட்டு இருக்கிறது. அந்த மதகை திறந்துவிட்டாலும் நம்மால் அந்த ஆற்றை தாண்ட முடியும். ஏனெனில் இந்த முறை

மழை இல்லை" என்று பல தளபதிகள் அவனுக்கு விளக்கிச் சொன்னார்கள்.

அவன் வரைபடத்தை முறைத்து பார்த்தபடியே உட்கார்ந் திருந்தான்.

சோழ கேரளனை பார்க்க படைவீரர்கள் ஆசைப்பட்டார்கள். அவன் குதிரை ஏறி சோழப்படையை வலம் வந்தான். தேர்ப் படையை மிக ஆச்சரியத்தோடு நோக்கினான். யானைப் படை களை தடவிக் கொடுத்தான். அருண்மொழிப்பட்டரை வழியில் சந்தித்து தழுவிக்கொண்டான். எப்படி இருக்கிறீர்கள் என்று நலம் விசாரித்தான். சேர தேசத்தைப் பற்றி சுருக்கமாகச் சொன்னான்.

"மேலோட்டமாகப் பார்த்துக் கொண்டு போகிறீர்களே. இன் னும் ஒவ்வொரு யானையாக பார்க்க வேண்டாமா." அருண்மொழி சொன்னான்.

"யானைகளை கவனிப்பதில் என்ன இருக்கிறது. இது தந்திர மான யுத்தம். ஆனால் யானைகளை முழுமையாக நம்பி நாம் போரில் இறங்கக்கூடாது. இந்த இடத்தில் ஆறு தாண்ட வேண்டும் என்றால் இராஜேந்திர சோழர் சொன்ன இடத்தில் போர் நடக்கும் என்றால் நம்முடைய காலாட்படை தான் மிக முக்கியமான இடத்தைப் பெறும்.

நான் சொல்லட்டுமா. எனக்கு அவர்களை அறிமுகப்படுத் துங்கள். அவர்களுக்கு நடுவே நான் பேச விரும்புகின்றேன்." அவனுக்கு வாளும், வேலும், கேடயமும் தரித்த செருப்புகள் அணிந்த, கவசங்கள் அணிந்த காலாட் படையினர் அறிமுகப் படுத்தப்பட்டார்கள்.

"இது மதுராந்தக தெரிந்த கைக்கோளப்படை, இந்த பக்கம் இருக்கிறார்களே இவர்களெல்லாம் கோதண்டராமன் படை. அதைத் தாண்டி அந்த வனத்திலே தங்கியிருக்கிறார்களே அவர்கள் உத்தமசீலி மங்கலத்துப் படை. நேர் எதிரே நீங்கள் தாண்டிப் போனால் குஞ்சரமல்லர் படை வரும். உங்கள் வலப் பக்கம் போகின்ற வழியில் கோதண்டராம தெரிந்த கைக்கோளப் படை இருக்கிறது. நமக்குப் பின்னே நானாதேசிகப் படை. இன்னும் தாண்டி உள்ளே போனீர்கள் என்றால் அந்த ஆரம்பத் தில் அதாவது காடுவெட்டிகளுக்குப் பிறகு போகிறவர்கள் மூன்று கை மாசேனைப்படை. அவர்கள்தான் முதலில் தாக்குவார்கள்."

''நல்லது, நாம் மூன்று கை மாசேனைப் படையை நோக்கிப் போவோம். அங்கிருந்து மறுபடியும் பின்னடைந்து ஒவ்வொரு வராக பார்ப்போம்'' என்று சொல்லி அவன் குதிரையை விரட்டினான். அவனுக்குப் பின்னே அருண்மொழிப்பட்டனும், பாண்டியன் ஸ்ரீவல்லபனும் இன்னும் சில தளபதிகளும் விரைந்தோடினார்கள். மூன்று கை மாசேனைப் படை அவனை ''சோழம் சோழம்'' என்று கத்தி வாள்களை உயரே தூக்கி தலைப்பாகை கழற்றி வீசி வரவேற்றது. அவன் எதிரே வாளை குத்திட்டு மண்டியிட்டது. நிசப்தமாக மூவாயிரம் வீரர்களுமே அசையாமல் மண்டியிட்டதை பார்த்து அவன் கை உயர்த்தினான். ''சோழம்'' என்று உரக்க கத்தினான். அவர்கள் எழுந்து மறுபடியும் ''சோழம் சோழம்'' என்று பிளிறினார்கள்.

அந்தப் படையினூடே குதிரையை செலுத்தி ஒவ்வொரு வீரனாக அவன் பார்த்துக் கொண்டு வந்தான். உபதளபதிகளை ஒன்றிணையுங்கள் என்று உத்தரவிட்டான். உபதளபதிகள் ஒன்றிணைந்தார்கள். அவன் என்ன செய்கிறான் என்று அவ்வப்போது இராஜேந்திரருக்கு தெரிவித்துக் கொண்டிருந்தார்கள். உபதளபதிகளுக்கு நடுவே ஆசனத்தில் ஏறி அமர்ந்து கொண்டான். உப தளபதிகளுக்குப் பின்னே அவனைச் சுற்றி மூன்று கை மாசேனைப் படை இருந்தது. அவர்களுடைய தலைப்பாகை நீல வண்ணத்தில் இருந்தது. இடுப்பில் வாளும், கட்டாரியும் வைத்திருந்தார்கள். எல்லோரும் அகலமாக, முரடர்களாக, பெரும் மீசை வைத்தவர்களாக, குடித்துவிட்டு சிவந்த கண்கள் உடையவர்களாக, வெறும் கை போதும் அடித்துக் கொல்வதற்கு என்று சொல்வதுபோல அகலமான காப்பு காய்த்து உள்ளங்கை உடையவர்களாக, நன்கு உண்டு கொழுத்தவர்களாக இருந்தார்கள். பயம் என்பதே அவர்கள் கண்ணில் தெரியவில்லை.

''நிசப்தமாக நீங்கள் மண்டியிட்ட அமைதி எனக்கு பிடித்திருக்கிறது. ஆனால் இந்த அமைதி மட்டும் உங்களுடைய கட்டுக்கோப்பை காட்டிவிடாது. போர் செய்யும் முறையிலும் கட்டுக்கோப்பு தேவை. நீங்கள் என்னவிதமான அமைப்பில் போர் செய்யப் போகிறீர்கள். பட்டையாக பத்து பேராக நுழையப் போகிறீர்களா.

ஆமெனில் அது தவறு. நீங்கள் வழக்கமாக அப்படித்தான் போரிடுகிறீர்கள். நான் உங்களை அம்பு முனை போல நிறுத்தப்

போகிறேன். உங்களுக்கு அடுத்த பத்து பேர் அம்பு முனை போல இருப்பார்கள். பத்து என்ன இருபது பேர் கூட நிற்கலாம். இருபது பேர் பத்தும் பத்துமாக இரண்டு பத்து அம்பு முனையாக நிற்கிறீர்கள். அடுத்தபடி அம்பு முனை இருக்கும். முதல் முனை போய் சண்டை செய்து ஒரு கதவு போல் திறக்க வேண்டும்.

அதாவது, இடக்கை பக்கம் இருக்கின்ற வீரர்கள் இடதுபக்கம் நகர வேண்டும். வலக்கை பக்கம் இருக்கும் வீரர்கள் வலதுபக்கம் தாக்கி நுழைய வேண்டும். பின்னே இருக்கின்ற இன்னொரு அம்பு முன்னேறி நடுவே துளைத்துப் போய் பிறகு அவர்கள் இடதும், வலதும் பிரிய வேண்டும். அடுத்த அம்பு முன்னே போய் நேரடி தாக்கி பிறகு இடதும் வலதும் பிரிய வேண்டும். ஆக ஒவ்வொரு அம்பும் குத்தி விரிய வேண்டும். குத்தி விரியும்போது அந்த எதிரிப்படை நிச்சயம் கலகலத்துவிடும்'' என்று அவன் சொல்ல, வீரர்கள் ஆரவாரம் செய்தார்கள். தொடையை தட்டி னார்கள். ''சரியான யோசனை'' என்றார்கள்.

''இது உடனடியாக உங்களுக்கு புரிந்துபோய் விடாது, இப்படி நீங்கள் சண்டையிட வேண்டும் என்று விரும்புகின் றேன். இப்பொழுது நான் சொன்னபடி பத்து பத்தாக அம்பு அம்பாக நில்லுங்கள். முரசு அடிக்கிறவரை கூப்பிடுகிறேன். அந்த மாதிரி டமடமடம் என்று அடித்தால் நீங்கள் நின்றுவிட வேண்டும். எத்தனை நேரத்திற்குள், அறுபது நொடிக்குள் நீங்கள் நிற்க வேண்டும். முன்னும் பின்னும் தட்டிக் கொண்டு நின்றால் அவன் அந்தப் படையிலிருந்து நீக்கப்படுவான்.'' வீரர்கள் தயார்ஆனார்கள். அங்கு பயிற்சி துவங்கியது. இது இராஜேந்திர சோழரிடம் சொல்லப்பட்டது.

''அடே, இது சேர தேசத்து தந்திரம். இப்படித்தான் மலை யிலிருந்து கீழே இறங்கும்போது நம்பூதிரிகள் வருவார்கள். அதைத்தான் இவன் செய்து பார்க்கிறான். நல்லது. செய்யட்டும் என்று சொன்னார். வீரர்களுடைய அம்பு அணிவகுப்பு தொடர்ந் தது. வேகமாக முன்னேறியது. முரசொலிக்கேற்ப இரண்டாக பிளந்தது. மறுபடியும் முரசு ஒலிக்க இரண்டாகப் பிளந்தது. ஒரு பரணை கட்டி அதில் முரசொலிப்பவன் ஏறி படையை நடத்த வேண்டும். முரசொலிப்பவனுக்கு அருகே ஒரு தளபதி இருக்க

வேண்டும். அவன் மாராயனாகக்கூட இருக்கலாம். அந்த மாராயன் படைகளை இப்படித்தான் செலுத்த வேண்டும். பாதிப் படை போன பிறகு மாராயன் இறங்கி குதிரை ஏறி அதற்கு நடுவே வந்துவிட வேண்டும். இந்த நேரம் எதிரிப்படை இந்த நிலையிலே அதாவது பதினாறு அம்புகள் பிரிந்த நிலையிலே கலைந்து விட்டிருக்க வேண்டும். கலையவில்லையெனில் எதிரிப்படை கனமாக இருக்கிறதென்று அர்த்தம்.

அப்படி பிளக்க முடியவில்லையென்றால் சட்டென்று இந்த அம்பு விஷயத்தை நிறுத்தி ஒட்டுமொத்தமாக கனமாக உலக்கை இடியாக தாக்க வேண்டும். உலக்கை எப்படி தாக்கும். ஒரு நேர் தூணாக. எதிரியின் நெஞ்சில் அடிக்கும் வண்ணமாக. பத்து பத்து பேராக வரிசையாகி அம்புகளின் காம்பாகி நேரடியாக போய் முட்ட வேண்டும். ஆனால் அதற்கு தேவையிருக்காது. அம்பே பிளந்துவிடும். பதினாறு அம்புகள் பிளந்துவிட்டால் உலக்கை வருகைதான். முரசு ஒலித்து அவர்கள் செய்து பார்த்தார்கள். மீண்டும் மீண்டும் அவன் செய்யச் சொல்லிவிட்டு அங்கிருந்து மெல்ல நகர்ந்தான். மதுராந்தக தெரிந்த கைக்கோளப்படையை அடைந்தான்.

''பெரிய ஈட்டிகளை வைத்திருக்காதீர்கள். உடைத்து விடுங்கள். குத்தீட்டிகளை வைத்துக் கொள்ளுங்கள். ஈட்டி உங்கள் இடுப்பு உயரம் தான் இருக்க வேண்டும். அந்த இடுப்பு உயரம் உள்ள ஈட்டியை வாள் போல வீசப் பழகுங்கள். நெஞ்சில் குத்த பழகுங்கள். முகத்தை கிழியுங்கள். கையை உடையுங்கள். அவன் வாளை தட்டிவிடுங்கள். எதிரியை எப்படி தாக்குவது என்று பயிற்சி செய்யுங்கள். நான் சொல்லித் தருகிறேன்.''

அவன் ஒரு ஈட்டியை வாங்கி முழங்காலில் உடைத்து சிறிய குத்தீட்டியாக செய்து கொண்டான். அதை வேகமாக சுழற்றினான். முன்னும் பின்னும் அசைத்தான். மேலேறி அடித்தான். குனிந்து குத்தி தூக்கினான். அவன் செய்த விஷயங்களை மதுராந்தக தெரிந்த கைக்கோளப் படையினர் பழக்கம் செய்தார்கள். தவறுகளை திருத்தினான். உபதளபதிகளுக்கு இன்னும் பல நுணுக்கமான விஷயங்களை சொல்லிக் கொடுத்தான். இன்னும் நகர்ந்தான்.

உத்தம சீலி மங்கலத்துப் படை அவன் முன்னே நின்றது.

''என்ன ஆயுதங்கள் வைத்திருக்கிறீர்கள்.''

''பட்டையான கத்தி வைத்திருக்கிறோம்.''

''வேறு என்ன ஆயுதம் வைத்திருக்கிறீர்கள்.''

''நிறைய கட்டாரிகள் வைத்திருக்கிறோம்.''

''என்ன செய்வதாக உத்தேசம்.''

''ஒரு அளவு முன்னேறி, தொலைவிலே இருக்கின்ற யானைகளை நோக்கி சிறிய கட்டாரிகளை வீசுவோம். இந்த கட்டாரி உள்ளங்கை நீளம் கத்தியாகவும் பிறகு பிடியாகவும் இருக்கும். இந்த கட்டாரியின் கூர் பகுதியை பிடித்துக் கொண்டு வேகமாக வீசினால் கிட்டத்தட்ட பல கோல் தூரம் போய் விழும். யானைகளின் உச்சியில் நின்றவரை நோக்கி இந்த கட்டாரிகளை வீசுவது எங்கள் எண்ணம். அவனை கீழே சாய்த்துவிட்டால் முதலில் பாகனை அடித்துவிட்டால் யானை பயப்படும். முன்னும் பின்னும் நகரும். யானைக்கு அருகே போய் முகத்தில் அடித்து திசை மாற்றினால் அந்த யானை வெகு வேகமாக எதிரிப் படைக்குள் நகரும். பின்பக்கத்தில் ஈட்டியால் குத்தினால் வலி தாங்காது அலறும். இன்னும் வேகமெடுக்கும். யானைப் படையை சிதற அடிப்பதுதான் உத்தம சீலி மங்கலத்துப்படையின் குறிக்கோள்.''

''அப்போது குஞ்சரமல்லப்படை.''

''அது மல்யுத்தம். கைகளால் இன்னும் நெருங்கி யுத்தம் செய்வது. வெறும் கைளால் அடிப்பது.''

''அப்போது கோதண்ட ராம தெரிந்த கைக்கோளப்படை.''

''அதற்கும் கையே உறுதி. முகத்தை உடைப்பது. அழுத்தி பிடிப்பது, கழுத்தை நெறிப்பது. எகிறி மிதித்து எட்டி உதைப்பது. காலால் எகிறி சண்டை செய்வது போன்றவற்றை வைத்திருக்கிறோம். கையில் மெல்லிய மூங்கிலை வைத்திருக்கிறோம். இதனால் நெஞ்சில் குத்தி, முகத்தில் அடித்து, உருட்டி, பிரட்டி, கத்தியை தட்டி செய்வோம்.''

''நானா தேசிகப்படை என்ன செய்யப் போகிறது?''

''அது வாள்படை. வெகுவேகமாக வாளால் போராடும்.''

''மிக நல்லது. நானா தேசிகப்படை தங்கியிருக்கட்டும். கோதண்டராம தெரிந்த கைக்கோளப்படை வரை யுத்தத்தில் இறங்கட்டும்.'' அவன் கட்டளையிட்டான். அவர்கள் தயங்கினார் கள். பேச்சுக்கள் சலசலவென்று பொங்கின.

''என்ன சப்தம் அது.'' அவன் அதட்டினான். பேச்சு நின்றது. ''என்ன சொல்லுங்கள்.'' உபதளபதியை கேட்டான்.

''எங்களுக்கு யுத்தத்தின் பின்பகுதியில்தான் வேலை இருக் கிறது என்றும், வீடுகளை இடிப்பது என்றும், எரியூட்டுவது என்றும், அங்குள்ள மக்களை அடித்து துன்புறுத்தி விஷயங்களை வாங்குவது என்றும், பொக்கிஷங்களை களவாடுவது என்றும் சொல்லப்பட்டிருக்கிறது. முன்னே போவது தேர்ப்படை, அதற்குப் பிறகு குதிரைப்படை. அதற்குப் பின் போவது யானைப்படை. பிறகு நாங்கள் நுழைய வேண்டும். ஆனால் நீங்களோ மாற்றி சொல்கிறீர்கள். குழப்பமாக இருக்கிறது'' என்று சொன்னவுடன்,

''குழப்பமடையாதீர்கள் குதிரைப் படையும், தேர்ப்படையும் வைத்துக் கொண்டு ஒருபொழுதும் விஷ அம்புகளை சமாளிக்க முடியாது. பெரும் இழப்பு ஏற்படும். தாண்டப்போவது குறுகலான துங்கபதரை. பாறைகள் மிகுந்த பகுதி. இது நம்முடைய இடம். அந்தக் கரை எதிரியின் இடம். அவன் வீரனை அனுப்பினால் இந்தக் கரையிலிருந்து அந்தக் கரை நோக்கி கட்டாரிகள் எறிய முடியுமா.''

''முடியும்.''

''வேல்களை அனுப்ப முடியுமா.''

''நதியில் இறங்கி சண்டை போட முடியுமா.''

''முடியும்.''

''எத்தனை விஷ அம்பு தைக்கும்.''

'''அறுபது வினாடிக்கு ஒரு விஷ அம்புதான் தொடுக்க முடியும்.''

''இதுவே வேகம் அதிகம். இந்த விஷ அம்புகளை நீங்கள் எப்படி தாங்குவீர்கள்.''

''எங்களுடைய கவசம் காக்கும். தோல் கவசம் காக்கும்.''

''விஷ அம்புகள் கையில் பட்டால், காலில் பட்டால் என்ன செய்வது. ஒன்றும் செய்யாமல் வேகமாக பின்னடைந்து விடுங்கள். குத்திய அம்பை பிடுங்கி போடுங்கள். சட்டென்று துங்கபத்ரையில் இறங்கிவிடுங்கள். முகம் துடையுங்கள். வாய்க் கொப்பளியுங்கள். அதிலேயே சிறுநீர் கழியுங்கள், நன்றாக தண்ணீர் குடியுங்கள். விஷ அம்பு தைத்த இடத்தில் கத்தியால் கீறி உள்ளே இருக்கும் விஷத்தை வெளியேற்றுங்கள். தண்ணீரில் உங்கள் ரத்தம் கலக்கப்படும். சிறிதளவு விஷம் உடம்பில் போயிருக்கும். அது தலைவலியைத் தரும். ஜூரத்தை ஏற்படுத்தும். அவ்வளவே. விஷ அம்பு இதற்கு மேல் ஒன்றும் செய்ய முடியாது. நீங்கள் பாறை நிலத்தில் வெறும் வறண்ட நிலத்தில் இந்த விஷ அம்புகள் தாக்கினால் அரை நாழிகையில் இறந்து போவீர்கள் அல்லது கால், அரைக்கால் நாழிகையில் துடித்துப் போவீர்கள். அதற்குள் நீங்கள் நீரில் குதித்து விடுங்கள்.

உங்களுடைய அலை அலையான வேகம் கண்டு, உங்கள் அடிதடி கண்டு அந்த வில் வீரர்கள் நொறுங்கிப் போவார்கள். அனேகமாய் தந்தை சொன்னபடி பாண்டிய வீரர்கள் தற்கொலை படைகளாக மாறி வில்லும், அம்பும் வைத்து வந்திருப்பார்கள். நீங்கள் அடித்த அடியில் பாண்டிய வீரர்கள் சிதறிப் போவார்கள். அந்தப் படையில் எப்படி ஒரு தற்கொலைப்படை இருக்கிறதோ அப்படி சோழ தேசத்திலும் ஒரு தற்கொலைப்படை இருந்தாக வேண்டும். தேர்களை, குதிரைகளை நாம் காவு கொடுக்க முடியாது. தொலைதூரம் அவை போய் சண்டையிட முடியாது. ஒரு ஆறு இறங்கி மேலேறும் போது குதிரைகள் சமாளித்துக் கொள்ளவே பல நேரமாகும். யானைகள் சமாளித்துக் கொள்ளவே பல நேரமாகும். தேர்கள் நிலைபெறவே பல நேரமாகும். ஆனால் நீங்கள் பதுங்கி பதுங்கி நீரில் இறங்கி புதர்களில் ஒளிந்து ஓடிப் போய் அடிக்கலாம்.

உங்களுடைய கவசங்களால் அந்த அம்புகளை தாங்கலாம். கட்டாரிகளை அவர்களை நோக்கி வீசலாம். இவைகளை அடிக்கிறபொழுது நீங்கள் அலைஅலையாய் வருகிறபொழுது வெகு நிச்சயம் அவர்கள் பின்னடைவார்கள். இது சேதம் ஏற்படுத்தும். உண்மை. இந்த சேதத்தை நாம் ஏற்றுத்தான் ஆக வேண்டும்.

தேரை முன்னே அனுப்புவது தவறு. இதுபற்றி நான் என் தந்தையிடம் பேசுகிறேன்.'' அவன் உறுதியாகச் சொல்லிவிட்டு

குதிரை ஏறினான். இராஜேந்திர சோழரை நோக்கி வந்தான். அவன் பேசியது என்ன என்று அவன் வருவதற்கு முன்பே இராஜேந்திர சோழருக்கு தெரிந்துவிட்டது. அவர் கொஞ்சம் குழப்பமடைந்தார்.

இந்த நேரத்தில் படையெடுப்பின் தன்மையை மாற்றலாமா என்று ஆழ்ந்து யோசித்தார். அவரைச் சுற்றியுள்ள தளபதிகளும் யோசித்தார்கள். சோழ கேரளன் வருகைக்கு காத்திருந்தார்கள். அங்கு ஒரு விவாதம் ஏற்படுத்தப்பட வேண்டும் என்ற எண்ணம் எல்லோருக்கும் ஏற்பட்டது. ஆனால் படையெடுக்கும் நேரத்தில் பாதி வழியில் ஒன்று கூடி விவாதம் செய்வது என்பது ஒரு படைக்கு பலவீனம். தேவைதானா என்று யோசனை வந்தது.

* * *

அத்யாயம்

55

வீரமாதேவி, அரசாங்க ஜோசியரையும், அமைச்சர்களையும், தளபதிகளையும் கலந்தாலோசித்தாள். என்று தஞ்சை விட்டு பயணம் செய்து எப்போது ஜெயங்கொண்டம் அடைந்து எப்போது குடியேறுவது என்று கேட்டாள். அவர்கள் வேகமாக கணக்கிட்டார்கள். மற்ற அரசிகளைப் போய் தனித்தனியே சந்தித்தார்கள். அவர்களின் ஜாதகம் சேகரித்தார்கள்.

''இங்குள்ள பெரிய மர நாற்காலிகளை, கட்டில்களை புடவைகள் மடித்து வைக்கும் மர அடுக்குகளை விட்டுவிடுங்கள். அவைகளை இங்குள்ளோர் உபயோகப்படுத்திக் கொள்ளட்டும். நம்முடைய துணிமணிகள், நகைப் பெட்டிகள், குத்துவிளக்குகள், அரண்மனை அலங்காரப் பொருள்கள் போன்றவை மட்டுமே எடுத்துக் கொள்வோம். கனம் உள்ளவற்றை யானையின் மீதும் அதிக கனமில்லாதவற்றை கழுதைகளின் மீதும் அனுப்புவோம். நாம் அனைவருமே குதிரைகளின் மீதோ அல்லது குதிரைகள் கட்டப்பட்ட தேரிலோ பயணம் செய்வோம். சற்று உடலுக்கு பலமில்லை என்று நினைத்தவர்கள் யானையில் சாய்ந்தபடி வரட்டும். அம்மங்காதேவி போன்றவர்கள் நிச்சயம் குதிரை ஏறித்தான் வரவேண்டும்.'' வீரமாதேவி பேசினாள்.

''வயதான சேடிகள், வயதான வேலைக்காரர்கள் யானைகளில் வரட்டும். வாலிபமானவர்கள் குதிரையில் வரட்டும்.

தஞ்சையிலிருந்து ஒரே நாள் பயணத்தில் நாம் ஜெயங்கொண்டம் அடைவோம். ஜெயங்கொண்டம் கோட்டை வாசலில் தங்கி சரியான நேரம் பார்த்து உள்ளுக்குள் நுழைவோம். நமது இல்லத்திற்குள் குறிப்பிட்ட நாழிகையில், குறிப்பிட்ட நாளில் உள்ளே நுழைந்து பால் பொங்க வைப்போம். கோலமிடுவோம். குலவையிடுவோம். குடித்தனம் செய்வோம்'' என்று சொல்ல, அவர்கள் ஆரவாரித்தார்கள்.

தங்கள் பொக்கிஷங்களை சீர் செய்து கொள்ள பெட்டி களில் வைத்து இறுக்கி கட்ட ஓடினார்கள். அவர்களுக்கு துணை யாக சேடிகள் இடதும், வலதும் அலைந்தார்கள். தஞ்சையிலிருந்து ஒரு பெண் கூட்டம் பெயர்ந்து ஜெயங்கொண்டம் நோக்கிச் செல்ல தயாராக இருந்தது.

ஜோசியர் குறிப்பிட்ட நாளில், விடியலில், சூரியன் உதிக் கும் முன்பு அவர்கள் துர்க்கைக்கு ஆடுகள் பலி கொடுத்தும் எருமையை வெட்டியும் அந்த ரத்தச் சேற்றை கால்களால் மிதித்து தாண்டியும் நடந்தார்கள். வழியில் உள்ள குளத்தில் கால் கழுவி குதிரைகளில் ஏறினார்கள். யானைகளில் ஏறினார்கள். அவர்கள் இடம்பெயர்வதை கேட்டு தஞ்சை மக்கள் வரிசையாகி குலவை யிட்டார்கள், வாழ்த்து சொன்னார்கள்.

''போய் வாருங்கள் அம்மா. நாங்கள் தஞ்சையை பார்த்துக் கொள்கிறோம்'' என்று உரக்க கூவினார்கள். பிறகு அவர்களோடே போவதற்காக இன்னும் ஒரு கூட்டத்தினர் தயார் ஆனார்கள். நீங்கள் இல்லாத தஞ்சையில் எங்களுக்கு என்ன வேலை உங்க ளுக்குப் பின்னே வருகிறோம். வாருங்கள். உங்களுக்கு முன் நின்று வரவேற்கிறோம் என்று சொல்லி வேகமாக நடையை கட்டி னார்கள்.

மக்கள் கூட்டம் இரண்டாகப் பிரிந்தது. ஒன்று தொடர்ந்தும் ஒன்று அங்கேயே தள்ளி வாழ்த்துச் சொல்லியும் இருந்ததை அந்த அரசிகள் எல்லோரும் வியந்து, மகிழ்ந்து வணங்கி வாழ்த் தினார்கள். தஞ்சை மக்களை பிரிவதும், தஞ்சையை பிரிவதும் அவர்களுக்கு வருத்தத்தை அளித்தன. அதேசமயம் ஜெயங் கொண்டம் நோக்கிப் போவது சந்தோஷமாக இருந்தது. தஞ்சை யின் எல்லையில் நின்று திரும்பி அவர்கள் அரண்மனையைப் பார்த்தார்கள். மெல்ல கை கூப்பினார்கள். அங்குள்ள பெரியோர் களுக்கு மனதார வணக்கம் சொன்னார்கள். பிறகு இறங்கி தஞ்சை மண்ணை நெற்றியில் இட்டுக் கொண்டார்கள். மறுபடியும் குதிரை ஏறினார்கள்.

* * *

அத்யாயம்

56

ஜெயங்கொண்டத்தில் விடியற்காலை என்பது அன்று அழகாக அமைந்தது. வானம் மேகமூட்டமாக இருந்ததால் வெய்யில் இறங்காது வெளிச்சம் மட்டும் மந்தகாசமாக இருந்தது. காற்று எங்கிருந்தோ மழையை வாரி உள்ளடக்கிக் கொண்டு சிலு சிலுவென்று ஜெயங்கொண்டத்தில் வலம் வந்தது. மரங்களை வேகமாகத் தழுவியது. கலவியில் அலைபடும் பெண்கள் போல மரங்கள் இடதும், வலதும் அசைந்தன. கிளைகள் முனகின. மூன்று நாட்களுக்கு முன்பு மழை பெய்திருந்ததால் மண் தூசு கிளறாது ஈரத்தோடு அழுத்தமாக இருந்த்து.

மேற்கே மழையில்லையாம். காற்று வேகமாக இருக்கிறதாம். எனவே மேகங்கள் அங்கு நில்லாது மலை தாண்டி ஓடிவந்து இந்த இடம் வெப்பமாக இருக்க இந்த வெப்பத்தால் ஈர்க்கப்பட்டு மழையாக இறங்குகிறது. இன்னும் சற்று தள்ளி தொண்டை நாட்டில் நல்ல மழை. நடுநாட்டில் கொஞ்சம் சூறைக்காற்று என்றெல்லாம் கேள்விப்பட்டார்கள். ஆனால் ஜெயங்கொண்டத்தில் நின்று நிதானமாக மழை பெய்கிறது. பிறகு காற்றடித்தது.

''அடேய், இதென்ன குளிர்காலமா'' என்று மக்கள் இறுக்க போர்த்திக் கொண்டார்கள். தாழங்குடையோடு வெளியே நடந்தார்கள். பறவைகள் மரங்களின் கலவியைப் பார்த்து உயரே எழும்பி அடேய், அடேய் என்னடா இது, என்று அதட்டுவது போலும், அசிங்கம் அசிங்கம் என்று சொல்வது போலும் எகிறிப் பறந்து மறுபடியும் அந்த மரக்கிளையிலேயே உட்கார்ந்து கொண்டன.

மக்களில் பாதி பேர் இந்த பறவையைப் போல்தான் இருக்கிறார்கள். கலவியை அசிங்கம் என்கிறார்கள். ஆனால் கலவிக்கு அருகேதான் இருக்கிறார்கள். பசுக்களும், எருதுகளும் மேய்ச்சலுக்கு கோட்டை விட்டு வெளியேறின. ஆடுகள் உணவுக்காக மந்தையாக உள்ளே வந்தன. அங்கங்கே மரத்தடியில் நின்று

விற்பனை ஆயின. ஆடுகளை கோட்டை சுவரோரம் கொண்டு போய் சில மூலைகளில் நிறுத்தி பளிச்சென்று கழுத்தை அறுத்து தோலை உரித்தார்கள். ஆடுகளின் இரத்தம் மண்ணில் கலந்தது. நீர் ஓடுகின்ற கால்வாயில் கலந்து கோட்டைக்கு வெளியே போயிற்று. பசுக்கள் கூட்டம் பெரிதாக இருந்தபடியால் அதை மேய்ப்பவர்கள் குதிரையில் இருந்தார்கள். நீண்ட கயிறுகளை யும், தோளில் சார்த்தி கால்களின் இடுக்குகளில் வைத்துக் கொண்டு மெல்லிய மூங்கில்களையும் தரித்து அவர்கள் மாடு களோடு போனார்கள். அவர்கள் தலைப்பாகை விசித்திரமாக இருந்தது. பின்னே ஒரு பெரிய துணியை விட்டு, அந்த துணியை விரித்து கழுத்தையும், தோளையும் போர்த்திக் கொண்டார்கள். கழுத்து சூடாகக் கூடாதாம். உச்சிமண்டையும் வெய்யிலால் தாக்கப்படக் கூடாதாம். காதுகளும் மூடப்பட்டிருக்க வேண்டுமாம். அதனால் காதுகள் மூடி, உச்சிமண்டை மூடி அந்த தலைப்பாகை இருந்தது. அந்த தலைப்பாகை கட்டிய விதமே அவர்கள் யாதவர் கள் என்று தெரிவித்தது.

கோட்டைக்கு நேர் எதிரே அடர்த்தியான வனம் இருந்தது. அந்த வனத்தை தாண்டிப்போனால் பெரிய புல்வெளிகள் இருந் தன. அது உடையார்குடி போகும் வழி. போகும் வழியில் பெரிய ஏரிக்கரை இருக்கிறது. அந்த ஏரிக்கரையிலும், அருகிலும் வயல் களும், புல்வெளிகளும் இருந்தன. அங்குள்ள புற்கள் செழிப் பானவை. வயல்களில் மேயாமலும், புற்களை வயிறார உண்டு மாய் மாடுகளை வழிநடத்த யாதவர்கள் பரபரத்துக் கொண்டிருந் தார்கள். இடையறாது சப்தம் போட்டுக் கொண்டிருந்தார்கள். மாடு களுக்கு அவர்கள் சப்தத்தின் மீதும், அவர்கள் மீதும் மிகப் பெரிய அலட்சியம் இருந்தது. தமக்குத் தோன்றிய வண்ணமே நடந்து கொண்டிருந்தன. அவர் அதட்டினால் நிமிர்ந்து அவரை பார்த்து விட்டு மேய்ச்சலை மேய்ந்து கொண்டே பசுக்கள் நடந்தன.

அந்தணர்கள் பசுக்கள் போனதும் கீழே இறங்கி முகம் போர்த்திய துணியை எடுத்துவிட்டு, அந்த தூசை உடம்பு முழு வதும் வாங்கிக் கொண்டு குனிந்து கன்றுகளின் காலடித் தடங் களை பார்த்து மூன்று விரல்களால் ஒற்றி எடுத்து நெற்றியில் திருநீறாய் இட்டுக் கொண்டார்கள்.

''இது கோ துளி. பசுவின் பாதம் படிந்த இடம். இது மிக பெரிய புண்ணியம். பெரிய பிரசாதம்'' என்று அந்த தூசில் சுற்றி

வந்தார்கள். ''இது கோதுளி குளியல். இந்த குளியல் குளித்த பிறகு வேறு எந்தக் குளியலும் அவசியமில்லை'' என்று சொன்னார்கள். தன்னுடைய மேல் துணியை பெரிதாக விரித்து அந்த தூசை வாங்கிக் கொண்டார்கள். பிறகு கழுத்தில் இட்டுக் கொண்டார்கள். வீட்டிற்குப் போய் குழந்தைகளை துடைக்க அந்த தூசை பயன்படுத்துவார்கள். அது கோ துளி. மிகப் புண்ணியமான விஷயம். பசு விஷ்ணுவின் அம்சம். எருது சிவனின் அம்சம். எருது ரிஷபத் தேவர். பசு கண்ணனுக்குத் துணை. கிருஷ்ணனின் காதலி. எனவே சைவம், வைஷ்ணவம் இரண்டுமே பசுக் கூட்டத்தில் இருக்கிறது என்று பரஸ்பரம் சொல்லிக் கொண்டார்கள்.

பசுக்கள் போன பெரிய பாதையிலிருந்து நகர்ந்து சிறிய பாதைகளுக்கு நகர்ந்து தங்கள் வீடுகளுக்கு வந்தார்கள். குழந்தைகளுக்கு அந்தத் துணியை கொடுத்தார்கள். ஆடுகள் துள்ளி குதித்து உள்ளே வந்ததை அந்தணர் குழந்தைகள் ஆவலோடு பார்த்தன. புற்களை பறித்து வைத்து நீட்டின. அருகே வந்த ஆட்டுக்குட்டிகளை அணைத்துக் கொண்டன. முத்தமிட்டன. அள்ளி தூக்கிக் கொண்டு வீட்டிற்கு வந்தன. முன்பக்கம் உள்ள திறந்தவெளியில் வைத்து மேலும் புற்கள் கொடுத்தன.

''அப்பா, இந்த ஆடை நான் வைத்துக் கொள்ளட்டுமா'' என்று ஒரு பிள்ளை கேட்டான்.

''இது உன்னோடு இருக்காது. துள்ளி ஓடி தன்னுடைய கூட்டத்தோடு போய்விடும். அப்படி போகவிட்டால் ''ஆடு எங்கே காணோம். தின்றுவிட்டீர்களா'' என்று மறவர்கள் கேட்பார்கள். தேவைதானா. நமக்கு ஆடு, மாடு எல்லாம் தேவையில்லையம்மா. வீட்டில் சொம்பு சொம்பாக பால் வருகிறது. ஆடுகளின் புழுக்கை உரமாக கிடைக்கிறது. நாய்கள் நமக்கு ஆகாது. பூனைகள் வராது இருப்பதே உத்தமம். புறாக்களோ, கிளிகளோ பறப்பவை. அவற்றை கொஞ்சி நாம் சந்தோஷப்பட வேண்டிய அவசியமில்லை. நாம் மனிதர்களை நேசிப்போம். எல்லா மனிதர்களையும் வாரி அணைத்துக் கொள்வோம். உனக்கு வேண்டுமென்றால் மறவர் குழந்தைகளோடும், வணிகர் குழந்தைகளோடும், ஏன் பஞ்சமர் குழந்தைகளோடும் போய் விளையாடு'' என்று தகப்பனார் சொன்னார்.

''அதெப்படி. பஞ்சமர் குழந்தைகளோடு விளையாடுவது.'' மனைவி சொல்ல,

''அடியேய், இராஜேந்திரர் காலம். அதிகமாகப் பேசி பிரம்படி வாங்கிக் கொள்ளாதே. பஞ்சமர்களை இழிவுபடுத்துவது என்பது இராஜராஜர் காலத்திலேயே முடிந்துவிட்டது. ஆரிய தேசத்தி லிருந்து வந்தபோது இந்தப் பிரிவினையெல்லாம் நம்மிடம் அதிகம் இருந்தன. இப்போது மெல்ல மெல்ல அவைகளை கடந்து மனிதர்கள் முக்கியம் என்று சோழதேசம் நமக்கு சொல்லிக் கொடுத்துவிட்டது.''

''தீண்டத்தகாதவர் என்று பூமியில் இல்லை என்று இந்த திராவிட தேசத்தில் சொல்லப்படுகிறது. பஞ்சமர் தாராளமாக வீட்டுக்குள் வரலாம். வாசலில் சுமையை இறக்கி வைக்கலாம். திண்ணையில் அமர்ந்து உணவுகளை எடுத்துக் கொள்ளலாம். உள்ளே ஒரு உத்திரம் வளைந்து கொண்டிருந்தது. முட்டு கொடுக்க வேண்டும் என்று சிற்பி சொல்கிறான். பெருந்தச்சர் வந்து பார்த்துவிட்டு மரம் அனுப்புகிறேன் என்றார். அந்த மரத்தை யார் எடுத்து வருவது. சிற்பியால் மட்டும் முடியுமா. பஞ்சமர் தூக்கி வந்து நிறுத்தினால்தான் அந்தத் தூண் நிற்கும். அந்த தூணை சொருகுகிற வரை பஞ்சமர் இங்குதான் நிற்க வேண்டும். உன் சமையலறை வாசனை, உன் வாசனை அவர் மூக்குக்கு தெரிந்துதான் இருக்கும். அவர்களைக் கண்டு நீ வியக்கிறாய். உன்னைக் கண்டு அவன் வியக்கிறான்.

வெறும் தயிர் சாதமும், ஊறுகாயும் போதும். இதை மட்டும் சாப்பிட்டுவிட்டு எப்படி உயிர் வாழ்கிறீர்கள். அவன் திகைக் கிறான். வதக்கின மாமிசம் என்றால் முகம் சுளிக்கிறாய். வறுத்த மாமிசம் என்றால் காதை பொத்திக் கொள்கிறாய். அதுதான் அவனுக்கு முக்கியமான உணவு. சோறு கொஞ்சம் போதும். அவன் என்ன சாப்பிடுகிறான் என்று அவன் வீட்டிற்கு போகும்போது பார்த்தேன். ஒரு பெரிய சட்டி நிறைய மாமிசம் வேகவைத்து அதில் காய்கறிகளையும் போட்டு உப்பை அதில் தூவி விடுகிறார் கள். மூன்று, நான்கு பெருந்துண்டங்களை எடுத்து ஒரு பாத்தி ரத்தில் வைத்துக் கொள்கிறான். அந்த நீரை இன்னொரு பாத்தி ரத்தில் வடித்துக் கொள்கிறான். அந்த நீரை காய்கறியோடு அவ்வப்போது உறிஞ்சி குடிக்கிறான். பிறகு மாமிசத்தை கடித்து சாப்பிடுகிறான். காரத்திற்கு துவையல் தொட்டுக் கொள்கிறான். உள்ளங்கை அளவுக்கு மூன்று துண்டங்களை சாப்பிட்டு விட்டு 'போவ்' என்று எழுந்து கொள்கிறான். இவ்வளவு மாமிசம் எப்படி ஜீரணமாகும் என்று நான் ஆச்சரியப்படுகிறேன்.''

"இரண்டு முறை மரம் ஏறி இறங்கினால் ஜீரணமாகிவிடும். தொண்ணூறு ஆடுகளை ஒருசேர ஓட்டிக் கொண்டு மூன்று கல் நடந்தால் மொத்தமும் ஜீரணமாகிவிடும். ஆடுகளை ஓட்டுவது என்பது எளிதல்ல. கத்திக் கொண்டே இருக்க வேண்டும். முன்னும், பின்னும் அலைந்து கொண்டே இருக்க வேண்டும். அதேசமயம் நடந்து கொண்டே இருக்க வேண்டும். அவன் உணவு முழுவதும் செரிப்பதற்கு, அவன் வேலை உதவி செய்கிறது."

வணிகர் அவர் வாசலில் நின்று கொண்டிருந்த யாதவரோடு பசுக்கள் கணக்குக்காக சண்டையிட்டுக் கொண்டிருந்தார்.

"இத்தனை பசுக்கள், இத்தனை எருதுகள், இத்தனை கன்று கள். மலட்டுப் பசுக்கள் இத்தனை பால் கறக்கும் பசுக்கள் இத்தனை. இவை சரியாக திரும்பி வர வேண்டும்" என்று சப்த மிட்டுக் கொண்டிருந்தார். அவன் பதிலுக்கு அவரை முறைத்துக் கொண்டிருந்தான்.

"எதற்கு கணக்கு பேசுகிறீர்கள். உங்கள் பசுக்களை திருடிக் கொண்டு நான் எங்கே போக முடியும். இந்த பசுக்களை நான் யாரிடம் விற்க முடியும். நேரே போய் உடையார்குடியில் வணிகர் களிடம் விற்றுவிட முடியுமா. கோட்டையிலிருந்து பசுக்கள் வந்தன. அந்த பசுக்களை இடையர்கள் விற்கிறார்கள் என்கிற விஷயத்தை உங்களுக்கு அவர்கள் இரண்டு, மூன்று நாட்களில் சொல்லிவிட மாட்டார்களா. அப்பொழுது நீங்கள் என்னை கேள்வி கேட்க மாட்டீர்களா. மனிதனின் மீது மனிதன் நம்பிக்கை வைக்க வேண்டும். வணிகருக்கு யாரைப் பார்த்தாலும் சந்தேகம்" என்று சொன்னதும், வணிகர் சீறி கொண்டு கீழே விழுந்தார்.

அவன் முறைத்தபடி நின்றான். வணிகனின் மனைவி பின்னே வந்து தடுத்து நிறுத்தினாள்.

"நம்பித்தானே ஆக வேண்டும்" என்று அவரை சமாதானப் படுத்தினாள்.

"நான் கணக்கு வைத்தால் உனக்கு என்னடா, என்னை கணக்கு வைக்காதே என்று சொல்ல நீ யார்."

"நாளை காலை உம்முடைய பசுக்கள் உம்மிடமே திருப்பி தரப்படும். உம்மிடமிருந்து பசுக்களை நான் எடுக்க மாட்டேன். அவை மேய்ச்சலுக்கு வராது. வேறு எவரையேனும் வைத்து மேய்த்துக் கொள்ளுங்கள் அல்லது நீங்களே எங்களைப் போல்

துண்டு கட்டிக் கொண்டு மேய்ச்சலுக்கு அழைத்து வாருங்கள். அப்போது தெரியும் மேய்ச்சல் எவ்வளவு கஷ்டம் என்று'' என்று அவன் இரைய, இரண்டு பேரையும் ஊர்மக்கள் சமாதானப்படுத்தி வைத்தார்கள்.

''அவர் நம்ப மாட்டேன் என்று சொல்லவில்லையே. அவர் பங்குக்கு அவர் கணக்கு வைத்துக் கொள்கிறார். ஏன் கணக்கு வைத்துக் கொள்கிறாய் என்று கேட்பதற்கு உனக்கு எந்த உரிமையும் இல்லையே.'' ஊர்மக்கள் யாதவரை நோக்கி வினவியது.

''ஏனய்யா, கணக்கு வைத்து என்ன செய்யப் போகிறீர். அவன் அழைத்துப் போகிறான். அவன் திருப்பி கொண்டு வரப் போகிறான். வந்தபோது எண்ணிக் கொள்ளுங்கள். அதை விட்டு விட்டு கணக்கு இருக்கிறது, கணக்கு இருக்கிறது என்று சொன்னால் அவனுக்கு எரிச்சல் வராதா. வழியிலே ஒரு பசுமாடு திசை திரும்பி காட்டுக்குள் ஓடிவிட்டது. என்ன செய்வது. இரண்டு ஓநாய்கள் உள்ளே புகுந்து கடித்து குதறிவிட்டன. என்ன செய்யப் போகிறீர்கள். மாடு மேய்த்தல் கஷ்டமய்யா. புரிந்து கொண்டு செயல்படுங்கள்'' என்று அவரை சமாதானப்படுத்தியது.

ஆறு, ஆறு காவல்களால், இரண்டு இரண்டு பேராய், கால் நாழிகைக்கு ஒரு குழுவாய் அரண்மனையை சுற்றி வந்தார்கள்.

இந்த இடத்திலே ஒரு திட்டி வாசல் வைத்தால் நன்றாக இருக்கும். இதை பெருந்தச்சரிடம் சொல்ல வேண்டும். இந்த திட்டி. வாசல் நேரடியாக மேற்கு பக்கம் இருக்கிறது. இந்த மேற்கு பக்கத்திலிருந்து நாம் எளிதாக சாலையை அடைந்து, அந்த சாலையிலிருந்து பின்னே இருக்கின்ற அரசரின் கோட்டைக்கு போய்விட முடியும். இவ்வளவு பெரிய கதவு வைத்து அதை பூட்டியும் வைத்திருக்கிறார்களே. எனக்கு புரியவில்லை. இப்பொழுது அரசரின் கோட்டைக்கு போக வேண்டுமென்றால் வாசலுக்குப் போய் வாசலிலிருந்து சுற்றி மறுபடியும் வெளியே வந்து பாதை ஏறி மறுபடியும் கோட்டைக்கு போவதென்றால் எவ்வளவு தூரம். இங்கே திட்டி வாசல் வைத்தால் என்ன, பெரிய கதவு பூட்டியே இருக்கட்டும்'' என்று ஒரு வீரர் சொல்ல, அது பெருந்தச்சரான இரவிக்குப் போயிற்று.

''சுற்றிக் கொண்டு போவதை விட உனக்கு என்ன வேலை. குதிரை கொடுத்திருக்கிறார்கள். வயிறு நிறைய சோறு போட்டிருக்கிறார்கள். பிறகு என்ன திட்டிவாசல் தேவைப்படுகிறது

திட்டி வாசல். அந்த பெருங்கதவை திறக்க எனக்கு தெரியாதா. போக, வர இரண்டு ஆட்களைப் போட்டு உன்னை அனுமதிக்க முடியாதா. இராஜேந்திர சோழர் உத்தரவில்லாது அந்தக் கதவு திறப்பதற்கில்லை. வேறு எவர் சொன்னாலும் திறப்பதற்கில்லை. இங்கே திட்டி வாசல் வைக்க வேண்டுமென்றால் அதற்கும் இராஜேந்திர சோழர்தான் உத்தரவிட வேண்டும். எனக்கு இங்கு உடைத்து திறக்க எந்தவிதமான அனுமதியும் இல்லை. உன்னுடைய வேலை குதிரை ஏறி காவல் காப்பது. கோட்டைக்குப் போக வேண்டுமா வாசலுக்குப் போ. உன்னுடைய வெளியேறலை அங்கு பதிவு செய். பிறகு கோட்டையை சுற்றி வா. பாதை ஏறு, பின்பக்கமாய் போய் கோட்டைக்குள் நுழைந்து அங்கு செய்ய வேண்டியதை செய்துவிட்டு மறுபடியும் உள்ளே வந்து கோவிலுக்குள் உட்கார்.''

''இதுதான் செய்ய முடியுமே தவிர, இங்கு என்ன, அங்கு என்ன என்ற பேச்செல்லாம் சரிவராது. எங்கே திட்டிவாசல் வைக்க வேண்டும் என்ற புத்திசாலித்தனம் எல்லாம் உன்னோடு வைத்துக் கொள். எனக்கு உத்தரவிடாதே'' என்று சீற, அந்த மறவன் முகம் தொங்கப் போட்டுக் கொண்டான்.

''அப்படியா, கோட்டையில் எங்கேனும் தீ பிடித்துக் கொண்டால் கையை கட்டிக் கொண்டு வெறுமே இருங்கள். இராஜேந்திர சோழர் சொன்னாலொழிய தீயை நீங்கள் அணைக்கலாகாது.'' இன்னொருவன் சொல்ல, உளிகளை கீழே போட்டுவிட்டு, நித்த வினோதப் பெருந்தச்சனான இரவி அவனுக்கு அருகே வந்தான்.

''மறுபடியும் சொல்.'' அவன் தன்னுடைய கைவளையங்களை இறுக்கிக் கொண்டான். முஷ்டியை மடக்கிக் கொண்டான்.

''இங்கு ஏதேனும் தீ பிடித்தால்... ஓங்கி ஒரு குத்து அந்த வீரனின் நெஞ்சில் விழுந்தது. பகோர் என்ற சத்தம் கேட்டது. அந்த வீரன் கவசம் அணிந்திருந்தான். இரவியின் கைகள் வலித்தன. உள்ளே கவசம் அணிந்து வெளியே தொளதொளவென்று சட்டைப் போட்டிருந்தான். அந்த சட்டைகளை கயிறால் கோர்த்திருந்தான். கொஞ்சம் உற்று கவனித்திருக்க வேண்டும். இரவி தவறு செய்துவிட்டான். சட்டென்று ஒரு வீரனின் கழியை பறித்துக் கொண்டான். வேகமாக வீசியபடி அருகே வந்தான். அந்தக் கழி அந்த வீரனின் கழியால் தடுக்கப்பட்டது. சுழற்றி அழுத்தி வைக்கப்பட்டது.

''உங்களுக்கு எதற்கு இந்த வேலை. நீங்கள் உளி பிடிக்கிற வர்கள். சுத்தி அடிப்பவர்கள். சிற்பம் செய்கிறவர்கள். எதற்காக கையில் கழியை எடுத்துக் கொண்டு அடிக்க வருகிறீர்கள். தவறி நான் ஒரு அடி அந்த கையில் போட்டுவிட்டால் நன்றாக இருக் குமா. வேலை மூளியாகாதா. எனவே, கோபப்படாதீர்கள். எங்க ளுக்கு உண்டான ஆதங்கத்தை, இது சௌகரியமாக இருக்குமே என்று அந்த வீரன் சொன்னான். அய்யா, இராஜேந்திர சோழ னிடம் நிச்சயம் உன்னுடைய குறையைச் சொல்கிறேன் என்று நீங்கள் சொல்லியிருப்பின் அது நன்றாக இருக்கும். இராஜேந்திர சோழர் சொல்லாமல் ஒரு துரும்பு கூட அசைக்க மாட்டேன் என்றால் அடுத்து அவன் சொல்வதுதானே சரியாக இருக்கும். தீ பிடித்துக் கொண்டால் இராஜேந்திர சோழனிடமா போவது. அவ்வளவு அவசரமாக அவன் இந்த திட்டிவாசலில் நிற்கிறான். செய்தால் என்ன தவறு, ஒருவேளை நீ திட்டி வாசல் அமைத்தது தவறு என்று இராஜேந்திரர் சொல்வாராயின், இந்த இடத்தி லேயே கருங்கல் பூசி அந்த கட்டிடத்தை சீர் செய்ய உம்மா லாகாதா. கோட்டையை சுற்றிப் போகின்ற நேரம் ஒரு அவசர மெனில் அவன் கடக்க வேண்டிய தூரம் இவையெல்லாம் ஞாபகம் வந்து இதைப் பேசுகிறான். இதற்கு எகத்தாளம் காட்டு வானேன்.''

''தவறு உங்கள் மீது இருக்கிறது இரவி'' என்று ஒரு பெரிய வர் சொல்ல, இரவி வாய்மூடி தலைகுனிந்து நின்றிருந்தான். பிறகு அந்த வீரனை அழைத்தான்.

''மன்னித்துக் கொள்ளுங்கள். எங்கே திட்டி வாசல் வேண்டும்.'' அந்த வீரன் ஒரு இடத்தைக் காட்டினான். மற்றவர் கள் பல்வேறு விதமான ஆலோசனை சொல்ல திட்டிவாசலின் இடம் தீர்மானமாகியது. அவன் ஒரு கோடு போட்டு தெரிந்து கொண்டான்.

''எனக்கு ஒரு ஓலை எழுதுங்கள். இங்கு திட்டிவாசல் வைத்தால் எங்களுக்கு வேலை எளிதாக இருக்கும். இராஜேந்திர சோழர் வரும் வரையில் காத்திருக்கலாகாது. எனவே நித்த வினோத பெருந்தச்சனை தாழ்மையோடு கேட்டுக்கொள்கிறோம் என்று ஒரு ஓலை எழுதுங்கள்.''

''எதற்கு ஓலை.'' அந்த வீரன் எகிற, அந்த பெரியவர் இடை மறித்து, ''அவன் கேட்பது ஒரு ஓலை. அதை நானாகச் செய்ய

வில்லை. வீரர்களுடைய உதவிக்காக செய்தேன் என்று அவன் சொல்ல வேண்டுமல்லவா. யாரை கேட்டுக் கொண்டு திட்டி வாசல் ஏற்படுத்தினாய் என்று இராஜேந்திரர் கேட்டால் அவன் பதில் சொல்ல வேண்டுமல்லவா. அதனால் ஓலை எழுதுங்கள். எகிறாதீர்கள்.''

விடியல் நேரத்தில் அந்த வாக்குவாதம் அங்கு முடிவுக்கு வந்தது. இம்மாதிரி பல்வேறு சப்தத்தால் கோவிலும், கோட்டையும் குதூகலமாக இருந்தன. அரண்மனை வளாகத்திற்கு அருகே ஆறு. ஆறு எதிரும் புதிருமாய் அந்தணர் குடியிருப்புகள் இருந் தன. அதேபோல அடுத்த பக்கம் மறவர் குடியிருப்புகளும் இருந் தன. அடுத்த பக்கம் வணிகர் குடியிருப்புகள் இருந்தன. அதற்கு அடுத்த பக்கம் குதிரை வீரர்கள் குடியிருப்புகள் இருந்தன. அதற்கு அடுத்த பக்கம் மெய்க்காவல் படையினரின் குடியிருப்புகள் இருந்தன. வட்டமான கோட்டையிலிருந்து கதிர்கள் போன்று நீள நீளமாக இந்த வீடுகள் அமைக்கப்பட்டிருந்தன.

அந்தணர் குடியிருப்பில் வீட்டின் எதிரே நந்தவனமும், புழக்கடையில் நல்ல மரங்களும், வீட்டிற்கு மேலே தளமும், தளத்திற்கு மேலே கூரையும் அமைக்கப்பட்டிருந்தன. அந்தக் கூரையில் அவர்கள் துணி உலர்த்திக் கொண்டிருந்தார்கள். காற்றாட மாடிக்குப் போய் படுத்துக் கொண்டார்கள். தரை சூடாக இருக்கும் என்பதால் கயிற்றுக் கட்டில் உபயோகப்படுத்தினார்கள். நந்தவனம் போன்ற இடத்தில் மண் தெளித்து அங்கேயும் கயிற்று கட்டிலில் படுத்துக் கொண்டார்கள். அவர்கள் வீட்டு நந்தவனத் தில் பெரிது பெரிதாய் புஷ்பங்கள் மலர்ந்தன. பின்பக்கம் வேம்பு, வில்வம், வன்னி, செம்பகம் போன்ற மரங்கள் இருந்தன. ஒருவர் வீட்டில் நாகலிங்க மரம் திண்மையாய் வளர்ந்திருந்தது. வீடு கட்டும்போதே கன்றுகளை அங்கு நித்தவினோதப் பெருந்தச்சன் நட்டிருந்தான். இந்த இரண்டு வருடங்களில் மரங்களெல்லாம் பெரிதாகி, தடிமனாகி கிளைகள் விட்டு அவைகளுக்குண்டான பலன்களை கொடுக்கத் துவங்கியிருந்தன. அந்த அந்தணர் வீட்டில் இடதும், வலதுமாய் பெரிய திண்ணை இருந்தது. திண்ணைக்கு மேலே சுவர் எழுப்பப்பட்டிருந்தது. அந்த சுவரில் இரண்டு கதவுகள் வைத்த ஜன்னல்கள் இருந்தன. மாடப்பிறை இருந்தது. மாடப்பிறையில் விளக்கு இருந்தது. உள்ளே நடை தாண்டியதும், வலது பக்கம் கூடமும் இடது பக்கம் முற்றமும்

இருந்தன. முற்றத்து வெளிச்சம் கூடத்தில் பரவியிருந்தது. முற்றத்துச் சுவரில் வெள்ளை அடிக்கப்பட்டதால் இன்னும் வெளிச்சம் அதிகமாக இருந்தது. கூடத்தினுடைய மேல் பக்கமும், கீழ் பக்கமும் இரண்டு அறைகள் இருந்தன. முற்றத்திற்கு நேரே மறுபடியும் நடை போயிற்று. இடது பக்கம் சமையலறை இருந்தது. இன்னும் சற்றுத் தள்ளிப்போக பாத்திரங்கள் வைக்கும் இடம் இருந்தது. இன்னும் சற்று நகர உழு கலப்பைகள், ஓலைச் சுவடிகள் வைக்கின்ற அறை இருந்தன. பிறகு நடை இறங்கிற்று. இறங்கி படிக்கட்டுகளில் இறங்கிப் போக கொல்லைப்புறம் தெரிந்தது. கொல்லைப்புறத்தில் வைக்கோல் போட்டு, கூரை வேயப்பட்டு அதற்குக் கீழே பசுக்கள் கட்டப்படும் இடம் இருந்தது. அந்த தொழுவம் தாண்டிய பிறகு அடர்த்தியாக பூஞ்செடிகளும், மரங்களும் இருந்தன. பாத்திகள் போடப்பட்டிருந்தன. அவரின் கொல்லைப்புறத்தை ஊடறுத்து வாய்க்கால் ஓடியது. கிணறு இருந்தது. ஒரு கையகல இடம் வெட்டி கிணற்றுக்குள் அந்த வாய்க்கால் ஜலம் போகும்படியாகவும் செய்யப்பட்டிருந்தது. இன்னும் சற்று தள்ளிப் போக அகத்தி கீரைகள் நடப்பட்டு அவை உயர்ந்து வளர்ந்திருந்தன. வெற்றிலை கொடிகள் இருந்தன. பிறகு சுவர் எழுப்பி அந்த வீடு பாதுகாக்கப்பட்டிருந்தது.

வீட்டு வாசலில் கோலம் போடப்பட்டிருந்தது. திண்ணையில் அழகான, வட்டமான சாய்மானம் இருந்தது. அந்த வீட்டு அந்தணர் அந்த வட்டத்தில் சாய்ந்து கால் நீட்டிக் கொண்டிருக்க, எதிர் திண்ணையில் விருந்தாளியாக வந்த இரண்டு வணிகர்களும், வெகு தொலைவிலிருந்து கடல் தாண்டி வந்த ஒரு பிட்சுவும், கோட்டைக்குள் இருக்கின்ற கொற்றவையை பூஜை செய்யும் பூசாரியும் அமர்ந்திருந்தார்கள்.

அந்த புத்த பிட்சுவுக்கு வலதுகால் இளம்பிள்ளை வாதத்தால் தாக்கப்பட்டிருந்தது. ஒரு கொம்பு ஊன்றி காலை அந்த கொம்பில் சுற்றி வேகமாக நடக்க அவர் பழகியிருந்தாலும் இவ்வளவு தூரம் அவர் வந்திருக்கிறார் என்று தெரிய ஆச்சரியமாக இருந்தது.

''காம்போஜத்திலிருந்தா வருகிறீர்கள். எதற்கு இவ்வளவு தூரம். அதுவும் இந்த காலை வைத்துக் கொண்டு.''

''இந்த காலை வைத்துக்கொண்டு எதுவும் செய்ய முடியாது என்று என் உறவுகளும், என் ஊர்மக்களும் கேலி செய்ய அவர்களை நான் கேலி செய்வதற்கென்றே, பழிவாங்குவதற் கென்றே நான் இந்தப் பயணம் மேற்கொண்டேன். காலை கொம்பில் சுற்றி இறுக்கி, கொம்பை என் கால்போல உபயோகிக்க கற்றுக் கொண்டேன். இப்போது நடப்பது இரண்டு கால்களோடு நடப்பதை விட இன்னும் வேகமாக இருக்கிறது. எப்போதாவது இந்த தொடை இடுக்கு வலிக்கும். அப்போது அதை நீக்கிக் கொள்ள சில உடற்பயிற்சிகளும், தைலங்களும் உபயோகப் படுத்துவேன். சரியாகப் போகும்.

எனக்கு முப்பத்தேழு வயதுதான் ஆகிறது. ஐம்பது வயதிற் குள் உலகத்தை சுற்றி வந்துவிட வேண்டும் என்று நான் ஆசை யாக இருக்கிறேன். கயிலைக்கு போய்வர வேண்டுமென்று விரும்புகின்றேன். புத்தருடைய கயாவுக்கும், அவர் பிறந்த ஊர் களுக்கும் போய்வருவது எனக்கு முக்கியமான விஷயமாக இருக்கிறது. அசோகருடைய தூணை தரிசிக்க விரும்புகின்றேன். என்னுடைய பயணம் வடக்கு நோக்கி நகர்கிறது. பிறகு அந்த பனி மலைகள் தாண்டி சீனத்தில் இறங்க முடியுமா என்று யோசித்துக் கொண்டிருக்கிறேன். பட்டு நூல் வழி என்று ஒன்று இருக்கிறது என்று கேள்விப்பட்டிருக்கிறேன். உங்கள் தேசத்து வணிகர்கள், ஒட்ட தேசத்து வணிகர்கள், வங்காளத்திலிருந்து சில வணிகர்கள் அந்த வழியை பின்பற்றி மலைகளுக்கு ஊடே இருக்கின்ற கணவாய்களில் நடந்து போகிறார்கள் என்றும், பிறகு பெரிய புல்வெளியை அடைகிறார்கள் என்றும் எனக்கு தெரிய வந்திருக்கிறது.

பிரம்மபுத்ராவை தாண்ட வேண்டும் என்றும் நான் கேள்விப் பட்டிருக்கிறேன். உயிரோடு இருக்கும் வரை, உடம்பில் வலு இருக்கும்வரை பயணம் செய்ய வேண்டும். பயணத்தின் நடுவே இறந்தாலும் கூட சம்மதம். பயணம் செய்துவிட்டு காம்போஜம் போக வேண்டும். உலகம் மிகச் சிறியது என்று அவர்களுக்கு சொல்ல வேண்டும். அப்பொழுது நான் மிகப் பெரியவனாகி விடுவேன் அல்லவா. எனக்கு கால்கள் இல்லை என்பதே மறந்து போகும் அல்லவா. நான் ஊனம் என்பதையே அவர்கள் மறந்து விடுவார்கள் அல்லவா'' என்று வேகமாகப் பேச,

"என்ன ஒரு வேகம், என்ன ஒரு உறுதி. நீர் புத்த பிட்சுவே அல்ல. உம்மிடம் இன்னும் மறவர் குணம்தான் இருக்கிறது. 'புத்தம் சரணம் கச்சாமி' என்று நீங்கள் சொல்லும்போது சரணம் அடைந்தவர்களாகத் தெரியவில்லை. போர்குணம் மிக்கவராக தெரிகிறீர்கள். எனினும் அது உம்முடைய பாடு. உம்முடைய பயணம் வெற்றிகரமாக அமைய பெரிய கோவில் பிரகதீஸ்வரரை மனமார வேண்டுகிறேன்."

"சைவ சமயமே சமயம். சேர வாரீர் ஜகத்தீரே" என்று அவரை நோக்கி குறும்பாக பார்த்து கைகூப்பி வணங்கினார்.

"இப்படி சொன்னால் பௌத்த பிட்சு பதறுவார் என்று நினைத்தீர்களா. இல்லை. எங்களுக்கு அப்படிச் சொல்லித் தரப் படவில்லை. சைவத்தை புரிந்துகொள்ள வேண்டுமென்றால் சில மாதங்கள் சைவனாக இரு. வைணவத்தை புரிந்துகொள்ள வேண்டுமென்றால் சில காலம் வைணவனாக இரு என்றுதான் சொல்லப்பட்டிருக்கிறது.

நான் யவன தேசத்திற்குப் போய் யவனனாகவும் இருக்க ஆசைப்பட்டிருக்கிறேன். குறுந்தாடியுடனும், தொப்பியுடனும், குனிந்து, வளைந்து இறைவனை வணங்குவது பற்றியும் தெரிந்து கொள்ள வேண்டும் என்ற ஆவல் இருக்கிறது. சகலமும் தெரிந்து கொண்டு, எது கடவுள் என்று தெரிந்து கொள் என்று தான் பௌத்தம் கட்டளையிடுகிறது.

பௌத்தத்தில் சில பிரிவுகள் இருக்கின்றன. புத்தரை மட்டும் வணங்குவதற்கு சில பிரிவினர் இருக்கிறார்கள். அனுபவத்தை வணங்குவதுதான் சரியான பௌத்தம் என்பதும் எங்களுக்கு சொல்லப்பட்டிருக்கிறது. ஒவ்வொரு மடத்திலும் ஒவ்வொரு கொள்கை இருக்கிறது. நான் வளர்ந்த மடத்தில் அனுபவ பௌத்தம் மிக முக்கியம் என்று சொல்லப்படுகிறது.

உதாரணத்திற்கு ஒரு புல்லைப் பற்றி தெரிந்து கொள்ள வேண்டுமென்றால், மண்டியிட்டு அந்த புல்லின் அருகே அமர்ந்து கொண்டு அந்த புல்லோடு பேசு என்று சொல்லியிருக் கிறார்கள். நான் பேசியிருக்கிறேன்."

"நன்றாகப் போயிற்று. நீர் மண்டியிட்டு பேசிய நேரம் மறுநாள் காலை அங்கு புல் இருக்காது."

"ஏன் என்ன ஆகும்?" அந்த வணிகர் கேட்டார்.

''மாடு தின்றுவிட்டு போயிருக்கும். பிறகு எதோடு பேசுவது, வேறு புல் தேடி போக வேண்டியதுதான்'' என சைவர் சொல்ல, அத்தனை பேரும் வயிறு குலுங்கச் சிரித்தார்கள்.

பௌத்த பிட்சு சிரிக்காமல் மௌனமாக இருந்தார்.

''இல்லை. என்னுடைய கேள்வி, ஏன் புல்லோடு பேச வேண்டும். ஏன் புல்லை புரிந்து கொள்ள வேண்டும் என்பதுதான். உங்களுடைய அடுத்த மனிதரை, உங்களோடு நெருங்கி வாழ் பவரை, இந்த மனிதர்களை புரிந்து கொள்ளாமல் நான் புல்லோடு பேசுகிறேன், கல்லோடு பேசுகிறேன், கன்றோடு பேசுகிறேன், ஆடோடு பேசுகிறேன், மரத்தோடு பேசுகிறேன் என்பதில் பொய்மை இருக்கிறதோ என்று எனக்குத் தோன்றுகிறது.'' சைவர் எழுந்து உட்கார்ந்து சொல்ல, வணிகர்கள் 'ஆமாம்' என்று தலை யாட்டினார்கள். 'இல்லை' என்று புத்த பிட்சு தலையசைத்தார்.

''உலகம் மனிதர்களால் மட்டுமே நிரம்பியது அல்ல. நீங்கள் மட்டுமே இங்கு வாழ்ந்து கொண்டிருக்கவில்லை. நீங்கள் வாழவே இவைகளெல்லாம் படைக்கப்பட்டிருக்கிறது என்று நீங்கள் நினைக்கிறீர்கள். நீங்களே இங்கு தலையாய உயிரினம் என்று நினைத்துக் கொண்டிருக்கிறீர்கள். இது மிகப் பெரிய தவறு. இதற்குப் பெயர்தான் மாயை.'' புத்த பிட்சு நிறுத்தினார். அங்கு மௌனம் நிலவியது.

''நீங்கள் பௌத்தம் பற்றி புரிந்து கொள்ளவில்லை. புல் லோடு பேசுவது என்பது, புல்லை புரிந்து கொள்வது என்பது மிக முக்கியமானது.''

''அப்படியா, நீங்கள் பேசிய புல் உங்களுக்கு என்ன சொல் லிக் கொடுத்தது.''

''உயிர் வாழ சொல்லிக் கொடுத்தது. உயிர் வாழ வேண்டு மென்றால் இரண்டு விஷயங்கள் செய்தாக வேண்டும். ஒன்று வானை நோக்கி இருக்க வேண்டும். மற்றொன்று பூமியை நோக்கி இருக்க வேண்டும். பூமிக்குள் வேர் பல இடங்களில் படர்ந்து அந்த வேரிலிருந்து பல்வேறு புற்கள் முளைக்கின்றன. விரித்து தன் னுடைய கைகளை, தன்னுடைய தண்டுகளை மழை பார்க்க, வெளிச்சம் பார்க்க புல் நிற்கின்ற அழகே அழகு. அவை வெறும் அழகல்ல. அவை உயிர் வாழ, வானை நோக்கி இறைஞ்சுகின்ற கரங்கள்.

பூமியை அனுபவிப்பது என்பது மட்டுமே வாழ்க்கை அல்ல. வானை நோக்கி இரண்டு கரங்களை விரித்து, நீங்கள் எங்கிருக்கிறீர்கள் கடவுளே, என்ன செய்து கொண்டிருக்கிறீர்கள் கடவுளே, எனக்கு அருகே வாருங்கள் என்று ஒவ்வொரு புல்லும் கதறுகிறது. அந்தக் கதறலை ஒரு மனிதன் கற்றுக்கொண்டாக வேண்டும்.

"இது கற்பனை. அழகான உவமை. புல் கதறவும் இல்லை. கடவுளை தேடவும் இல்லை." சைவர் திருத்தமாகச் சொன்னார்.

"கவிதை தத்துவத்திற்கு உதவாது. தத்துவம் வேறு, பக்தி வேறு. பக்தியில் கவிதையும், பாடலும் உண்டு. தத்துவத்தில் அவை இல்லை. நாம் பக்தியை பேசுவது என்றால் இப்போதே நிறுத்திக் கொள்வோம். தத்துவம் பற்றி பேசுவதென்றால் தொடரு வோம்." சைவர் மேற்கொண்டு பேச அவர்கள் திகைத்தார்கள்.

"ஏன் பேச்சை நிறுத்திவிட்டீர்கள். சைவம் இதைத்தான் சொல்கிறது. உருவம் என்பது உண்டா."

"இல்லை."

"அருவம் என்பது உண்டா."

"இல்லை."

"அருவ, உருவம் என்பது என்ன, இதுவே, உருவமற்று, அருவமற்று ஒரு குறியீடு, ஒரு அடையாளம். இங்கு சிவலிங்க மாக வழங்கப்பட்டிருக்கின்றது. இந்த சிவலிங்கம் என்ன சொல் கிறது. இடையறாது, இடையறாது பல்வேறு விதமான கூடல் கள் நடந்து கொண்டிருக்கின்றன. என்ன கூடல்கள். ஆண், பெண் கூடல்கள் மட்டுமா இல்லை. மண்ணும் நீரும் கலந்து, நீரும் காற்றும் கலந்து, வெப்பமும் நீரும் கலந்து என்று விதம் விதமான பஞ்சபூதங்களின் கலவையால் மனிதனும், மற்ற உயிர் களும் இங்கு வளர்கின்றன. ஆக, உலகம் என்பது என்ன, கூடல் களின் விளைவு. எதன் கூடல்களின் விளைவு. பஞ்சபூதங்களின் கூடலின் விளைவு. அந்த பஞ்சபூதங்கள் எப்படி உண்டாயின. ஒரே ஒரு சக்தியின் மூலம் கிளறி எழுந்தன. இந்த பஞ்சபூதங்கள் யாருக்கு கட்டுப்பட்டவை. அந்தந்த தேவதைகளுக்கும், அந்த தேவதைகளை ஆட்சி செய்கின்ற ஒரு மகா பெரிய சக்திக்கும் கட்டுப்பட்டவை. அந்த மகாபெரிய சக்தி எது. அதுதான் இடை யறாது அழித்தலை நடத்திக் கொண்டிருக்கின்ற சிவம். எது இங்கு

வளர்ந்து கொண்டிருக்கிறதோ, அது அங்கு அழிந்து கொண்டிருக் கிறது. எது இங்கே முதுமையை எட்டிக் கொண்டிருக்கிறதோ அது அழிந்து கொண்டிருக்கிறது. எது இங்கு பிறந்ததோ அது அழிந்தே ஆக வேண்டும். ஆக, பூமியினுடைய தன்மை என்ன. அழிவு. எது அழிவது. இடையறாது அழிவது. அந்த அழிவுக்கு யார் தலைவன். சிவன். அழிதல் என்பது என்ன. மாற்றம். அழிதல் என்பது என்ன வளர்ச்சி. அழிதல் என்பது இல்லையெனில் எதுவும் வளராது என்பதே சிவதத்துவம். சிவனுடைய கோர ரூபம். இடையறாது உயிர்களை அழித்துக் கொண்டிருக்கிற மரணத்தை நோக்கி செலுத்துகின்ற அந்த நடன இடம் பூமி. அந்த நடனம்தான் பிரபஞ்சம்.''

''இல்லை. இதை நாங்கள் ஏற்றுக்கொள்ளவில்லை.'' வயது முதிர்ந்த அந்த வணிகர்கள் தெளிவாகப் பேசினார்கள். அதில் ஒருவர் தொண்டையைச் செருமி ஆரம்பித்தார்.

''ஒரு விஷயத்தை கவனிக்கிறபோது அதன் முடிவை மட்டும் கவனிப்பது நியாயமாகாது. இந்த மரம் போன வருடம் எப்படி இருந்தது. அதற்கு முந்தின வருடம் எப்படி இருந்தது. இப்பொழுது செண்பகங்கள் பூத்து குலுங்குகின்றனவே. வாசனை துளைக்கிறதே. அதை மறந்துவிட்டு இந்த மரம் சாகும் என்றா சொல்லிக் கொண்டிருப்பது. இந்த வாசனை இப்பொழுது மூக்கை நெருடுவதை பொத்திக் கொண்டு இல்லை இல்லை. இது செத்துப் போகும் என்றா சொல்லிக் கொண்டிருப்பது. அபத்தம்.''

''ஆமாம் அய்யா மரம் செத்துப் போகும்.''

செத்துப் போவதைப் பற்றி ஏன் பேசுகிறீர்கள். எப்பொழுது செத்துப்போகும், எவரால் செத்துப் போகும் என்று அறிய முடி யாதது. மரத்திற்கு எப்பொழுது மரணம் என்று தெரியாது. ஆனால் இப்போது இந்த கணம் நூற்றுக்கணக்கான செண்பகப் பூக்கள் உங்கள் வீட்டு வாசலில் இறைந்து கிடக்கின்றன. மணம் வீசு கின்றன. அந்தணரே இந்த ஒரு விஷயத்தை மறந்துவிட்டு இறப்பை பற்றி மட்டுமே பேசுவேன். இதுவே சிவன் செயல் என்று சொன்னால் அதை எப்படி ஏற்பது. இந்த விஷயத்தை எப்படி மறக்கிறீர்கள். இது இளம் கன்றாய், ஒரு அடியாய் இருந்த போது இத்தனை வாசம் வீசும் என்பதை அறிவோமா. இன்று இரண்டு வயது மரம் என்ன வாசனை வீசுகிறது. என்ன போடு போடுகிறது. இதை எப்படி மறுதலிக்கிறீர்கள். எனவே, வளர்வு.

ஒரு முழங்கை இருந்த இந்தச் செடி இன்று மூன்றாள் உயரம் வளர்ந்திருக்கிறதே இந்த வளர்வு இதுதான் விஷ்ணு. இதுதான் வைணவம். இந்த வளர்ச்சி சரியாக இருக்க வேண்டும் என்ற கவலைதான் வைணவம். இது கோணலாகி விடக்கூடாதே உங்களைப் போல் என்பதுதான் எங்களுடைய கவலை.

குழந்தை பிறந்தவுடன் அதனிடம் போய் எப்போது சாகப் போகிறாய். சாகப் போகிற உனக்கு பெயரென்ன, பாலென்ன, பட்டாடை என்ன, பஞ்சணை என்ன என்று தூக்கி தெருவிலா வீசுவோம். இல்லை வளர்ப்போம். சொல்லுங்கள் வளர்ப்போம். எப்படி, நல்லபடியாக வளர்ப்போம். மறுபடி மறுபடி அந்த நல்ல படி என்ற வார்த்தையை வைஷ்ணவர்கள் அழுத்திச் சொன் னார்கள்.

முகத்தில் ஒரு இறுக்கம் விழ சைவர் அவர்களையே பார்த்துக் கொண்டிருந்தார்.

''இதிலும் ஒரு தவறு இருக்கிறது'' பின்னால் உட்கார்ந் திருந்த சாக்தர் ஆரம்பித்தார். அவர்கள் திரும்பி அவரை பார்த் தார்கள். வைணவர்கள் சற்று நகர்ந்து கொள்ள, புத்த பிட்சு நகர்ந்து கொள்ள, முன்னே ஒரு அடி கை ஊன்றி அவர் நகர்ந்து உட்கார்ந்து கொண்டார். சைவரை நோக்கினார்.

''வளர்ப்பும் இறப்புமே பிரபஞ்சமா. பிறப்புதான் பிரபஞ்சம். இடையறாது பிறவி நடந்து கொண்டிருக்கிறதய்யா. இதைத்தான் நீங்கள் சொன்னீர்கள் பஞ்சபூதங்கள் ஒன்றோடு ஒன்று கலந்து, கலந்ததோடு நிறுத்திவிட்டீர்கள். கலப்பின் விஷயம் என்ன, பிறப்பு.'' பிறப்பு என்பதை சாக்தர் அழுத்திச் சொன்னார்.

''கலப்பினுடைய விஷயம் பிறப்பு. ஏதேனும் ஒன்று பிறக் கிறது. அதன் விகிதத்தின்படி பிறக்கிறது. நெருப்பு எத்தனை சதவீதம், நீர் எத்தனை சதவீதம், மண் எத்தனை சதவீதம், காற்று எத்தனை சதவீதம், வெளி எத்தனை சதவீதம் என்று சரியான விகிதத்தில் கலந்தால் மனிதன் பிறந்துவிடுவான். இந்த பிறப்பு என்பது இரகசியம். இந்த பிறப்பு என்பதுதான் உலகத்தினுடைய தன்மை. இறப்பு அல்ல.

நீங்கள் இறந்த பிறகு உங்களுக்கும், இந்த உலகத்திற்கும் சம்பந்தம் இல்லை. நீங்கள் பிறந்தவுடன் இந்த உலகத்தோடு சம்பந்தம் வைத்து விடுகிறீர்கள். இந்த உலகத்தோடு இருக்கப்

போகிறீர்கள். இந்த உலகத்தினுடைய பஞ்ச பூதங்களால் பிறந்தீர்கள். இந்த பஞ்சபூதங்கள் உங்களை வளர்க்கப் போகின்றன.

நல்ல காற்று உங்கள் நாடி நரம்புகளை சுத்தப்படுத்தும். நீர் உங்கள் திசுக்களை வளர்க்கும். நெருப்பு அவைகளை ஒரு பக்குவத்திற்கு கொண்டு சேர்க்கும். காற்று இதுதானய்யா ஜீவன். இதுதான் வாழ்க்கை. நுரையீரல்கள் காற்றால் நிரம்பி அந்த நுரையீரல்களால் இதயம் இய்ங்கி, இதயத்தின் இயக்கத்தால் இரத்தம் நகர்ந்து, ரத்த நகர்வால் திசுக்கள் வளர்ந்து, திசுக்கள் வளர்வால் எலும்புகள் வளர்ந்து எலும்புகள் வளர்வால் மேனி வள்ர்ந்து மேனி வளர்வால் மூளை வளர்ந்து, மூளை வளர்வால் ஒரு மனிதன் நாகரீகம் என்பது என்ன என்று யோசிக்கிறான். எத்தனை பிறந்து விட்டது பார்த்தீர்களா.

நுரையீரல் அசைவதால் இருதயம் பிறந்தது. இருதயம் பிறந்ததால் நரம்பு வளர்ந்தது. நரம்பு வளர்ந்ததால் மேனி வளர்ந்தது. புத்தி வளர்ந்தது. புத்தியில் சக்தி பிறந்தது. சக்தியிலிருந்து நாகரீகம் பிறந்தது. நாகரீகத்திலிருந்து இன்றைய வாழ்க்கை நடந்து கொண்டிருக்கிறது. தொடர்ந்து, தொடர்ந்து, தொடர்ந்து இங்கு விதம் விதமான நாகரீகம் பிறக்கும். இங்கு பிறப்பதுதான் புதிது புதிதாக பிறப்பதுதான் வாழ்க்கை. அதுதான் உலகம்.

இந்த பிறப்புக்கு காரணம் சக்தி. என்ன சக்தி. பஞ்சபூதங்களின் சேர்க்கையிலிருந்து பிறந்த சக்தி. அந்த சக்திக்கு நாங்கள் தாய் என்று சொல்கிறோம். அவள் ஈன்றெடுத்தது என்று சொல்கிறோம். அது உவமை. அழகான உவமை. நல்ல கற்பனை. ஆனால் சைவரே அது இல்லாவிடில் நீங்களும் இல்லை. நானும் இல்லை.

உங்கள் தாய் இல்லாவிடில் உங்கள் பெயரென்ன. உங்கள் தாய் இல்லாவிடில் உங்கள் வளர்ப்பு என்ன. உங்கள் தந்தை யார். எல்லாமும் அழிந்துபோகும். என் தாய் என்னிடம் சொன்னாள். இவர்தான் உன் தந்தை. அப்படியா என்றேன். என் தாயை நம்பினேன். ஆனால் எவனாகவும் இருக்கலாம்.

அய்யா உங்களில் ஒரு மந்திரம் உண்டு. நீங்கள் மறைக்காமல் சொல்ல வேண்டும். நீங்கள் தர்ப்பணம் சொல்லும்போது ஒரு மந்திரம் சொல்வீர்கள், 'ஏஷான்னா மாதா, நா பிதா, நா பந்துஹு' என்று ஆரம்பிப்பீர்கள். உண்மைதானே.''

''ஆமாம்.''

''அதற்கு அடிப்படையான அர்த்தம், யார் எனக்கு தகப்பனாக இல்லாது இருக்கிறாரோ, யார் எனக்கு இப்பொழுது தமையனாக இல்லாது இருக்கிறானோ, யார் எனக்கு இப்பொழுது நேரிடையாக எனக்கு தெரிந்த பந்துவாக இருக்கிறானோ, எவனுக்கு நான் இரகசியமாக பிறந்தேனோ, எவன் எனக்கு இரகசியமான பந்துவாக, சகோதரனாக இருக்கிறானோ ஒருவேளை அவன் இறந்துவிட்டிருந்தால் அவனுக்கும் இந்த நீர் தர்ப்பணம் ஆகட்டும். 'திருப்தியத திருப்தியத திருப்தியத'. அவரும் இந்த நீரை குடித்துவிட்டு மேலுலகத்தில் சௌகரியமாக இருக்கட்டும். எத்தனை பெரிய மனதய்யா சனாதர்மத்திற்கு. எவ்வளவு தெளிவாக இருக்கிறார்கள். இதுதான் தாய் என்று தெரிகிறது. இவர்தான் தந்தை என்று யார் சொல்வது. தாய் சொன்னால்தான் தந்தை. ஆனால் எவர் வேண்டுமானாலும் தந்தை இருக்கலாம், அந்த தந்தைக்கு நான் நீர் வார்க்காமல் போய்விடக்கூடாது, நீர் வார்க்கிறேன் என்று சொல்கிற மனோபாவனை இருக்கிறபொழுது, அதற்கு என்ன அர்த்தம், இந்த உலகத்தில் எங்கு வேண்டுமானாலும் பிறப்பினுடைய இரகசியம் மறைக்கப்படலாம்.

பிறப்பு ஒரு இரகசியம். புல் பிறப்பும், மான் பிறப்பும், மயில் பிறப்பும் இங்கு இரகசியம். எப்படி பிறந்தது, எதனால் பிறந்தது. அந்த மூச்சுக் காற்று உள்ளே போய் இருதயம் முதலில் அசைகிறதே. இருதயம் துடிக்கிறதே அந்த முதல் துடிப்பு எப்படி. எங்கே துடிக்கிறது, எப்படி குழந்தை அழுகிறது, அந்த அழுத குழந்தை எப்படி பால் உறிஞ்சுகிறது. யாரைய்யா கற்றுக் கொடுத்தார்கள். முலைக்காம்பிலிருந்து பால் உறிஞ்ச. அப்படிப்பட்ட ஒரு விஷயத்தை பிறப்பு என்ற இரகசியம் உள்ளே வைத்திருக்கிறது. எனவே, இந்த உலகத்தின் இயக்கம், இந்த உலகத்தை உண்மை என்று கருதுவீராயின் இந்த உலகத்தின் இயக்கம் பிறப்பு. பிறப்புக்கு காரணம் தாய். தாய்மை. தாய்மை என்கிற உணர்வு. அந்த தாய்மை என்கிற உணர்வைத்தான் கையில் சூலத்தோடும், கோரைப் பற்களோடும், நெற்றிக் கண்களோடும், தச புஜங்களோடும் நாங்கள் வடித்து சிங்கத்தின் மீது ஏன் செய்கிறோம்.

எது சிங்கம், இடையறாத, போராட்டம்தான் சிங்கம். இங்கு உயிர் வாழ வேண்டுமென்றால் இடையறாது போராட வேண்டும்.

போராட்டத்தின் மீது அவள் அமர்ந்திருக்கிறாள். போரின் மீது அவள் தயாராக இருக்கிறாள். எனவே அவள் கையில் சூலமும், கத்தியும், கேடயமும், அங்குசமும் இருக்கின்றன. விதம் விதமான போராட்டங்களை, விதம் விதமான ஆயுதங்ளோடு போராட வேண்டும். உங்களோடு போராட வேண்டும். என் மனைவியோடு நான் போராட வேண்டும். இந்த அரசனோடு போராட வேண்டும். இந்த பிட்சுவோடு போராட வேண்டும். தத்துவங்களோடு போராட வேண்டும். புலிகளோடு போராட வேண்டும். நரிகளோடு போராட வேண்டும். என்னுடைய வயல்களை அழிக்காது யானைகளோடு போராட வேண்டும். எதிரி படைகளோடு போராட வேண்டும். எத்தனை விதமான ஆயுதங்கள் தேவை. யானையை விரட்ட அங்குசம். புலியை விரட்ட சூலம். கரடியை விரட்ட டமருகம் என்று விதம்விதமான ஆயுதங்களோடு அதாவது போராட்டங்களோடு, நீங்கள் தனிமனிதராக தாயை நினைத்துக் கொள்ளாதீர்கள்.

தாய்மை என்கிற விஷயம் போராடிக் கொண்டிருக்கிறது. பூமியில் உயிர் வாழ, எப்படி விதம் விதமான ஆயுதங்களால். அந்த தாய்மையினுடைய போராட்டம் தான் பிறப்பு என்ற இரகசியத்தை பாதுகாத்து வளர்கின்ற அந்த போராட்டம்தான் இங்கு மிக முக்கியம்.

எனவே, உங்களை பிறப்பிக்கின்ற அந்த ஒரு வஸ்துவுக்கு, அந்த ஒரு இரகசியத்திற்கு, அந்த ஒரு விஷயத்திற்கு தாய்மை என்று பெயர். இரண்டு முலைகளும், யோனியுமாய் அவள் அமர்ந்திருக்கிறாள்.

குடந்தையில் ஒரு இடம் உண்டு. உங்களுக்கு தெரியுமா சைவரே. யோனி வழிபாடு நடந்து கொண்டிருக்கிறது, கேள்விப் பட்டிருக்கிறீர்களா. சாக்தர்களில் வெறியர்கள் அந்த வழிபாட்டை நடத்திக் கொண்டிருக்கிறார்கள். யோனி என்பது பெண்ணினுடைய உறுப்பு அல்ல. சல்லாபத்திற்கான விஷயம் அல்ல. அங்கிருந்துதானய்யா நீங்களும், நானும் வந்திருக்கிறோம். அந்த வயிற்றுக்குள்ளே ஜலத்திலே தங்கி, தலையை முட்டி மோதிக் கொண்டு, முதல் மூச்சு விட, அந்த இடத்தை கிழித்துக் கொண்டுதானய்யா நாம் வந்திருக்கிறோம். இதுவரை நம்மை அந்த வயிறு சுமந்தது. எத்தனையோ வேதனைக்கப்பால் அந்த தாய் என்னை பொறுத்துக் கொண்டாள். உதைத்தேன், பொறுத்துக்

கொண்டாள். புரண்டேன் பொறுத்துக் கொண்டாள். பிறந்த பிறகு அந்த வலியை பொறுத்துக் கொண்டாள். பிறகு நான பல் கடித்து அந்த முலையை உறிஞ்சினேன். பொறுத்துக் கொண்டாள். மலம் கழித்தேன். துடைத்தாள். வீறிட்டு அழுதேன். அணைத்துக் கொண்டாள். குளிரிலிருந்து என்னைக் காப்பாற்றினாள், வெய்யிலிலிருந்து என்னை காப்பாற்றினாள். ஏ, தாயே, மகாமாயி உனக்கு என் வணக்கம். ஏ, தாயே, லலிதாம்பிகா. சிவனை கீழே போட்டு அவன் முதுகில் உட்கார்ந்து கரும்பு வில்லோடு சிரித்துக் கொண்டிருக்கிறாயே. மகாலஷ்மி உனக்கு என் வணக்கம். இதற்கு என்ன அர்த்தம். தாயை விதம் விதமாக போற்றுதல் என்பதே அர்த்தம்.

சிவனின் முதுகில் பார்வதி ஏன் அமர்ந்து கொள்ள வேண்டும். ஆண் காலின் கீழ் தான் கிடக்க வேண்டும். அவள்தான் இயக்கம், அவள்தான் பிறப்பு. பிறப்பு பிறந்த பிறகு இங்கு இறப்புக்கு என்ன வேலை. யார் இறந்தது. இராஜராஜர் இறந்தார். இராஜேந்திரர் வந்துவிடவில்லையா. நாளை இராஜேந்திரர் இறப்பார். இராஜாதிராஜன் வந்துவிடவில்லையா. தொடர்ந்து நடந்து கொண்டுதானே இருக்கும். யார் இறந்தார்கள். இறப்புக்கு இங்கு என்ன வேலை. இறப்பது என்பது மாயை. பிறப்பது என்பதே இடையறாது நடந்து கொண்டிருப்பது. பிறப்பு நிற்குமாயின் இறப்புக்கு அர்த்தம் உண்டு. பிறப்பு இருக்கும் வரை இறப்புக்கு அர்த்தம் இல்லை." அவர் சொல்ல, அந்த கூட்டம் திகைத்து நின்றது. அந்தணர் வீட்டு வாசலில் நிறைய இளைஞர்கள் நின்றார்கள். பாடசாலை மாணவர்கள் வந்திருந்தார்கள். மெல்ல படலை திறந்து கொண்டார்கள்.

அந்தணர்கள் அவர்களை அமரும்படி சொல்ல அவர்கள் அமர்ந்தார்கள். உள்ளிருந்து பெண்கள் குடத்திலிருந்த நீரை சொம்பில் மொண்டு அவர்களுக்கு கொடுத்தார்கள். அவர்கள் அந்த விஷயத்தை செவிமடுக்க தயாரானார்கள்.

புத்த பிட்சுவை எல்லோரும் ஆவலாக பார்த்தார்கள்.

புத்த பிட்சு தலை நிமிர்ந்தார். சிரித்தார்.

''இது அத்தனையும் மாயை. இது அத்தனையும் உங்கள் தோற்றம். இது அத்தனையும் ஒரு கற்பனை. இது நிகழ்வல்ல. உண்மை இதுவல்ல. பிறந்தது பிறப்பு என்று இவர் பேசுவது உடம்பை. உடம்பா வாழ்க்கை.

இறப்பு என்று இவர் பேசுவது உடம்பை. உடம்பா வாழ்க்கை. வளர்வது என்று இவர் பேசுவது உடம்பை. உடம்பா வாழ்க்கை. உடம்பா வளர்கிறது. புத்தியா வாழ்கிறது. நினைவுகளா வாழ்கிறது. நினைவுகளின் தொகுப்பாகக் கொண்டு இருக்கின்ற மனமா நீங்கள். நீங்கள் மனமும் அல்ல. உடம்பும் அல்ல, புத்தியும் அல்ல. அப்பொழுது நீங்கள் யார்.''

கூட்டம் நிசப்தமாக அவரை கேட்டுக் கொண்டிருந்தது. ''நான் பதில் சொல்லப் போவதில்லை. சிறிது நேரம் அமைதியாக இருக்கப் போகிறேன். இங்குள்ள அத்தனை பேரையும் கேட்கிறேன். இங்குள்ள பாடசாலை மாணவர்கள் முதற் கொண்டு, சைவரையும், விஷ்ணுவரையும், சாக்தரையும் கேட்கிறேன். நீங்கள் யார், உடம்பா, மனமா, புத்தியா. எனக்குச் சொல்லுங்கள்.'' மெல்லிய குரலில் அவர் கேட்க, பதில் சொல்ல யாருக்கும் தெரியவில்லை. உள்ளிருந்து அக்ரஹாரப் பெண்கள் மோர் எடுத்து வந்து சகலருக்கும் வினியோகித்தார்கள். மோர் குடித்ததும் தெரியவில்லை. சொம்பை கொடுத்ததும் தெரியவில்லை. எல்லோர் சிந்தனையும் நான் யார் என்ற இடத்திலேயே இருந்தது.

''நல்ல வெய்யில். தொலைவில் ஒரு ஆறு தெரிகிறது. தொலைதூரம் மண்ணைக் கிழித்துக் கொண்டு பாதைக்கு நடுவே ஆறு ஓடுகிறது. இந்தப் பக்கம் இருக்கின்ற இரண்டு மான்களும் நேராக அந்த ஆறு நோக்கி தாகம் தணித்துக் கொள்ள ஓடுகின்றன. அந்த ஆறுக்கு அருகே பார்த்தால் ஆறு அங்கே இல்லை. இன்னும் சற்று தொலைவில் இருக்கிறது. மறுபடியும் அங்கு ஓடுகிறது. அந்த இடத்திலும் ஆறு இல்லை. அது ஆறு அல்ல. அது என்ன.''

''கானல் நீர்.'' கீழிருந்து ஒரு பையன் சொன்னான்.

''ஆமாம். வாழ்க்கை என்பது ஒரு கானல் நீர். இடையறாது மான்களைப் போல இந்த மனிதர்கள் அங்கிருக்கிறது, அங்கிருக்கிறது என்று கானல் நீரை நோக்கி ஓடுகிறார்கள். அதாவது நாளை நல்லது, நாளை நம்பிக்கை, நாளை விடியும் என்றெல்லாம் பேசிக் கொண்டிருக்கிறார்கள். ஆனால், நாளை என்பது கானல் நீர். நாளை நன்றாக விடியும் என்பது ஒரு நம்பிக்கை. வெற்று நம்பிக்கை. உண்மை என்ன என்று ஆராயின் நாளை எப்படியும் இருக்கலாம். நாளை என்ன நடக்கும் என்று யாருக்கும் தெரியாது.

இந்த அவஸ்தைதான், இந்த இரகசியம்தான், இந்த மறைமுகம் தான், நாளை என்ன என்று தெரியாத இந்த கலவரம்தான் இந்த பயம்தான் நம்முடைய வாழ்க்கையை நடத்திக் கொண்டிருக் கிறது.

இராஜேந்திர சோழர் இங்கிருந்து கிளம்பி வடக்கே வெகு தூரம் போய் முயங்கியை தாக்க வேண்டுமென்று கிளம்பிவிட் டார். முயங்கி மக்கள் இந்நேரம் பதறிக் கொண்டு இருப்பார்கள். நாம் என்ன சொகுசாக இங்கு வாழ்ந்து கொண்டிருக்கிறோம். காலையில் அத்தனை பேரும் நீர் கஞ்சி, மோர் கஞ்சி, பால் கஞ்சி எல்லாம் குடித்தாகி விட்டது. இப்பொழுது நன்றாக உப்பிட்ட மோர் குடித்துவிட்டோம். தென்றல் காற்று வீசுகிறது. செண்பகப் பூக்கள் கீழே விழுந்து கிடக்கின்றன. அடுத்தவேளை உணவு சமையற்கட்டில் தயாராகிக் கொண்டிருக்கிறது. படுத்து தூங்க இந்த மாதிரி வசதியான திண்ணை இருக்கிறது. உங்களை எதிர்க்க வராது பெரிய கோட்டை கட்டி பெரிய கதவு அமைத்து, கையில் ஈட்டியோடும், வாளோடும் பல வீரர்கள் இருக்கிறார்கள். உள்ளே எவரும் வர முடியாது. புலியோ, ஆடோ, யானையோ, ஓநாயோ உள்ளே வராது.

இந்த சைவருடைய பிரார்த்தனையில் தினசரி பிரார்த் தனையில் சந்தியா காலத்து பிரார்த்தனையில் ஒரு வார்த்தை வரும். இரவு நேர செந்நிற ஓநாய்களால் நான் பாதிக்கப்பட லாகாது. எங்கே இருக்கிறதய்யா செந்நிற ஓநாய். ஏன் அந்த பிரார்த்தனை. இவரைக் கேட்டால் இப்பொழுது அது உவமை. அது அழகான உவமை என்று என்னை கேலி செய்வது போல அவர் சொல்வார்: அவரிடமிருக்கின்ற உவமைகள் அது தெரிய வில்லை. இரவென்றால் ஓநாய்கள், ஓநாய்களைப் பற்றிய பயம் மனிதருக்கு இருக்கின்றது. இரவிலே திரிகின்ற செந்நிற ஓநாய் களிடமிருந்து என்னை காப்பாற்றுங்கள். இரவு நேரம் பேய் பிசாசுகளிடமிருந்து என்னை காப்பாற்றுங்கள். இது என்ன வட மொழியில் மட்டுமா இருக்கிறது. தமிழிலும் இருக்கிறது. 'பொழுது புலர்ந்தது, யாம் செய்த தவத்தால்' என்று ஒரு பெரியவர் பேசு கிறார். அவர் தவம் செய்திருக்கிறார். நல்லவேளை விடிந்து விட்டதய்யா. ஒரு பொழுது விடிந்துவிட்டது. ஒரு இரவு கழிந்து விட்டது. பொழுது புலர்ந்தது யாம் செய்த தவத்தால். ஒவ்வொரு

நாளும் தவம் செய்துதானய்யா பொழுது விடிகிறது. இந்த மனித குலம் ஏங்கிதானய்யா பொழுது விடிகிறது. அப்பொழுது நிரந்தரமின்மை எவ்வளவு நிரந்தரமாக இங்கிருக்கிறது என்பதை புரிந்து கொண்டீர்களா.''

'ச்சூ ச்சூ' என்று பல குரல்கள் எழுந்தன. அவர் கூற்றை ஆமோதித்தன.

''சரி, நிரந்தரமின்மையே நிரந்தரம் என்று தெரிகிறது. வாழ என்ன செய்வது. நாளை என்னும் நம்பிக்கையை விடியும் என்ற நம்பிக்கையை பற்றிக் கொள்ள வேண்டுமா. ஏதேனும் செய்து கொள்ளுங்கள், நாளை விடியும் என்று நினைக்காதீர்கள். மழை பொழியும் பூவாக பொழியும். உங்கள் வீட்டு நெற்கதிர்கள் பெரிதாக வளரும். உங்கள் வீட்டு குதிரிலே வந்து உட்காரும் என்று விதம்விதமாக நினைத்துக் கொள்ளுங்கள். ஒரு திருமணம் முடியுமா போதாது. கையில் காசு இருக்கிறதே, இரண்டு திருமணம் முடியும். வேண்டும் என்று வேண்டிக் கொள்ளுங்கள். சுகமாக வாழுங்கள். பெண்ணோடு புணர்வதும் குழந்தைகள் பெற்றுக் கொள்வதும், அவர்களை வளர்ப்பதும் இதுவே வாழ்க்கை என்று கனவு காணுங்கள். ஆனால் இதற்கடியில் ஒன்றை வைத்துக் கொள்ளுங்கள். நிரந்தரமின்மையே நிரந்தரம். இது எல்லாமும் எப்பொழுது வேண்டுமானாலும் கவிழும். சாகும்.

இராஜேந்திர சோழர் ஜெயித்த சில நாட்களுக்குப் பிறகு சாளுக்கியன் இங்கு வரமாட்டான், இந்த கோட்டையை இடிக்க மாட்டான் என்று ஏதேனும் உத்தரவாதம் உள்ளதா.''

''இல்லை.''

''நாம் போய் இடித்தது போல அவர்கள் வருவார்கள், ஒன்று சொல்லட்டுமா. இது சோழ தேசத்தின் உச்சக்கட்ட காலம். அற்புதமான காலம். இராஜேந்திரசோழரின் ஜாதகம் அற்புதம். அதற்குப் பிறகு இராஜாதிராஜன் ஜாதகம் அற்புதம். அதற்குப் பிறகு வீர இராஜேந்திரர் ஜாதகம் அற்புதம். அதற்குப் பிறகு வருகின்ற ஒரு அரசனை பற்றி சூரியன் அசைவு என்ன சொல்கிறது தெரியுமா. சோழ தேசத்தின் உச்சகட்டம் இன்னும் அறுபது வருடத்திற்குப் பிறகுதான் இருக்கிறது என்று சொல்கிறது. அந்த அறுபது வருடத்திற்கு மேல் நீங்கள் உயிரோடு இருப்பின் அந்த சோழ தேசத்து சக்ரவர்த்தியை நீங்கள் தெய்வமாகக் கண்டு உணர

வீர்கள். சோழ தேசத்தின் உச்சம் அங்குதான் இருக்கிறது. இப்போது இல்லை. இவர் சொன்னதுபோல இது வளர்ந்து கொண் டிருக்கிறது. உச்சம் அது, உச்சிக்கு பிறகு என்ன.'' பிட்சு கேட் டார். ஒரு மாணவன் ''சரிவு'' என்று சொன்னான்.

''ஆமாம். சோழ தேசமும் சரியும். இதைச் சொன்னால் நீங்கள் வாளெடுத்து வரலாம். நான் வாங்கிக் கொள்வேன். என்னை பிரம்பால் அடிக்கலாம். நான் பொறுத்துக் கொள்வேன். ஆனால் நிரந்தரமின்மையே நிரந்தரம் என்ற தத்துவத்தை உங்க ளால் அசைக்கக் கூட முடியாது.''

''ஆக, ஒருவர் எப்படி வாழ வேண்டும்.'' கீழிருந்து ஒரு இளைஞன் கேட்டான்.

''நான்தான் சொல்லவிட்டேனே. என்ன வேண்டுமானாலும் செய். நீ செய்கின்ற எதற்கும் அர்த்தமில்லை. வேதம் படிப்ப தற்கு அர்த்தமில்லை. குருகுல வாசத்திற்கு அர்த்தமில்லை. நீ திருமணம் செய்துகொண்டால் அர்த்தமில்லை. குழந்தைகள் பெற்றால் அர்த்தமில்லை. எது அர்த்தம். நிரந்தரமின்மையே நிரந்தரம். இதுவே அர்த்தம். இதை எப்போதும் மனதில் தேக்கிக் கொண்டு நீ பாட்டுக்கு என்ன தோன்றுகிறதோ அதைச் செய். வேதம் படி. தூக்கி எறி. ஒரு பெண்ணை மணந்து கூடிக் குலவு. தூக்கி எறி. குழந்தை பிறந்தால் கொஞ்சு. தூக்கி எறி. ஏன், நிரந்தரமின்மையே நிரந்தரம்.

அப்போது கடைசியில் என்ன?

இதுவே, இந்த மொட்டைத் தலையும், காவியும். நிரந் தரமின்மை நிரந்தரம். நிரந்தரமின்மையே நிரந்தரம் என்பவனுக்கு கூடல் முடியாது. பேச முடியாது, சரியாக உண்ண முடியாது. எதையும் படிக்க முடியாது, அவன் நிரந்தரமில்லாமல் போகின்ற நேரத்தையே காத்துக் கொண்டிருப்பான். வெறுமே வாழ்ந்து கொண்டிருப்பான். கிட. வெறுமே கிட. உன்னுடைய காரியம் ஒவ்வொன்றுக்கும் அர்த்தம் கற்பித்துக் கொள்ளாதே. எங்கள் அரசர் இராஜேந்திரர் அவர் ஊரெல்லாம் வென்று, உலகமெல் லாம் வென்று பொன், பொருள் அனுப்பினார். நேற்று கூட அறுபத்தியேழு குத்து விளக்குகள் வந்து இறங்கின. அடுக்கி வைத்து மாக்கட்டியில் கோடு போட்டு இன்ன தேதியில் இங்கிருந்து வந்தது என்று எழுதி வைத்திருக்கிறார்கள். சிரிப்பாக

இருந்தது. அறுபத்தியேழு குத்து விளக்குகளை என்ன செய்யப் போகிறார்கள். எனக்குத் தெரியவில்லை. இதில் என்ன வீரம் எனக்கு தெரியவில்லை. எதை நோக்கி போராடுகிறோம். எனக்கு தெரியவில்லை.

நான் இராஜேந்திர சோழரையோ, சோழ தேசத்தையோ அவமதிப்பதாக தயவு செய்து நினைக்காதீர்கள், சோழ தேசத்து நாகரீகம் எனக்கு வியப்பூட்டுகிறது. கருங்கல்லில் நித்த வினோதப் பெருந்தச்சனான இரவி செய்கின்ற அற்புதத்தை கண்டு வியக்காமல் இருக்க முடியவில்லை. இது காலாகாலத்துக் கும் நிற்கப் போகிறதய்யா, காலம் தாண்டி நிற்கப் போகிற தய்யா. காலம் இதை விழுங்க முடியாது தவிக்க போகிறதய்யா. அப்படிப்பட்ட நிரந்தரத்தை இதோ இந்த இரவி செய்து கொண் டிருக்கிறான்.

ஆனால் இதற்கும் ஒரு முடிவு உண்டு. பிரளயம் வரும். பூமி தவறாக சுற்றும். தவறாக் சுற்றும்போது கடல் பொங்கி வரும். கடல் பூமிக்குள் நுழையும். அப்போது கல்லாவது மண் ணாவது. மரமாவது, செடியாவது. கோவிலாவது, குடிசையாவது. எல்லாம் காணாமல் போய் வெறும் நீர்ப்பரப்பாக ஆகும். மறுபடி யும் நீர் வற்ற உயிர் துகள்கள் ஆரம்பிக்கும். புழுக்கள் நெளியும், மீன்கள் சேற்றுள் நுழையும். பாதி நீரிலும், பாதி நிலத்திலும் இருக்கின்ற பிராணிகள் வளரும். அவைகள் நிலத்தை நோக்கி நகரும். சுவாசிக்க பழகும். அவைகள் புலிகளாய், எருமைகளாய், யானைகளாய் வளரும். ஆயிரக்கணக்கான ஆண்டுகள் பரிணாம வளர்ச்சி பெற்று மறுபடியும் இங்கு ஒரு புழு, ஒரு பூச்சி, மனிதன் என்று மண்ணில் தோன்றுவான். அந்த மனிதருக்கு அருகே மனுஷி தோன்றுவாள். மறுபடியும் பிறப்பு நடக்கும்.

வைஷ்ணவருக்கு தெரியுமா தெரியாதா என்று தெரிய வில்லை. ராமாயணத்தில் ஒரு உபகதை உண்டு. ராமரிட மிருந்து அனுமார் வாங்கிய ஒரு கணையாழியை என்ன செய்வது என்று காலத்திடம் கேட்டார். காலம் அதை அந்த கிணற்றில் போட்டுவிடு என்று சொன்னது. அனுமார் ஓடிப்போய் அந்த கிணற்றில் அந்த மோதிரத்தை போடப்போக அந்த கிணற் றுக்குள் நூற்றுக்கணக்கான மோதிரங்கள் இருந்தன. அவர் திகைப்போடு காலதேவனைப் பார்த்தார். காலதேவன் சிரித் தான்.

''ஆமாம். பல நூறு முறைகள் ராமாயணம் நடந்துவிட்டன. பல நூறு முறைகள் நீ சீதைக்காக தேடப் போயிருக்கிறாய். பல நூறு முறைகள் ராம ராவண யுத்தம் உன் எதிரில் நடத்தப்பட்டிருக்கிறது என்று சொல்ல, அவர் மோதிரத்தை நழுவவிட்டார். பல நூறோடு அந்த மோதிரமும் போய் சேர்ந்து கொண்டது.

எனவே, பிரளயத்திற்குப் பிறகு மறுபடியும் உலகம் தோன்றும். பல நூறு முறைகள் இது நடக்கும். இதிலே சைவம் என்ன, வைணவம் என்ன, சாக்தம் என்ன சிரிப்பாக இல்லை.'' மாணவர்கள் திகைத்து நின்றார்கள். யாருக்கும் பதில் சொல்ல முடியவில்லை.

''இது சூன்யவாதம்.'' சைவர் ஆரம்பித்தார்.

கோட்டைக் கதவு திறந்து பெரிய எக்காளங்கள் முழங்கக் கேட்டன. யாரோ முக்கியமானவர்கள் வருகிறார்கள். குதிரை வீரர்கள் ஓடிவந்தார்கள். ஓடிவந்து அரண்மனை காவலர்களை பார்த்தார்கள். அரண்மனை காவலரிடம் பேசினார்கள். அரண்மனை காவலர்கள் பலபேர் பல திக்கில் குதிரை ஏறி வந்தார்கள். அந்தணர் வீட்டு வாசலில் ஒரு காவலாளி நின்றார்.

''நாளை மறுநாள் வீரமாதேவி தன் தோழிகளோடும் அரசருடைய மற்ற பெண்டுகளோடும், அரசருடைய குழந்தைகளோடும் இங்கு உள்ளே நுழைந்து குடியேறப் போகிறார். எனவே, அவரவர் இடத்தை அவரவர் சுத்தமாக வைத்துக் கொள்ள வேண்டும். எங்கும் எதிலும் திருத்தமாக இருத்தல் வேண்டும். இது கட்டளை. அரச கட்டளை'' என்று சொல்லிவிட்டு போனான்.

அந்த விவாதம் அன்று அந்த அளவோடு முடிந்தது. மக்கள் தங்கள் வீடுகளை பெருக்கவும், அலங்கரிக்கவும், எப்படி வரவேற்பது என்றும் பரபரத்தார்கள். அந்தணர்கள் ஒன்று கூடி பேசினார்கள்.

நாளை மறுநாள் என்ற விஷயம் விடிந்தது, வாழ்க்கை நகர்ந்தது. அந்தணர்கள் கோட்டை வாசல் பக்கம் போய் ஓலை தட்டி மறைப்பில் அமர்ந்து கொண்டார்கள். தொலைவே தூசுப் படலம் எழ யானைகள் வருவது தெரிந்தது, அவர்கள் அருகே வரும் வரை காத்திருந்தார்கள். மறவர்கள் எதிர்கொண்டு போய் வரவேற்றார்கள். வணிகர்கள் வாசலில் குழுமி இருந்தார்கள். மக்கள் எல்லோரும் வரிசையாக நிற்க முதலில் வருகின்ற

யானைக்கு குடம் நீட்டினார். குடத்தை யானை வாங்கிக் கொண்டு போய் உயரே நீட்டியது. அம்மங்காதேவி அந்த யானை மீது இருந்தாள். குடத்தை பெற்றுக் கொண்டாள். நீரை தலையில் தெளித்துக் கொண்டாள். முகம் துடைத்துக் கொண்டாள். யானையினுடைய மத்தகத்தில் நீரை ஊற்றினாள். யானை சிலிர்த்தது. குடத்தை வாங்கி அந்தணரிடம் கொடுத்தது, மெல்ல நகர்ந்தது.

அந்தணர்கள், மறவர்கள் இராஜேந்திர சோழரின் மெய் கீர்த்தியை திருமன்னி வளர என்று உரக்கச் சொன்னார்கள். மிகப் பெரிய கோஷத்துக்கு நடுவே ஆறு யானைகள் தாண்டி, ஒரு குதிரைப்படை தாண்டி, தனித்த ஒரு பழுப்பு குதிரையில் முதுகில் பெரிய துணி தொங்க, தலையில் கிரீடம் மிளிர புஜத்தில் கேயூரம் பளிச்சிட இறுகி முடிந்த கொண்டையோடு, இறுக்கி கட்டிய கச்சையோடு, மேலே போர்த்திய ஆடையோடு, தொடையை கவ்விய உடையோடு, காலில் கழலோடு, வீரமாதேவி கம்பீரமாக உள்ளே நுழைந்தாள்.

* * *

அத்யாயம்

57

ஆவணி மாதத்தில் அது அற்புதமான முகூர்த்த தேதி. குடிபுக நன்னாள். படையெடுக்க நன்னாள். திருமணம் செய்ய, குழந்தைக்கு தொட்டிலிட, கும்பாபிஷேகம் செய்ய, வாணிபம் திறக்க, கல்வி பயில, நகைகள் வாங்க, நிலம் வாங்க, ஏர் உழ, புதிய விதைகள் நட நன்னாள். அந்த நன்னாளில், நல்ல யோகத்தில், நல்ல ஹோரையில் வீரமாதேவி குதிரையில் அமர்ந்தபடி உள்ளே நுழைந்து அரண்மனை வாசலுக்கு வந்து கீழிறங்கி அங்கு மண்டியிட்டு வணங்கி, உள்ளே வந்து தன்னுடைய அந்தப்புரத்திற்கு எதிரே வந்து அங்கேயும் விழுந்து வணங்கி கைகூப்பிய வாறே, சிவநாமம் சொல்லிய வண்ணமே உள்ளே நுழைந்தாள். அவ்வண்ணமே மற்ற அரசிகளும் உள்ளே புகுந்தார்கள்.

அது நன்னாள். படை நகரவும் நன்னாள். இராஜேந்திர சோழர் தலைமையில் அங்கே பாடி வீற்றிருந்த, பல பயிற்சிகள் பெற்றிருந்த சோழ தேச படைகள் முன்னேறின. மூன்று கை மாசேனை சோழ கேரளன் தலைமையில் வடக்கு நோக்கி முதல் பகுதியாய் நகர்ந்தது.

அது நல்ல நாள். பல சிலைகளுக்கு நித்த வினோத பெருந் தச்சன் ரவி கண் திறந்தான். புதிய சிலைகளுக்காக, வேகமாக் வேலை செய்தான். சில கற்களை தேர்ந்தெடுத்து மஞ்சள் நீரால் குளிப்பாட்டினான். வாசற்படியை இறுக்க அடைத்து ஏற்கனவே மண்ணில் பிசைந்து வைத்திருந்த மாணிக்க, வைர, வைடூரியங் களை கோவில் வாசற்படியில் புதைத்து அதன் மீது அடித்து நிறுத்தினான். சாந்து பூசினான். இந்த சாந்தை அசைக்க ஆயிரம் வருடமானாலும் எவராலும் முடியாது. மிக வேகமாக ஆறு பேர் சாந்து பூசினார்கள். உலரும் முன் வேலை செய்தார்கள்.

அது நன்னாள். அந்தணச் சிறுவர்களுக்கு புதிய பாடம் ஆரம்பிக்கப்பட்டது. அது நல்ல நாள். வணிகர்கள் கோவேறு

கழுதையுடன், குதிரையுடன், தங்கக் காசு சேர்த்து வைத்த மூங்கில் தடியுடன் கோட்டைக்கு வெளியே போக வேண்டும் என்று தீர்மானித்தார்கள். தொண்டை நாட்டிற்கும், சோழ தேசத்திற்கும் இடைப்பட்ட நடுநாடில் விளைச்சல் நன்கு இருக்கிறதென்றும், தொண்டை நாட்டு பாத்திரங்கள் விலைக்கு வந்திருக்கிறது என்றும், கீழை சாளுக்கியத்தில் கொள்ளை அடிக்கப்பட்ட சில பொருள்கள் நடு நாடு சந்தையில் விற்கப்படுகிறது என்று தெரிந்து அவைகளை வாங்கி வர, அங்கே நகர்ந்தார்கள். ஏனெனில் அது நன்னாள். தஞ்சையில், திருவையாறில், குடந்தையில் பல்வேறு இல்லங்களில் திருமணங்கள் நடந்தன. சோழ தேசம் குதூகலமாக இருந்தது. தெற்கு பக்கம் முற்றிலும் அமைதியாக இருந்ததால் அங்கேயும் திருமணங்கள் நடந்தன. உடுத்து மகிழ்ந்திட, உண்டு உறங்கிட மக்கள் அதிக கவனம் காட்டினார்கள்.

குமரி முனையிலிருந்து அனந்தபுரம் போகும் வழியில் உள்ள அடர்ந்த காட்டில் மரங்கள் அறுத்து, பெரிய பரப்பு ஏற்படுத்தி, கேரளத்து அந்தணர்கள், காந்தளூர் சாலையிலிருந்து துரத்தப்பட்டவர்கள் பாண்டியர்களுக்கு வாள் போர் பயிற்சி அளித்தார்கள். அது முதுகுவாள் பயிற்சி. நீண்ட கத்தியை இரண்டு கைகளாலும் பிடித்துக் கொண்டு சுழற்றி, சுழற்றி அடிக்கின்ற பயிற்சி. திடமான புஜங்களும், சரியான மூச்சு பயிற்சியும் அதை செய்வதற்கு அடிப்படையானவை. அன்று நன்னாள். மூச்சு பயிற்சி பாண்டிய வீரர்களுக்கு ஆரம்பிக்கப்பட்டது.

கிருஷ்ணன் ராமனான பிரம்மராயர் தஞ்சையிலிருந்து குடந்தைக்கு வந்து, குடந்தையிலிருந்து தன்னுடைய ஊரான *அமண்குடிக்கு வந்து சேர்ந்தார். அன்று தான் அவர் தான் கட்டிய கோவிலுக்கு துர்க்கை சிலையும், விநாயகர் சிலையும், சூரியர் சிலையும் கொண்டு வந்து ஸ்தாபித்த திருநாள். இராஜராஜர் காலத்தில் படையெடுத்துப் போய் வெற்றியின் நினைவாக என்ன செய்வது என்ற யோசித்து அற்புதமான ஒரு துர்க்கை சிலையை கொண்டு வந்தார். வெளிச்சத்திற்கேற்ப நிறம் மாறுகின்ற ஒரு விநாயகரை கொண்டு வந்தார். வெள்ளையும், கருப்பும் கலந்த சூரிய பகவானை கொண்டு வந்தார். ஸ்தாபித்த தினமாகிய அன்று தன் ஊர் கோவிலுக்கு விஜயம் செய்ய அவர் தஞ்சையிலிருந்து புறப்பட்டு வந்தார். உலகம் முழுவதும் மக்கள் விதம் விதமான திசைநோக்கி நகர்ந்தார்கள். அது நன்னாள்.

---

* அமண்குடி இப்போது அம்மங்குடி என்று அழைக்கப்படுகிறது.

அந்த பாடசாலை மாணவன் அந்த நன்னாளில் எல்லோரும் இதைத்தானே செய்வார்கள். இது எப்படி நிரந்தரமற்றது என்று கொள்ள முடியும். நிரந்தமின்மையே நிரந்தரம் என்று எப்படி சொல்ல முடியும். இந்த நகர் எல்லாம் விளைவுகளால் ஏற்பட்டவை. விளைவுகளால் தொடர்ந்து விளைவுகள் ஏற்படும். தொடர்ந்து விளைவுகளை ஏற்படுத்துவதே வாழ்க்கை. இதை எப்படி நிரந்தரமின்மை என்று கொள்வது. எப்படி மாறுதல் இல்லாதது என்று கொள்வது, மாறிக்கொண்டே இருக்கிறதே என்று யோசித்தான். அவன் தனிமையில் போய் உட்கார்ந்தான். இந்த விசாரத்தை ஒரு முடிவுக்கு கொண்டு வர வேண்டும் என்று விரும்பினான். யாரிடம் போய் கேட்பது என்று யோசித்தான். மெல்ல குருநாதரிடம் தான் எசாலம், எண்ணாயிரம் நோக்கிப் போகிறேன் என்றும், அங்கு ஈசான சிவபண்டிதருடன் பேசப் போகிறேன் என்றும், ஈசான சிவ பண்டிதர் அனுமதித்தால் கயிலை வரை போய் வரலாம் என்ற எண்ணம் இருப்பதாகவும், இந்த முயற்சியை தான் தனியே செய்யப் போவதாகவும் சொல்லி விட்டு விழுந்து வணங்கினான்.

அவன் கையில் சிறிது மாடைகளும், தோளில் அரிசியும் கொடுத்து வழியனுப்பி வைத்தார்கள். அன்று மாலை மங்கிய நேரத்தில் அவன் அந்த கோட்டையை விட்டு வெளியேறினான். கோட்டை வரை அவன் நண்பன் துணை வந்தான். ''இப்போது தாண்டுகிற நேரம் மிகச்சிறந்த நேரம். இது குரு ஹோரை. போய் வா. வெற்றி உனக்கே'' என்று ஆரத்தழுவிக் கொண்டான். அவனும் ''ஜெயவிஜயீபவ'' என்று சொன்னான். 'சோழம் சோழம்' என்று இரண்டு பேரும் சொல்லிக் கொண்டார்கள். நெஞ்சில் கை வைத்து சோழ முத்திரையை காட்டினார்கள். பிரிந்தார்கள்.

அவன் வடக்கே எண்ணாயிரம் எங்கிருக்கிறது என்று யோசித்துக் கொண்டு அந்த மண்சாலையில் நடந்தான். இருட்டு வதற்குள் அடுத்த ஊருக்கு போய் சேர்ந்து விட வேண்டும் என்று நடையில் துரிதம் காட்டினான். வழியில் அந்த கோட்டை பிடாரி வாராஹியின் சிலை வந்தது. சுற்றி வந்தான். நமஸ்கரித் தான். இன்று இரவு இங்கேயே தங்கிவிடலாமா, வழிபயம் நீக்கு வதற்கு வாராஹி மந்திரம் செய்யலாமா, வாராஹி உச்சரிக்கலாமா என்று யோசித்தான். மறுபடி விழுந்து வணங்கினான். அவன் தலையில் ஏதோ விழுந்தது. மெல்ல விழுந்ததை பற்றிக் கொண்டு எழுந்து நின்றான். அது மஞ்சள் நிற பூவாக ஏதோ காட்டுப்பூவாக

இருந்தது. நிமிர்ந்து பார்த்தான். அங்கே காட்டுப்பூக்கள் வருவ தற்கு வழியில்லையே என்று பார்க்க எதிரே அவள் தலையில் காட்டுப்பூக்களால் அலங்காரம் செய்யப்பட்டிருந்தது.

வாராஹியிடமிருந்தா வந்தது அவன் ஆச்சர்யப்பட்டான். அன்று இரவு அங்கு தங்க விரும்பினான். அவன் பெயர் சோமன் மாதவன். அவன் சைவன். இருந்தாலும் வைஷ்ணவத்தை பற்றி அதிக நம்பிக்கையுள்ளவன். சாக்தத்தில் பிரியம் உள்ளவன். அவன் மூன்றும் கலந்தவனாக இருந்தான். அதேசமயம் பக்திக்கு அப்பாற்பட்டு ஒரு பிட்சுவைப் போல தத்துவ விசாரம் செய்ய வேண்டும் என்று ஆவல் உள்ளவனாக இருந்தான். அவன் அன்று இரவு அந்த வாராஹி சன்னதியிலேயே தங்கினான்.

கோட்டை கட்ட ஆரம்பிக்கும்பொழுது வாராஹி சிலைக்கு கண் திறந்து உயிர் தந்தாகிவிட்டது. தொடர்ந்து பூஜையில் இருக்கிறது. பூஜை செய்த விஷயங்கள் அங்கங்கே இருக்கின்றன. அவன் கருவறையில் அமர்ந்து கொண்டு அவன் வாராஹியை வேடிக்கை பார்த்தான். வாராஹி அவனோடு ஏதோ பேசுவது போல தோற்றம் வந்தது.

ஓம் ஐம் க்லீம் சௌ: ஐம் க்லௌம், ஓம் நமோ பகவதி, வார்த்தாளி வார்த்தாளி, வாராஹி வாராஹி வாராஹமுகி வாரா ஹமுகி, அந்தே அந்தினி நம: ருந்தே ருந்தினி நமஹ: ஜம்பே ஜம்பினி நமஹ, மோஹே மோஹினி நமஹ ஸ்தம்பே ஸ்தம்பினி நமஹ.

"ஸர்வ துஷ்ட ப்ரதுஷ்டாணாம், ஸர்வேஷாம், ஸர்வ வாக் சித்த, சக்ஷுர் முக கதி ஜிஹ்வாஸ்தம்பனம் குரு குரு சீக்ரம் வச்யம் ஐம் க்லௌம், ட்டஹ, ட்டஹ-ட்டஹ-ட்டஹ-ஹும் அஸ்த்ராய ஃபட் ஸ்ரீ மஹா வாராஹியம்பா ஸ்வாஹா.

என்ற நீண்ட நெடும் மந்திரத்தை அவன் சொல்லத் தொடங் கினான். பலமுறை பலமுறை பலமுறை இடையறாது சொன் னான். அவன் கண்கள் சிவந்தன. காதுகள் விடைத்தன. நெற்றிக் குள் ஒரு சுடர் பொங்கியது. வாய்க்குள் ஏதோ இனித்தது, நாக்கில் ஏதோ பரபரத்தது. உடம்பு முழுவதும் எறும்புகள் ஊறுவது போல் இருந்தது. அடியே முதுகெலும்புக்கு கீழ் ஏதோ ஒரு சக்கரம் சுழன்றது. அவன் கண்மூடினான். கண் திறந்தபோது அவன் கண் மேலே செருகி இருந்தது. உள்ளே தத்துவ விசாரம் செய்வதென்றால்

என்ன செய்ய வேண்டும். அவன் யோசித்தான். யாரோடும் பேசக் கூடாது. விவாதம் செய்வது தத்துவ விசாரம் அல்ல. அது ஏட்டுச் சுரைக்காய். வெறும் சப்தம். ஒருவரோடு ஒருவர் கேள்வி கேட்டுக் கொண்டு நீ சரியா, நான் சரியா என்று பேசுவது விசாரமல்ல. நமக்கு நாமே குருவாக இருந்து நாமே சீடனாக இருந்து நாமே நம்மை விசாரித்துக் கொள்ள வேண்டும். நாமே நம்மை கவனித்துக் கொண்டு வர வேண்டும் என்று அவன் சிந்தித்தான்.

அப்படியானால் அதற்கு என்ன செய்வது. யாரோடும் பேசாது இருக்க வேண்டும். எதற்காகவும் பேசாது இருக்க வேண்டும். வாய் திறந்து மற்றவரோடு எந்த தொடர்பும் செய்யக் கூடாது. மனம் ஒரே இடத்தில் லயித்திருக்க வேண்டும். உள்ளுக்குள்ளே சிந்தனையும் ஓடவிடக்கூடாது, சிதறவிடக்கூடாது. உணவு கேட்க கையேந்த வேண்டும். இல்லையென்றால் பட்டினி கிடந்துவிட வேண்டும். எதுவரை, அடுத்த ஆவணி வரை. அடுத்த ஆவணியில் இதே நன்னாள் வருமே அதுவரை. நான் யாரோடும் பேசுவதில்லை. சங்கல்பம் செய்து கொண்டான்.

சுளீரென்று நெஞ்சில் சூலத்தால் குத்துவது போல ஒரு வலி ஏற்பட்டது. அவன் கண்கள் சாதாரணம் ஆயின. வியப்போடு வாராஹியை பார்த்தான். வாராஹி அசைவது போலவும், நெருங்கி அவனிடம் வருவது போலவும் தோன்றியது. என்ன வேண்டுமானாலும் செய்து கொள் என்று அவன் தன் உடம்பை தளர விட்டான். உள்ளுக்குள் ஏதோ புகுந்தது.

ஒட்டதேசப் படைகள் மேலை சாளுக்கியம் நோக்கி நகர்ந்தன. தென்மேற்கு நோக்கி முன்னேறி இருக்கின்ற குதிரையில் ஏறி தன்னுடைய மெய்க்காவல் படையோடு பேசியவண்ணம் இந்திரதத்தன் புறப்பட்டான். தெற்கே சூலம் என்பதால் தேன் அந்தணருக்கு தானம் தரப்பட்டது. வழி நெடுக வாழ்த்துக்களை பெற்றான். இரண்டு மூன்று குடுவைகள் தேன் வாங்கி தன் வீரர்களுக்கு அனுப்பினான். எல்லோரும் தேன் சுவைக்க வேண்டும் என்று சொன்னான்.

தெற்கே சூலம். தேன்தான் பரிகாரம். ஆனாலும் இது நன்னாள். இந்த மாதிரி இன்னொரு நாள் கிடைக்காது என்று ஜோசியர்கள் சொன்னார்கள். பரிகாரம் முடித்துவிட்டு அவன் பேசிக்கொண்டே நடந்தபோது எதிரே மேலைசாளுக்கிய பன்றிக்

கொடியோடு ஒரு வீரன் வந்தான். கீழ் இறங்கி ரணசூரனின் பாதம் தொட்டான்.

''இராஜேந்திர சோழர் பெரும்படையோடு வடக்கு நோக்கி நகர்ந்து கொண்டிருக்கிறார் என்பதுதான் முதல் செய்தி.''

அவன் துரிதப்படுத்தினான். வீரர்கள் வேகமானார்கள்.

''எங்கிருக்கிறார் இராஜேந்திரர்.''

''நேற்று முன்தினம் இன்ன இடத்தில் குப்பத்தை தாண்டி இத்தனை தூரத்தில் அவர் பாடி இறங்கியிருந்தார்.''

''அப்படியானால் முயங்கி வருவதற்கு நான்கு நாட்கள் ஆகும். நாம் போவதற்கு இரண்டு நாட்கள் போதும். ஒரு நாள் ஓய்வு எடுத்துக் கொண்டு ஒரு நாள் திட்டங்கள் பேசி, வெகு வேகமாக துங்கபத்ரையை நாம் பலப்படுத்திவிட முடியும். துங்க பத்ரையில் ஜலம் இருக்கிறதா.''

''இல்லை. இடுப்பளவு ஆழம் கூட ஜலம் இல்லை.''

''என்ன செய்யப் போகிறார் அவர்.''

''தெரியவில்லை. உங்களை உடனடியாக வரச்சொல்லித் தான் எனக்கு கட்டளை.''

''வந்து கொண்டிருக்கிறேன். வந்து கொண்டிருக்கிறேன் என்று அவரிடம் சொல். விரைவாக எங்கும் தங்காமல் இரவு நேரம் கூட பயணித்து முயங்கியை வந்தடைவேன் என்று சொல்.''

ஜெயசிம்மன் எங்கிருக்கிறார் என்று விசாரிக்க, ''கங்கே யாதவோடு ஒரே அரண்மனையில் ஜெயசிம்மனும் தங்கியிருக் கிறார். அவரும் போர் பயிற்சிகள் செய்து கொண்டிருக்கிறார்'' என்று சொல்ல, இந்திரதத்தன் திகைத்தான்.

''தளபதியை தலைக்கு மேலே வைத்துக் கொண்டிருப்பவன் என்ன பயிற்சி செய்தால் என்ன'' என்று இரகசியமான குரலில் தன் மெய்க்காப்பாளர்களோடு பேசினான். அவர்கள் சிரித்தார்கள்.

''அரசன் என்பவன்தான் முதல். அவன்தான் தலைமை. அவனுக்குப் பிறகுதான் மற்றவர்களெல்லாம். அப்படிப்பட்ட ஒரு இடத்தை தக்க வைத்துக் கொள்ளாவிட்டால் அவனுக்கு அரசன் என்ற பெயர். இல்லை வெறும் பொம்மைதான். சேனாதிபதி

தான் இங்கு எல்லாமும் என்றால் அரசனுக்கு மக்களிடையே மரியாதை குறைந்துவிடும்'' என்று சொன்னான்.

''ஆனால் இராஜராஜர் அப்படி இல்லையே. இராஜராஜருக்கு வலக்கரமாக கிருஷ்ணன்ராமன் இருந்தார். ஆனால் இராஜராஜர் அல்லவா மக்களால் மதிக்கப்பட்டார்.''

''முட்டாள். இவ்வளவுதானா நீ அறிந்தது. கிருஷ்ணன்ராமன் உயர்ந்தவன்தான். அறிவாளிதான். ஆனால் அவருக்கென்று ஒரு இடம் இருக்கிறது. ஒரு எல்லை இருக்கிறது. அந்த எல்லை தாண்டி அவரால் வர முடியாது. இராஜராஜன் என்ன செய்தான் என்று உங்களுக்கு மறந்துவிட்டதா. துங்கபத்ரை ஆற்றில் வெள்ளம் இருந்தது. எதிர் பக்கம் சாளுக்கியர் இருந்தனர். நாம் வெறுமே வேடிக்கை பார்த்துக் கொண்டிருந்தோம். சோழ வீரர்கள் தயங்கினார்கள். எப்படி இந்த வெள்ளத்தில் இறங்குவது என்றார்கள். முதன் முதலாக குதிரையை ஓட்டிக் கொண்டு வெறி பிடித்தது போல் வெள்ளத்தில் இறங்கி நீந்தி குதிரையையும் இழுத்துக் கொண்டு கரையேறி முதல் ஆளை இராஜராஜர் வெட்டிப் போட்ட பிறகுதானே மற்றவர்கள் ஆற்றில் இறங்கினார்கள். என்ன வீரமடா அது. தனி ஒரு மனிதன் நாற்பது பேரை வெட்டி வீழ்த்தி பூமியில் வாள் ஊன்றி, இன்னும் வாருங்களடா என்று கத்தியை உருவிக் கொண்டு நிற்க, அத்தனை சோழ வீரர்களும் மேலேற சாளுக்கியப்படை மொத்தமும் சிதறிப் போயிற்றே. கவனமில்லையா, மறந்துபோயிற்றா. அந்த நாற்பது பேரை வெட்டுகின்ற நேரத்தில் அவன் வெட்டுப்பட்டு இருந்தால் அவன் குத்துபட்டு இறந்துபோயிருந்தால், இல்லையே. அவன் துணிந்துதானே இறங்கினான்.

அம்மாதிரி கிருஷ்ணன் ராமனால் செய்திருக்க முடியுமா, யாராலும் செய்திருக்க முடியாது. இராஜராஜனின் திறமை அப்படித்தான் இருந்தது. இராஜராஜனுக்குப் பிறகுதான் இராஜேந்திர சோழன் என்கிற அந்த மாதாண்ட நாயகன் கீழிறங்கினான். இளவரசன் இறங்கி தந்தையை அடைந்தபோதுதான் மற்ற பெரும் படை கீழிறங்கியது.

இராஜராஜனையும் இராஜேந்திரனையும் குறைவாக மதிப்பிடுவது மிக முட்டாள்தனம். அவனோடு ஜெயசிம்மனை ஒப்பிடுவது மிக மிக முட்டாள்தனம். நல்லவேளை மேலை சாளுக்கியத்திற்கு கங்கே யாதவ் என்ற ஒரு சேனாதிபதி கிடைத்திருப்பதால்

சாளுக்கியம் ஒருவழியாக உயிர் பிழைத்தது. இல்லையெனில் யார் வேண்டுமானாலும் சாளுக்கியத்தை சூறையாடலாம். ஏன் நான் சாளுக்கியத்தை நாடவில்லை. எதற்கு சாளுக்கியம். சாளுக்கியத்தை கவருவதற்கே, சாளுக்கியத்தை விழுங்குவதற்கே, சாளுக்கியத்தின் தலை மீது உள்ள பராமரர்கள் காத்திருக்கிறார்கள். பராமரர்களை நாம் சண்டையிட்டு ஜெயிக்க முடியாது. நமக்கும் பராமரர்களுக்கும் சண்டையில்லை. சாளுக்கியத்தை பராமரர்கள் தின்றுவிட்டு போகட்டும். வேறு யாரேனும் தின்றுவிட்டு போகட்டும். பராமரர் தின்பதை விட சோழ தேசத்தினர் தின்றுவிடுவது நல்லது.''

''ஏன்?''

''பராமரர்கள் தெற்கிலிருந்து மறுபடியும் வடக்கே வர மாட்டார்கள். தெற்கே இருக்கவே விரும்புவார்கள். ஆனால் தெற்கிலிருந்து வந்த இராஜேந்திரர் அவன் ஒரு பொழுதும் மேலை சாளுக்கியத்தில் இருக்க மாட்டான். மறுபடியும் சோழ தேசம் போகவே அல்லது கீழை சாளுக்கியம் போகவே விருப்பப்படுவான். வந்து தங்கி அரசாண்டுவிட்டு நகருகிறவன் முக்கியமா அல்லது வந்து உள்ளே நிரந்தரமாக தங்கியிருப்பவன் முக்கியமா. ஒட்ட தேசத்திற்கு சோழ தேசம்தான் துணையாக இருக்குமே தவிர பராமரர் ஆட்சி ஒருபொழுதும் துணையாக இருக்காது. பராமரர்கள் நம்மை கிள்ளுக்கீரையாக நினைக்கிறார்கள். ஒட்டர்கள் சோற்று தடியர்கள் என்று சொல்கிறார்கள்.

ஆறுகளும், மலைகளும் நிறைந்த பராமரத்து நிலத்திலிருந்து வரும் வீரர்கள் உறுதியானவர்கள். கொடூரமானவர்கள். மகாநதி பாய்கின்ற சதுப்பு நிலத்தில் அவர்களோடு தாக்குப் பிடிக்க முடியாது.''

''பராமரர்கள் தாக்க வந்தால் சோழர்கள் என்ன செய்வார்கள்?''

''பின்னடைவார்கள். ஆனால் பராமரர் சோழ தேசத்தை தாக்க மாட்டான்.''

''ஏன்?''

''எதற்கு வீண்சேதம். சோழர்கள் அங்கிருக்கப் போவதில்லை. சிறிது காலம் இருந்துவிட்டு பின்னே நகருவான். அப்போது மெல்ல மெல்ல முன்னேறி மேலைசாளுக்கியத்தை

கபளீகரம் செய்து கொள்ளலாம் என்று காத்திருப்பான். சோழனை விரட்டவே மாட்டான்.''

''அவ்வாறு நாம் செய்தால் என்ன?''

''நம்மை பராமரர்கள் தாக்குவார்கள். நம்மை விரட்டு வார்கள்.''

''மேலைசாளுக்கியத்தை வேண்டாம் என்று சொன்ன நீங்கள் கீழைசாளுக்கியத்தை ஏன் எடுத்துக் கொண்டீர்கள்.''

''தெற்கு நோக்கி போகின்ற வித்தை. எனக்கு தெற்கு பக்கம் கீழைசாளுக்கியம் இருக்கிறது. என் விஸ்தரிப்பு தெற்கு நோக்கி தான் இருக்கும். சோழர்களுடைய விஸ்தரிப்பு பாண்டிய தேசம் நோக்கி, சேர தேசம் நோக்கிதான் இருந்தது. அவன் சாளுக் கியம் தொந்தரவு தருகிறது என்பதால்தான் படையெடுத்து வருகிறானே தவிர விஸ்தரிப்புக்காக இல்லை. என்னுடைய விஸ்தரிப்பு தண்டபுத்தியை நோக்கியோ, அதற்கு மேலுள்ள வங்க தேசத்தை நோக்கியோ இருக்காது. என்னுடைய விஸ்தரிப்பு தென்திசை நோக்கித்தான் வரும். எனக்கு கோதாவரிக்கரை மிகவும் பிடிக்கும். உங்களுக்கு பிடிக்காதா.''

''பிடிக்கும் பிடிக்கும்'' என்று அவன் வீரர்கள் சொன்னார்கள்.

''கீழை சாளுக்கியத்து தெலுங்கு பேசும் பெண்களுக்கு ஈடு வேறு எவரும் உண்டா?''

''இல்லை, இல்லை. அவர்கள் போல் அழகிகள் வேறு எங்கும் இல்லை.''

''இன்னொரு அடிப்படையான விஷயத்தை புரிந்து கொள் ளுங்கள். ஒட்டதேசம் வைணவம் சார்ந்தது. அதிகபட்சமான வைணவர்கள் கீழைசாளுக்கியத்தில் இருக்கிறார்கள். திருமலை திருப்பதியால் மற்றுமுள்ள வைணவத் தலங்களால் கீழைசாளுக் கியம் வைணவத்தின் மீது காதலும், அதே அடிப்படையான விஷயம் கொண்டிருக்கிறது.

தண்டபுத்தியில், வங்கதேசத்தில் சாக்த உபாஸகம் அதிகம். அது நமக்கு சரிவராது. மதம் வேறாக இருக்கிறபொழுது ஜனங்கள் நம்மோடு சேர மாட்டார்கள். இதே கீழைசாளுக்கியம் நாம் போய் ஒரு விண்ணகரம் கட்டினால், ஒரு வைணவக் கோவில் கட்டினால் நம்மோடு குதூகலமாக சேர்ந்து கொள்வார்கள். நம்

அரசாட்சியை ஏற்றுக்கொள்வார்கள். மதமும், மதத்தைச் சார்ந்த அரசும்தான் முக்கியம். மதம் வேறாகவும், அரசு வேறாகவும் இருப்பது எப்பொழுதும் ஆபத்தானது. அது கலவரத்திற்கான வழிவகை செய்யும்.''

காலாட்படை நிதானமாக வரட்டும் என்று சொல்லி, குதிரையை விரட்ட இரவும் பகலும் பயணம் செய்து அவர்கள் மேலைசாளுக்கியத்தின் எல்லையை அடைந்தார்கள். பிறகு உள்ளே நுழைந்தார்கள். வரவேற்கப்பட்டார்கள். முயங்கியை அடைந்து குதிரையிலிருந்து கீழிறங்கி தாகத்திற்கு நீரும், கள்ளும் குடித்தார்கள். ஓய்வு ஓய்வு ஓய்வு என்றார்கள். அவர்கள் சுகமாக படுத்துறங்க மேலைசாளுக்கியம் வழிசெய்தது. மெல்ல மெல்ல காலாட்படையும் வந்து சேர்ந்தது.

இரண்டு லட்சம் வீரர்களோடு ஒட்டர்கள் வந்திருக்கிறார்கள் என்பது மேலைசாளுக்கியத்திற்கு மிகப்பெரிய தெம்பாக இருந்தது. அதில் ஒன்றரை லட்சம் குதிரைப்படை என்பது இன்னும் சந்தோஷமாக இருந்தது. குதிரைகளுக்கு முதுகு தடவப்பட்டன. புற்கள் போடப்பட்டது. கடிவாளங்கள் அகற்றி அவைகளை தரையில் உருட்டினார்கள். சேணங்களை மறுபடியும் மாட்டினார்கள். காலாட்படை வீரர்களுக்கு கால் பிடித்து விட்டார்கள் குதிரை வீரர்களுக்கு முதுகு தேய்த்தார்கள். இந்திர தத்தனுக்கு குடிக்க நல்ல மதுவும், சல்லாபிக்க பெண்களும் தரப்பட்டார்கள். இந்திரதத்தன் சகலமும் முடித்து பேய்போல தூங்கினான். எழுந்தான்.

''என்ன செய்யப் போகிறீர்கள். எந்த இடத்தில் யுத்தம்'' என்று கேட்க, எதை நோக்கி இராஜேந்திரன் வருகிறான் என்பது அவனுக்கு குறிப்பிடப்பட்டது. அர்த்தசந்திர வடிவாக அங்கே துங்கபத்ரை இருந்தது காட்டப்பட்டது.

''தண்ணீர் இல்லையே.''

''ஆமாம். மழை பொய்த்துவிட்டது.''

''ஏன் மழை பொய்த்துவிட்டது.''

''விதி. பன்னிரெண்டு ஆண்டுகளுக்கு ஒருமுறை மழை பொய்க்கும். அதுவே இப்போது பொய்த்தது.''

''ஏன் பன்னிரெண்டு ஆண்டுகளுக்கு ஒருமுறை மழை பொய்க்க வேண்டும்.''

''அது இயற்கையின் நியதி.''

''எதன் குறித்து அந்த இயற்கை நியதி ஏற்படுகிறது.''

''பூமி காய வேண்டும். பாளம் பாளமாக வெடிக்க வேண்டும்.''

''எதற்காக?''

''பூமி காய்ந்து பாளம் பாளமாக வெடித்தால்தான் மழை இல்லாமல் தப்பித்தால்தான் அந்த பூமிக்குள் நீர் இறங்கும். இல்லையெனில் எப்பொழுதும் ஒரு முழங்கை ஆழத்திற்கு கீழே பூமி ஈரமாக இருக்கும். பூமி மூன்று கை ஆழத்திற்கு வெய்யில் அடித்து அதற்குள் நீர் நுழைய அடுத்தபடி பயிர் பச்சைகள் சிறப்பாக இருக்கும். எனவே இந்த முறை விவசாயம் பொய்த்துவிட்டது. நீர்வரத்து இல்லை. விவசாயம் பொய்த்துப் போனால்கூட பரவாயில்லை. அடுத்த வருடத்திற்கும் சேர்த்து தானியங்கள் கையில் இருக்கின்றன. ஆனால், இப்படி நீர் குறைந்து போவது எதிரியினுடைய வசதியாகப் போகும். அவன் எளிதில் இந்த இடத்தை தாண்டுவான். இதுதான் கவலையாக இருக்கிறது.''

''ஏன் அவன் தாண்ட வேண்டும். நாம் தாண்டினால் போயிற்று.''

''என்ன சொல்கிறீர்கள்.''

''உங்களுடைய முதற் படை என்ன.''

''பாண்டியனுடைய படை. கிட்டத்தட்ட தற்கொலைப் படை. விஷ அம்பு தடவி சொல்லிக் கொடுத்திருக்கிறோம்.''

''தடவி விட்டீர்களா?''

''இல்லை. இனிமேல் தான் தடவுவோம்.''

''பாண்டியர்களை துங்கபத்ரை தாண்டி தெற்கே போய் நிறுத்துங்கள். துங்கபத்ரையின் வடகரையில் ஏன் யுத்தம் நடக்க வேண்டும். தென்கரையிலேயே சோழனை அடிப்போம். ஆற்று வெள்ளம் குறைவாக இருப்பது நமக்கு வசதிதான். நம்முடைய யானை இறங்குமல்லவா.''

''இறங்கும்.''

''முதலில் அம்புகள் தாங்கி பாண்டிய வீரர்கள் போகட்டும். பிறகு குதிரைகளை இறக்கி குதிரை வீரர்கள் போகட்டும். பிறகு யானைகளை இறக்கிவிடுங்கள். அதன்பிறகு நாங்கள் இறங்குகின்றோம். இராஜேந்திரசோழன் எந்த மாதிரி வருகிறான்.''

''புரியவில்லை.''

''அவன் ஒன்றாக வருகின்றானா. பத்தாக வருகின்றானா. நூறாக வருகின்றானா.''

''இல்லை. பரவலாக இறங்குகிறார்கள். பல லட்சம் பேர் ஒன்றாக இறங்குகிறார்கள்.''

''அடிசக்கை அதுதான் நல்லது.''

''என்ன நல்லது.''

''வடகரையில் சிற்சில இடங்களை விட்டுவிட்டு பல இடங்களில் நீருக்குள்ளே பள்ளம் தோண்டி விடுங்கள்.''

''புரியவில்லையே. எதற்காக?''

''நீரினுடைய ஆழம் அந்த இடத்தில் ஒரு ஆளுக்கு மேலே இருக்கட்டும். அதாவது கரைவிட்டு இறங்கினால் ஒருவன் தத்தளிக்க வேண்டும். யானையினுடைய முதுகு உயரம் வர வேண்டும். குதிரைகள் மூழ்க வேண்டும். எனவே அந்த இடத்தில் மண்வெட்டி கொண்டு மிக வேகமாக உங்கள் வீரர்களை நெடுக பள்ளம் தோண்டச் சொல்லுங்கள். எங்கெங்கே பள்ளம் தோண்டக் கூடாது என்ற விஷயத்தை நீங்கள் மூங்கில் நட்டு குறித்துக் கொள்ளுங்கள். அந்த இடத்தில் உங்கள் படைகளை இறக்கி அந்த மேட்டின் வழியாக நீங்கள் எதிர்கரைக்கு போய்விடுங்கள். பள்ளத்தில் உள்ளே நுழைகிறபோது யானையும், குதிரையும் தத்தளிக்கும். அப்போது கரையிலிருந்து அவர்களை அடித்துக் கொல்லுங்கள். பாறைகளை உருட்டுங்கள். கருங்கல்லால் அடியுங்கள். வேலை வீசுங்கள். அம்பு தொடுங்கள். இறங்கி வெட்டிப் போடுங்கள். அந்தப் பள்ளம் இன்னும் இரண்டு நாளில் நெடுக வெட்டப்பட வேண்டும். இதுதான் முக்கியம். கிட்டத் தட்ட இரண்டு கை ஆழத்திற்கு அந்த பள்ளம் இருக்க வேண்டும். மண் மிருதுவாக இருக்கும். ஒரு வெட்டு நிறைய மண் எடுத்து விடலாம். கூடை கூடையாக சுமந்து கொண்டு கரையேற்றி விடுங்கள். அந்த கரையில் உள்ள மண்ணை ஒரு பாதுகாப்பாக

கற்களோடு சேர்த்து ஒரு சுவர்போல செய்துவிடுங்கள். ஏற்கனவே இதை நீங்கள் செய்திருக்க வேண்டும். ஆனால் செய்யாததும் நல்லது.'

''ஏன்?''

''வருகின்ற ஆற்றிலிருக்கும் மண் அந்த பள்ளத்தில் இறங்கி அந்த பள்ளத்தை சமன் செய்யும். இரண்டு நாட்களில் பெரிதாக சமன் செய்துவிட முடியாது. எனவே நிச்சயமாக யானையும், குதிரையும், மக்களும் தத்தளிப்பார்கள். அந்த தத்தளிப்பு நமக்கு நல்லது.''

ஜெயசிம்மன் எழுந்து நின்று இந்திரதத்தனை பார்த்து கைகூப்பினான். கங்கே யாதவ் அவனை ஆச்சரியத்தோடு பார்த்தான். எல்லா அதிகாரிகளும் தலைகுனிந்து இந்திரதத்தனைப் பற்றி சிந்தித்தார்கள். இந்த யோசனை நமக்கு ஏன் தெரியாது போயிற்று என்று நினைத்தார்கள். ஆனால் இது பலன் தருமா என்று பேசினார்கள். அவர்களுக்குள்ளே பேசிக் கொள்ளட்டும் என்று இந்திரதத்தன் குதிரை ஏறி வெகுதொலைவே உள்ள துங்க பத்ரை நதிக்கரை நோக்கி தன் வீரர்களோடு போனான். தொடர்ந்து வந்த மேலைசாளுக்கிய வீரர்களை வரவேண்டாம் என புன் சிரிப்போடு தடுத்துவிட்டான்.

இவன் இந்த யுத்தத்தில் பங்கு கொள்கிறான். ஆனால் நமக்கு அடங்காமல் இருக்கிறான். நம் பேச்சை கேட்காமல் இருக்கிறான். இவன் உதவுவானா, உபத்திரவம் செய்வானா என்ற கேள்வி கங்கே யாதவுக்கு இருந்தது.

இவன் மிகச்சிறந்த வீரன் என்று மேலைசாளுக்கியத்திற்கு தெரிந்துவிட்டால் தனக்கு மதிப்பு குறைவாகுமே என்று தோன்றியது. எழுந்து நின்று ஜெயசிம்மன் அவனை நோக்கி கைகூப்பியது பிசகு. அது தன்னை அவமதித்தது போல் ஆகும் என்று கங்கே யாதவ் உள்ளுக்குள் பொருமினான். இதை விடவும் இன்னும் சரியான திட்டம் ஒன்று தீட்ட முடியுமா என்று யோசித்தான். அந்த போரின் ஆரம்பத்திலேயே அவர்கள் இரண்டு பேரும் ஒரு சிறிய பிளவோடே இயங்கத் துவங்கினார்கள். அது சரியாக வருமா என்ற எண்ணம் மற்ற சேனாதிபதிகளுக்கு இருந்தது.

ஒட்டர்களை நண்பர்களாக அல்லது நட்பு அற்றவர்களாக காண்பது நல்லதல்லவே என்ற எண்ணம் இருந்தது. ஒட்டர்கள் மேலைச்சாளுக்கிய வீரர்களை அலட்சியம் செய்தார்கள். அரசன் நடந்தபடியே அவர்களும் நடந்து கொண்டார்கள்.

அன்று மாலை இடி இடித்தது. மேற்கே மழை என்ற தகவல் வந்து சேர்ந்தது. அந்த மழை இன்று இரவு வரை நீடிக்கும் என்று சொல்லப்பட்டது. மழை நடுநிசியில் பெய்யத் துவங்கியது. மேலைசாளுக்கிய வீரர்கள் குதித்தார்கள். ஆடினார்கள். துள்ளி னார்கள். கங்கே யாதவ் வாய்விட்டு சிரித்தான். ஜெயசிம்மன் மழையில் இறங்கி ஓடி ஆடினான். வீரர்களை கட்டிப்பிடித்துக் கொண்டான்.

''ஜெயித்து விட்டோமடா, ஜெயித்து விட்டோமடா. சோழ தேசத்தின் எலும்பை உடைப்போமடா'' என்று சொன்னான். ஆனால் அவர்கள் சந்தோஷம் நீடிக்கவில்லை.

அவர்கள் வானசாஸ்திரியை வரவழைத்தார்கள். அவன் ஓடிவந்தான். மேலே வானம் பார்த்தான். நட்சத்திரத்தை கணக் கிட்டான். கீழே தீப்பந்த வெளிச்சத்தில் கட்டங்களை போட் டான். கிரகங்களை பதிப்பித்தான். எழுந்து நின்றான். கைகட்டிக் கொண்டான். ஜாதகத்தை அழித்தான். பிறகு இராஜேந்திரரைப் பார்த்து,

''இது கையளவு மழை. இது பெரும் தீங்கு நமக்கு நிச்சயம் தராது. யாரோ மழை வேண்டி பிரார்த்தனை செய்திருக்கிறார் கள். அவருக்கு இரங்கி இந்த மழை வந்திருக்கிறது. அவ்வளவே. இந்த மழை அந்தப் பக்கம் தீது செய்யும். நல்ல வெய்யில் காய்ந்து மறுபடி மழை வந்தால் அந்த மழையில் நனைபவர் களுக்கு நிச்சயம் நோய் வரும். இது கிருமிகளை தூண்டிவிடும். பயிர் பச்சைகளை கிளறிவிட்டு நிறைய பறக்கும் பூச்சிகளை உற்பத்தி செய்யும். இது தவறான மழை. இதனால் நமக்கு ஒரு பொழுதும் பாதிப்பு வராது. துங்கபத்ரையில் வெள்ளம் வராது. இனி மழை கிடையாது. இது சத்தியம். என் படிப்பின் மீது சத்தியம். நான் வணங்கும் தெய்வத்தின் மீது சத்தியம்'' என்று உரத்துக் கூறினான்.

அன்று காலை வானம் வெளுத்துவிட்டது. மழை நின்று விட்டது. மறுபடி மழை பெய்யும் என்று உறுதியாக சாளுக்கி

யர்கள் நம்பினார்கள். மழை பெய்யாது என்று உறுதியாக சோழர்கள் நம்பினார்கள்.

அந்த மழையின் வரவால் கட்டை விரலின் உயரத்திற்கு நீரின் அளவு அதிகரித்தது. மேலை சாளுக்கிய வீரர்கள், துங்க பத்ரையின் வடகரையில் கீழிறங்கி பெரிதாய் பள்ளம் வெட்டினார்கள். நீரின் விளிம்பிலிருந்து கால் வைக்கும் இடமெல்லாம் மண் பறித்தார்கள். மண்ணை கூடையில் கொண்டு போய் கரையில் கொட்டினார்கள். மண்களுக்கு நடுவே பாறை வைத்தார்கள். சுவர் போல் எழுப்பினார்கள். தரையில் பரப்பினார்கள். அந்த இடத்தை தேர் தாண்டுவது மிகக் கடினம் என்பது தெள்ளத் தெளிவாகத் தெரிந்தது.

''தேரிலா வருகிறாய். வா. ஒவ்வொரு தேரையும் உடைக்கிறேன்'' என்று யாதவ் கறுவினான்.

சித்ரதுர்கம் பெரிய நகரம். மேலைச்சாளுக்கியத்தின் முக்கியமான நகரம். வணிக நகரம். தொலைவில் சித்ரதுர்கம் தெரிந்ததும் சோழப்படை வீரர்கள் இரண்டாக பிளந்து அதை கிடுக்கிப் போல வளைத்துக் கொள்ள ஆரம்பித்தார்கள்.

வயல்களூடே காலாட்படை நகர்ந்தன. காலாட்படைக்கு பாதுகாப்பாக குதிரை வீரர்கள் போனார்கள். தேர்ப்படைகள் நேரடியாக போயின. உள்ளுக்குள் வேகமாக நுழைய தயாராக இருந்தன. ஆனால் தேர்ப்படைகளை தடுத்து வீர இராஜேந்திரன் நிறுத்தினான். இடங்கை வீரர்களுக்கு தலைமை ஏற்ற சோழ கேரளன் இடது பக்கம் போய் சித்ரதுர்கத்தை சூழ்ந்து கொண்டான். வலது பக்கம் மனிஜா நின்றுகொண்டான். அவனுக்குத் துணையாக வீர இராஜேந்திரன் நின்றான்.

இராஜேந்திர சோழர் தேர்ப்படைக்கு நேரே ஒரு ஓலை எழுதினார். புலிக்கொடி ஏந்தி ஒரு வீரனை முன்னே அனுப்பினார். அந்த வீரன் முன்னேறி ''தூது தூது'' என்று கத்தினான். கையை உயரே தூக்கி ஓலை காட்டினான். அந்த ஓலை ஒரு கோலில் சொருகப்பட்டிருந்தது. அந்தக் கோலை தொலைவிலிருந்து பார்த்த மேலைசாளுக்கியப்படை உள்ளே வா என்று துண்டை ஆட்டி அசைத்தது. அந்த வீரன் உள்ளே நுழைந்தான். அவனை வலுக்கட்டாயமாக குதிரையை விட்டு கீழே இறக்கினார்கள். குதிரையைப் பிடித்துக் கொண்டு நகர்த்தினார்கள். அந்த தூதுவனை

முன்னே அழைத்துப் போனார்கள். அங்கே இருந்த படைத் தளபதி ஓலையை வாங்கிக் கொண்டான். சித்ரதுர்க்கையை சரணடைய வேண்டும் என்று இராஜேந்திரர் ஓலை எழுதி இருந்தார்.

''சரணடைவதா, நாங்களா. சோழர்களிடமா. ஒருகாலும் முடியாது.''

''அப்படியானால் முடியாது என்று ஓலை கொடுங்கள்.'' அந்த வீரன் சொல்ல,

''எதற்கு ஓலை. இதோ தருகிறேன் ஓலை.'' இறங்கி வந்து அவன் கன்னத்தில் அறைந்தான். மற்ற வீரர்களும் அவன் முதுகிலும், மார்பிலும் குத்தினார்கள். முகத்தில் குத்தினார்கள். அடித்தார்கள். அவன் மீசையை ஒரு பக்கம் ரத்தம் வர பிடுங்கி னார்கள். தலைப்பாகையை அவிழ்த்தார்கள். உடையை களைந் தார்கள். சவுக்கால் விளாசினார்கள். ''ஓடு ஓடு'' என்று விரட்டி னார்கள். உடம்பில் ஒரு பொட்டுத்துணி இன்றி தலைமயிர் பறக்க ஒரு பக்க மீசையிலிருந்து ரத்தம் வழிய, முதுகெல்லாம் பிரம்படியோடு அந்த வீரன் தேர்ப்படையின் முன்னால் வந்து சுருண்டு விழுந்தான்.

அவனை தூக்கி நிறுத்தி இடுப்பில் துணி கொடுத்தார்கள். என்ன என்று வீர இராஜேந்திரன் விசாரித்தான்.

''ஒருகாலும் சரணடைய முடியாது, ஓலையல்ல. உதை தான் கிடைக்கும் என்று சொல்லிவிட்டார்கள். செய்தும் காட்டி னார்கள்.'' அந்த வீரன் சொல்லிவிட்டு தலை சாய்த்தான். மயங்கி விட்டான் என்று தெரிந்தது. அள்ளி எடுத்துக்கொண்டு அவனை பின்னே இருக்கின்ற மருத்துவரிடம் அழைத்துப் போனார்கள். இராஜேந்திர சோழருக்கு செய்தி தரப்பட்டது.

''நல்லது, நான் இதை எதிர்பார்த்தேன். ஒரு தர்மயுத்தம் நடத்தலாம். முன்னே அதிகம் தீங்கு செய்துவிட்டோமே. அதனால் நிதானமாக இருக்கலாம் என்று நினைத்தேன். என்னை நிதானமாக இருக்க மேலைசாளுக்கியம் ஒருகாலும் விடாது. என்னை வெறிபிடித்தது போல அடிக்கத்தான் இவர்கள் தூண்டு வார்கள். எதற்கு என் வீரனை அடிப்பது. எதற்கு அவன் மீசையை பிடுங்குவது. எதற்கு அவனை நிர்வாணமாக்குவது. இது

அத்தனையும் உனக்கும் நடக்கும்'' என்று பல் கடித்துக் கொண்டு உரக்கச் சொன்னார்.

வீரர்கள் வெறி பிடித்தது போல கத்தினார்கள்.

''சித்ரதுர்கத்தை நிர்மூலமாக்குங்கள். இது உங்கள் வேட்டைக் களன். இஷ்டத்திற்கு ஆடுங்கள். என்ன வேண்டு மானாலும் செய்யுங்கள். உங்களை கட்டவிழ்த்து விட்டேன். எந்த தர்மயுத்தமும் இனி மேலைசாளுக்கியத்துடன் நடைபெறப் போவதில்லை. எந்தவிதமான கட்டுப்பாட்டிற்கும் நான் வணங்கப் போவதில்லை. அடிப்போம். வீழ்த்துவோம். கொளுத்துவோம். கொளுத்துவோம். என்ன வேண்டுமானாலும் செய்வோம்'' என்று உரத்த குரலில் அவர் சொல்ல,

இது ஒரு அற்புதமான வேட்டைக்களம் என்று வீரர்கள் புரிந்துகொண்டு சித்ரதுர்கம் நோக்கி ஓடினார்கள். நடுவே வீரர்கள் ஓடுவது தெரிந்து சைகைகள் அங்கிருந்து காட்டப்பட சோழ கேரளனும் தன் வீரர்களை முன்னே போய் தாக்கும்படி கட்டளை யிட்டான். வடப்பக்கத்திலிருந்தும், கிழக்குப் பக்கத்திலிருந்தும் வீரர்கள் உள்ளே ஓடி வந்தார்கள். எல்லா பக்கத்திலிருந்தும் சித்ரதுர்கம் தாக்கப்பட்டது. மேலைசாளுக்கியத்தில் வலிமை வாய்ந்த படை ஒன்று அங்கு தங்கி இருந்தது. அம்புகள் எய்யப் பட்டன. அம்புகள் மீது விஷங்கள் தடவி விடப்பட்டன. அந்த அம்புகளை கேடயங்களாலும், தோல் கவசத்தாலும் வீரர்கள் தடுத்தார்கள். இரண்டு பேருக்கு அம்பு குத்தியதும் அங்கேயே அதே இடத்திலேயே கத்தியால் கீறி, விஷத்தை உறிஞ்சி, கீழே துப்ப மற்ற வீரர்கள் முயற்சி செய்தார்ககள். குறிப்பாய் பஞ்சமர் கள் அதற்கு தயாராய் இருந்தார்கள். ஒரு பஞ்சமன் அந்தவித மாகச் செய்ததும் உருண்டு விழுந்து இறந்து போனான். அந்த விஷத்தின் கொடுமை அவர்களுக்கு தெரிந்தது. கடுமையாக வலித்தது. ஆனால் அந்த அம்பு தொடுக்கின்ற மேலை சாளுக்கிய வீரர்களை அவர்கள் கத்தியாலும், கோடாரியாலும் வீசி தாக்கி னார்கள். இரும்பு துண்டுகளை வீசினார்கள். அடி தாங்காது அந்த வில் படை பின்னே ஓட தேர்ப்படை உள்ளே புகுந்தது. அவர்களை சிதற அடித்தது.

மேற்கு பக்கம் அம்பாக உள்ளே புகுந்த மூன்று கை மாசேனை உள்ளே போய் குத்தி பிரிய, அடுத்த அம்பு உள்ளே குத்தி பிரிய, அடுத்த அம்பு அணிவகுத்து குத்தி பிரிய, அடுத்த

அம்பு குத்தி பிரிய, உலக்கையாய் மாற, உலக்கை வந்து உள்ளே நுழைய மேலைசாளுக்கியம் அந்தப் பகுதியில் தவிடுபொடி யாயிற்று. முற்றிலும் உடைந்து போயிற்று. மேலைசாளுக்கி யத்தினுடைய படை மேற்கு பக்கம் சரிந்தது கண்டு நடுப்பக்கம் திகைத்தது. அடிக்கப்பட்டது. தேர் வீரர்கள் சிலர் குத்தி கொல்லப் பட்டார்கள். வலப்பக்கப் படை நிதானமாக இறங்கி சகலரை யும் வெட்டிக் கொண்டு போயிற்று. மேலைசாளுக்கியப்படை பின்னடைந்தது. ஒன்றாகக் குவிந்தது.

வேகமாக நகர வேண்டும் என்றும் மூன்று கை மாசேனைக்கு ஐந்து ஐந்து பேராக நின்று உலக்கையால் தாக்க வேண்டும் என்றபோது சோழ கேரளன் தன் அம்பு வரிசையை பின்வாங்கி அந்த மேலைசாளுக்கிய வரிசைக்கு நடுவே போய் தகர்த்து விடுங்கள் என்று தன்னுடைய சேனையை உலக்கையாக்கி நடுவே வெகுவேகமாக குத்திப் பிளந்தான். நீண்ட பெரும்படை யாக நேரே சோழத்தை தாக்கியிருக்க வேண்டிய சாளுக்கியப் படையை சோழ உலக்கைப்படை இரண்டாக உடைத்தது. உடைந்த படையை வீரர்கள் எளிதில் அடித்து தாக்கினார்கள். முன் பக்கத்தில் வந்த அத்தனை சாளுக்கிய வீரர்களும் குத்தி கொல்லப்பட்டார்கள். பின்பக்கத்தில் இருந்த வீரர்கள் பலபேர் தப்பித்து குதிரை ஏறி முயங்கியை நோக்கி ஓடினார்கள்.

என்ன என்று கேட்டால் செய்தி சொல்ல வேண்டுமல்லவா என்று உயிர் பிழைத்தார்கள். அந்தப் படையை நடத்திய தளபதி யானை மீதிருந்து இடையறாது வேல்களை எறிந்து கொண் டிருந்தான். சோழ கேரளன் வில் வளைத்து அவன் நெஞ்சுக்கு குறிவைத்து தாக்கினான். நெஞ்சில் அம்பு தைத்தது. ஒரு வீரன் யானையின் பாதம் ஏறி, காது பிடித்து, மேலே உள்ள கயிறில் கால் வைத்து எகிறி மத்தகத்தில் நின்று அந்த சேனாதிபதியை வெட்டிப் போட்டான. அவன் தலை துண்டாக தரையில் விழுந் தது. உடம்பு யானையின் மீது சரிந்து கீழே விழுந்தது. படை வீரர்கள் பின்னடைந்தார்கள். நேரே முயங்கி நோக்கி ஓடினார்கள். சித்ரதுர்கத்தை சோழப்படை வளைத்துக் கொண்டது. யானை ஏறி சேனாதிபதியை வெட்டியவனை வீர இராஜேந்திரன் அழைத்து அணைத்துக் கொண்டான். தன் தந்தையிடம் போய் நிறுத்தினான். ''இவனால் வெற்றி கிடைத்தது'' என்றான். இராஜேந்திர சோழர் அருகே அழைத்து தன்னுடைய தேரிலிருந்து

கொத்தாக பொற்காசுகள் எடுத்து அவனை நோக்கி வீசினார். தன்னுடைய வாளை உருவி அவன் தோளில் வைத்தார்.

''ஜெயவிஜயீபவ. நீர் இன்று முதல் சேனாதிபதி. உப சேனாதிபதியாகிய உன்னை இப்பொழுதே இந்த யுத்த களத்தில் சேனாதிபதி ஆக்குகிறேன். உன்னுடைய படைக்கு நீ பொறுப்பு. நீர் இரண்டாவது சேனாதிபதி'' என்று சொன்னார்.

முதல் சேனாதிபதியும் வந்து குனிந்து வணக்கம் சொன்னான். அவனை தன் துணையாக ஏற்றுக்கொண்டான்.

சோழ வீரர்கள் அன்று சித்ரதுர்காவை சிதைத்தார்கள். சின்னா பின்னமாக்கினார்கள். அத்தனை ஆண்களுடைய மீசையையும் பிடுங்கிப் போட்டார்கள். நெஞ்சில் அடித்தார்கள். குற்றுயிரும், குலை உயிருமாக ஆக்கினார்கள். பெண்களை அள்ளிக் கொண்டு போய் தோப்புகளுக்குள் போய் மறைந்தார்கள். எங்கும் அலறல் சத்தமும், குழந்தைகள் அழுகை சத்தமும் கேட்டன. கிழவர்கள் முதுகில் அடிக்கப்பட்டார்கள். உட்கார் என்று தரையில் உட்கார வைக்கப்பட்டார்கள். படைவீரர்களாக இருப்பவர்களை மரத்தில் கட்டி பின்னங்கை இணைத்தார்கள். எரியூட்டப்பட வேண்டிய இடத்தை எரியூட்டினார்கள். மாளிகையின் வாசற்படியை இடித்தார்கள். மற்றபடிக்கு பொதுமக்கள் தங்க வேண்டிய இடத்தை அதிகம் சேதப்படுத்தாது இருந்தார்கள். உள்ளுக்குள்ளே போய் தேவையான பாத்திர பண்டங்களை எடுத்தார்கள். தீப்பந்த வெளிச்சத்தில் அவைகளை ஒன்றாகக் கொண்டு வந்து குவித்தார்கள். மறுநாள் விடியும்போது சீரழிந்த நிலையில் சித்ரதுர்கம் இருந்தது. மேலைசாளுக்கியம் தன் முதல் தோல்வியை சந்தித்தது.

சோழதேசம் வெற்றி மதக் களிப்பில் பெரும் கூச்சலோடு அலைந்தது. நல்லவிதமான மது சித்ரதுர்கத்தில் கிடைத்தது. கடைகளை கொள்ளையடித்து, தானியங்களை எடுத்து அவர்கள் உணவு சமைத்தார்கள். ஆடுகளை வெட்டி கறித்துண்டுகளாக்கி உணவில் போட்டார்கள். மிகவும் ஜாக்கிரதையாக எவரும் அந்த உணவு பக்கம் வராவண்ணம், மிக ஜாக்கிரதையாக எவரும் நீர்நிலை பக்கம் வராத வண்ணம் பாதுகாத்தார்கள்.

''இருப்பதா, இன்னும் தொடர்ந்து போவதா.'' இராஜேந்திர சோழன் சோழ கேரளனோடும், வீர இராஜேந்திரனோடும் யோசனை செய்தார். அருண்மொழி தலையை குனிந்து கொண்டு வெகு தீவிரமாக யோசித்தான்.

''இங்கு உட்கார்ந்து ஓய்வு எடுப்பதில் புண்ணியமில்லை. வீரர்கள் களியாட்டம் ஆட துவங்கிவிடுவார்கள். தொடர்ந்து போக வேண்டும். இங்கு ஒரு சேனையை நிறுத்திவிட வேண்டும்.''

''எந்தப் படையை நிறுத்துவது.''

''நானா தேசிகப் படையை நிறுத்திவிடுங்கள். இந்தப் பொருள்களை அவர்கள் மிக பத்திரமாக சோழ தேசத்திற்கு கொண்டு வந்து சேர்ப்பார்கள். மிக விலை உயர்ந்த பொருள்களும், நகைகளும் இதில் இருக்கின்றன. மர ஊஞ்சல்கள் மிக அழகாக இருக்கின்றன. இந்த மரச்சாமான்களையும், வெண்கலப் பொருள்களையும் நம் தேசத்திற்கு கொண்டுபோய் சேர்க்க வேண்டும் என்று சொல்லுங்கள். இவர்களிடமிருந்தே வண்டிகளும், குதிரைகளும், கோவேறு கழுதைகளும் கொண்டு செல்லுங்கள். குதிரைகளும், வண்டிகளும், கோவேறு கழுதைகளும் சோழ தேசத்தை நோக்கி இந்த பொருள்களோடு போகட்டும். நானா தேசிகப்படை இந்த ஊரை காக்கட்டும். நாம் நகர்வோம்.''

அன்று பிற்பகல் நல்ல ஹோரையில் சோழப்படை முயங்கியை நோக்கி நகர்ந்தது. சற்று வடகிழக்காக பாதை தேர்ந்தெடுத்து சோழப்படை முன்னேறிற்று.

முதன்முதலாக தலைமையேற்று சோழகேரளன் நடந்தான். வெற்றிபெற்ற மூன்று கைமாசேனை கும்மாளமிட்டுக் கொண்டு முயங்கி நோக்கி போயிற்று. அன்று இரவு தங்கியபொழுது, ''அடுத்தபடி என்ன பயிற்சி'' என்று சொல்ல,

''அதுதான் யோசித்துக் கொண்டிருக்கிறேன். நாம் என்ன இடத்திற்குப் போகப்போகிறோம். என்ன செய்யப் போகிறோம் என்பதை இராஜேந்திரரிடம் பேசிவிட்டு உங்களுக்குச் சொல்கிறேன்.''

அவன் போவதற்குள் இராஜேந்திரசோழரே அங்கு வந்தார். தகப்பனும், மகனும் குசுகுசுவென்று பேசிக் கொண்டார்கள். பிறகு எழுந்தார்கள். அருண்மொழிப்பட்டன் வந்தான். அவர்கள் பேசுவதின் முடிவு கேட்டான். சரி என்று தலையசைத்தான். விரைவாக இராஜேந்திரசோழரும், அருண்மொழியும் பின்னடைந்தார்கள்.

''இப்பொழுது வேறு பயிற்சி. வேறு வேலை.'' சோழகேரளன் பேசினான்.

''என்ன அம்பாக குத்தி பிளப்பது இல்லையா.''

''இல்லை. இனி அப்படி செய்யப் போவதில்லை. நாம் துங்கபத்ரையை நெருங்கப் போகிறோம்.''

''நெருங்கி..

''பாறையை தூக்கி வரிசையாக துங்கபத்ரையில் போடப் போகிறோம்.''

''போட்டு.''

''நீர் இருப்பை தடுக்கப் போகிறோம். நடுவே பனந்துண்டு செலுத்தப் போகிறோம். ஆகவே.''

''ஆகவே.''

''பாறை தூக்கப் பழகுங்கள்.'' அந்த வீரர்கள் உருளை உருளையான பாறைகளை தூக்கிக் கொண்டு வேகமாக ஓடி ஒரு இடத்தில் குவித்தார்கள். அங்கிருந்து பாறைகளை எடுத்துக் கொண்டு இன்னொரு இடத்தில் குவித்தார்கள். பாறை சட்டென்று தூக்குவது, தோளில் வைத்துக் கொள்வது, ஓடுவது. அந்தப் பாறைகளை ஒரு சேனை நோண்டி நோண்டி கொடுக்கும். மண்ணிலிருந்து பெயர்த்துப் போடும். அந்த பாறைகளை எடுத்து வருவது, மூங்கிலிலே கயிறு கட்டி வளை போட்டு நான்கு பேராக பாறையை எடுத்து வருவது. தூக்கி துங்கபத்ரையில் போடுவது என்றெல்லாம் பயிற்சி செய்தார்கள். தாம்புக்கயிறால் வலை பின்னினார்கள். ''பனந்துண்டங்கள் வேண்டும் என்ற போது இங்கிருந்து எடுத்துக் கொள்ளலாமா, வேண்டாம் அங்கு போய் பார்த்துக் கொள்ளலாமா'' என்றார்கள். இங்கு கை இருப்பாக மூன்று வண்டி பனந்துண்டுகள் தரப்பட்டன.

பனை மரங்களை வீழ்த்தி இரண்டாகப் பிளந்து அந்த பனந் துண்டுகளை ஒன்றன் மீது ஒன்றாக அடுக்கி அவர்கள் எடுத்துக் கொண்டு போக தயாரானார்கள். அன்று இரவு முழுவதும் அவர்கள் வேலை செய்தார்கள். பிறகு அயர்ந்து தூங்கினார்கள். மறுநாள் காலை நன்கு வெய்யில் வந்த பிறகு எழுந்தார்கள். 'நகருங்கள்' என்று கட்டளை வர, அவர்கள் முயங்கியை நோக்கி நகர்ந்தார்கள்.

நானாதேசிகப்படை சோழ தேசத்தின் இழப்பு என்னவென்று கணக்கிட்டுப் பார்த்தது. விஷ அம்பு தைத்தவரும், வாள் பட்டு

இறந்தவரும், வெட்டுப்பட்டு இறந்தவரும் நாற்பத்தியேழு பேர் இருந்தார்கள். அவர்களையெல்லாம் ஒன்றாகக் கொண்டு வந்து வைத்து மூங்கில்களை அடுக்கி அந்த மூங்கில்கள் மீது அவர்களை படுக்கப் போட்டு நெஞ்சை வாளால் கீறி "ஜெய விஜயீபவ" என்று கத்தி அவர்கள் மீது மூங்கில்களை அடுக்கி, அந்த மூங்கில் மீது மீண்டும் உடல்கள் வைத்து, அந்த உடல்கள் மீது மீண்டும் மூங்கில் அடுக்கி அந்த மூங்கில் மீது மீண்டும் உடல்கள் வைத்து ஒரு அடுக்காய் சிதை தயாரித்தார்கள்.

நாற்பத்தியேழு வீரர்களையும் ஒரே சிதையில் வைத்தார்கள். எல்லா பக்கமும் மூங்கிலால் அடைத்தார்கள். ஓலைகளை பரப்பினார்கள். பனந்துண்டுகளை கொண்டு வந்து சொருகினார்கள். வெவ்வேறு விதமான மரங்களை சிறு சிறு துண்டங்களாக வைத்து மேலே கொட்டினார்கள். சிதைக்கு அடியே வழி வைத்திருந்தார்கள். அதனுள்ளே எண்ணெய் ஊற்றினார்கள். மேலிருந்தும் எண்ணெய் ஊற்றினார்கள். இவைகளெல்லாம் சித்ர துர்கத்திலிருந்தே எடுக்கப்பட்டன. வீட்டினுடைய தூண்களையும் பெயர்த்து வந்து மேலே போட்டார்கள். பிறகு அடியில் பெரும் தீப்பந்தத்தை கொளுத்தி, "நமச்சிவாய வாழ்க, நாதன் தாள் வாழ்க, சிவோஹம், சிவோஹம், சிவோஹம்" என்று கத்தினார்கள். தீ பரவ "சோழம், சோழம், சோழம்" என்று கத்தினார்கள். நாற்பத்தியேழு பேர் உடல்களும், ஒரே சிதையில், ஒரே அடுக்காய் தகனம் செய்யப்பட்டன.

அந்த தகனத்தின் நெருப்பு அணைந்ததும் பால் தெளித்தார்கள். பால் தெளித்த இடத்தை சுத்தம் செய்தார்கள். வேறு ஒரு இடத்திலிருந்து பெயர்த்து வந்த சிவலிங்கத்தை ஆழ்ந்து நட்டார்கள். அந்த சிவலிங்கத்திற்கு படையலிட்டார்கள். அந்தப் படையலை சொர்க்கம் போன வீரர்கள் ஆவலோடு உண்டார்கள்.

நானாதேசிகப்படை சித்ரதுர்கத்தை சவுக்குமுனையில் கடுமையாக காவல் காத்தது. தினந்தோறும் அந்த சிவலிங்கத்திற்கு படையல் நடந்தது.

மூன்று ன மாசேனை சோழ கேரளன் தலைமையில் துங்கபத்ரை நோக்கி மூன்றாம் நாள் விடியற்காலையில் நெருங்கியது.

"அடேய் வந்துவிட்டோமடா." மலையில் ஏறி துங்கபத்ரை வளைந்து போவதை சோழ கேரளன் பார்த்தான். மற்ற வீரர்களும்

பார்த்தார்கள். கொஞ்சம் சரிவில் இறங்க வேண்டும். சரிவில் இறங்கி மேடேற வேண்டும். மேடு ஏறினால் அந்த இடத்தில் பாறை போட வேண்டும். அந்த இடத்தில் பாறை போட்டால், பனந்துண்டங்களை நட்டால் இந்த ஆறு திசை திரும்பி, சாய்வாக இருக்கின்ற மேலைசாளுக்கியத்தின் வயல்களில் பாயும். நீர் குறையும். நீர்வரத்து அதிகமில்லை. நீராடுகின்ற அந்தணர் களை அங்கிருந்து பார்க்கும்பொழுது நடு ஆற்றில் அவர்கள் முக்கி குளித்துக் கொண்டிருந்தார்கள். நடு ஆற்றிலேயே மார்பளவுதான் நீர் இருந்தது. வெகு எளிதாக தாண்டிவிட முடியும் என்று தோன்றியது.

அதேசமயம் எதிர் பக்கமிருந்து ஆட்கள் இறங்கினார்கள். ஒரு குறிப்பிட்ட வழியில் வந்தார்கள். நடுவே இடப்பக்கம் வலப் பக்கம் இன்னும் சற்று தொலைவே வில் வீரர்கள் இறங்கினார்கள். உற்று கவனிக்க பாண்டியர்களுடைய தலைப்பாகை அடை யாளம் காணப்பட்டது. அந்த வீரர்கள் தென்திசையில் வளைவாக, உறுதியாக பாறைகள் மீதும், கரைகள் மீதும் நின்று கொண்டு வில் வளைத்து தயாராக இருந்தார்கள். எனவே, சண்டை துங்க பத்ரை தாண்டி இல்லை. முன்னமே இருக்கப் போகிறது என்பது தெரிந்துவிட்டது. சகலரும் இதைப் பார்த்து திகைத்தார்கள்.

இராஜேந்திர சோழர் கவலையில் ஆழ்ந்தார். அருண்மொழிப் பட்டன் தவித்தான். பாண்டியன் ஸ்ரீ வல்லபன் திகைத்தான். என்ன செய்வது என்ன செய்வது நம் பக்கம் சேதம் அதிகமாகுமே என்று இராஜேந்திரர் கவலைப்பட்டார். சித்ரதுர்கத்தின் இழப்பு கேட்டார். அது அதிகம். சித்ரதுர்கத்திற்கு அது மிக அதிகம். நம்முடைய போர்முறை ஏதோ சரியாகயில்லை. ஏதோ மாற்றி யாக வேண்டும். என்ன மாற்றுவது, என்ன செய்வது. அவர்கள் திகைத்தார்கள்.

''கட்டாரிகளை வீசுகின்ற வீரர்களை கூப்பிடுங்கள். அவர் களை விரைவாக பல கட்டாரிகளை அடிக்கச் சொல்லுங்கள். கற்களை வீசச் சொல்லுங்கள். இரும்பு துண்டங்கள் வீசச் சொல் லுங்கள். கூர்முனை உள்ள சக்கரங்களை வீசச் சொல்லுங்கள். அந்த பாண்டியப் படையை நாம் சற்று தொலைவிலிருந்து அடிப்போம். அதேசமயம் அங்கிருந்து வரும் அம்புகளை தேர் வீரர்களிடமிருந்து பிரம்பு கூடைகள் வாங்கி, பிரம்பு கவசம் வாங்கித் தடுப்போம். தேர் வீரர்களிடமிருந்து பிரம்பு கவசங்களை

முன்னே போகின்ற படை வாங்கிக் கொள்ளட்டும். இந்த விஷ அம்பு படைகளை தகர்த்ததும் நமக்கு கேடயம் தேவையில்லை. நேரடியாக அடிப்போம்'' என்று அவர்கள் சொன்னார்கள்.

ஆனால் வடகரையில் வில் வீரர்கள் நின்றார்கள். ஒட்ட தேசத்தினர் ஒரு வரிசை வில் வீரர்கள் நின்றதும் அவர்களுக்கு குப்பிகள் கொடுப்பதும் நன்றாகத் தெரிந்தன. என்ன செய்வது இங்கேயும் அடிபட வேண்டும். அதேசமயம் ஒரு வீரன் உருண்டு கீழே விழுவது தென்கரையிலிருந்து தெரிந்தது. அந்த வீரன் வேகமாக அடித்துப் போகப்பட்டான். இன்னொருவர் காப்பாற்றப் போக அவனும் மூழ்கினான். ஆக வடகரை ஆழமாக இருக்கிறது. இன்னும் சற்று தொலைவில் பார்த்தால் அங்கு சுவர் எழுப்பப் பட்டு இருக்கிறது. நடுவே சேறு இருக்கிறது. கரையை ஆழ மாக்கி விட்டார்கள். அந்த இடம் தாண்டும்போது சோழப்படை சிரமப்படும். யானைகள் தடுமாறும். குதிரைகள் மூழ்கும். தேர்கள் உடையும். என்ன செய்வது என்று சோழப்படை தவித்தது. இப்படி ஒரு சோதனை வரும் என்று நினைக்கவே இல்லை.

சோழ கேரளன் முன் வந்தான்.

''இந்த இடத்தில் தாக்குவது தவறு. நாம் இன்னும் சற்று கிழக்கே போய்விடுவோம். எது வலப்பக்கத்தில் தடுப்பு சுவர் ஏற்படுத்தும் என்று நீங்கள் நினைத்தீர்களோ அந்த கிழக்குப் புறத்தில் நாம் தடுப்பு சுவர் அமைத்து, நீரின் மட்டத்தை தடுத்து, அதைத் தாண்டி உள்ள இடத்தில் உள்ளே இறங்குவோம். இந்த இடத்தில் இறங்க வேண்டாம். அந்த பள்ளம் தாண்டுவது கடினம்'' என்று சொல்ல, வீரர்கள் வேறு வழியில்லை என்று நினைத் தார்கள்.

''அந்த இடத்தைப் பார்க்க வேண்டுமே.'' இராஜேந்திர சோழர் பரபரத்தார். அருண்மொழி குதிரை ஏறினான். கரை ஓரம் போனான். அங்கிருந்து அம்புகள் பறந்து அவனை நோக்கி வந்தன. ஒன்றுகூட கரையைத் தொடவில்லை. நீரில் விழுந் தன. அருண்மொழிப்பட்டன் அந்த இடம் நோக்கிப் போவதை பார்த்துவிட்டு வீரர்கள் 'ஓ'வென்று கூவினார்கள். கெட்ட வார்த்தைகள் சொன்னார்கள். அருண்மொழிப்பட்டன் எங்கு இரண்டாவது தடுப்பு அணை இருக்கும் என்று மன்னர் சொன் னாரோ, எந்த இடத்தில் பிறைச் சந்திர வடிவமாக உள்வாங்கிய பிறைச்சந்திர வடிவமாக இருக்கின்ற கிழக்குப் பக்க நுனி இருக்கிற

தோ அந்த பக்கத்திலிருந்து மிக வேகமாக குதிரையை கொண்டு போனான். பிறகு கரை தாண்டினான். அந்த இடத்தில் இழுப்பு வேகமாக இருந்தது. மார்பளவு ஆழம் இருந்தது. ஆனால் கரையேறிவிட முடிந்தது.

இதுதான் சரி. உடனடியாக இறங்கலாம். அப்பொழுது ஆறு தாண்டி அவனை நோக்கி சாளுக்கிய வீரர்கள் பலபேர் வந்தார்கள். அவனை சூழ்ந்து கொண்டார்கள். அவன் அவர்களோடு வேகமாக சண்டை போட்டான். வெட்டி எறிந்தான். குதிரையை குத்தினான். குதிரை சரிய விழுந்த வீரனின் முகத்தில் கத்தியை செலுத்தினான். இன்னும் வீரர்கள் வர, வேகமாக துங்கபத்ரையில் இறங்கினான். அவனை தொடர்ந்து அம்புகள் வந்தன. அவன் கவசத்தில் அடித்தன. ஆனால் துங்கபத்திரை நடுவே குதிரை ஓட்டி அருண்மொழி வந்தான்.

இராஜேந்திர சோழர் அவனை கடிந்து கொண்டார்.

இந்த விஷப்பரீட்சை நீ செய்யாதே. இதை செய்வதற்கு ஆள் இருக்கிறார்கள். நீ ஏன் இறங்குகிறாய் என்றார். அதேசமயம் சோழப்படை மிக வேகமாக அவர்கள் வலதுகை பக்கம் அதாவது கிழக்குப் பக்கம் நகர்ந்தது. எந்த இடம் வெட்டுப்படவில்லையோ, எந்த இடம் தோண்டப்படவில்லையோ, எந்த இடம் எளிதாக தாண்டிவிட முடியுமோ அந்த இடம் நின்றது. எந்த இடத்தில் தடுப்பணை ஏற்படுத்த வேண்டும் என்று நினைத்தார்களோ அந்த இடத்தில் அந்த சந்திரனின் கிழக்கு பக்கத்தில், சோழ கேரளன் ஆக்கிரமித்துக் கொண்டான். படை வீரர்களை பாறைகள் கொண்டு வரச் செய்தான். வேகமாக அந்த இடத்தில் பாறைகள் போடப்பட்டன. பனந்துண்டுகள் நடப்பட்டன. பனந்துண்டுகள் நடப்பட்டு கெட்டியாக்கப்பட்டன. நீரின் வேகம் குறையத் துவங்கியது. இத்தனை வேகமாக, இத்தனை துரிதமாக மேலைசாளுக்கியப்படை நகரவில்லை. அவர்களுக்குள் கடுமையாக விவாதம் செய்து கொண்டிருக்க, சோழப்படை நீர் குறைக்கக்கூடிய தவிப்பில் இருந்தது.

பாறைகள் போடப்பட்டன. பனந்துண்டுகள் போடப்பட்டன. பாறைகளில் தாவி பனந்துண்டுகளை பிடித்தவாறு இடுப்பில் வாள் வைத்தவாறு சோழக்கேரளன் நடந்தான். அவன் காலுக்கு கீழ் பாறைகள் போடப்பட்டன. அவன் கரையேறினான். கரையேறி வாள் உருவினான். பல வீரர்கள் அவனை சூழ்ந்து

கொண்டார்கள். ஒட்ட தேசத்துப் படை துரிதமாக குதிரை ஏறி வந்தது. அந்த இடத்தை ஆக்ரமித்தது. நடுவிலே ஒரு வீரனை சுற்றி வீரர்கள் இருப்பதும் அது யாரோ ராஜகுமாரன் என்றும் தீர்மானித்தது. அவனை உற்றுப் பார்த்தது. ஒட்டப் படையில் இருந்த ஒருவன் கத்தினான்.

''இவன் சோழ கேரளன். இவனை எனக்குத் தெரியும். இவனை நான் அறிவேன்'' என்று சொன்னான். அவன் ஒற்றனாக உள்ளே புகுந்தவன். அவன் உரத்து கத்த, அந்த வீரர்கள் மிக வேகமாக அவர்கள் மீது பாய்ந்தார்கள். சோழப்படை இறங்கு வதற்கு முன் அந்த வீரர்கள் சோழ கேரளனை தாக்க முற்பட் டார்கள். திடீரென்று அந்த தாக்குதல் நின்றது. பின்னடைந் தார்கள். அவர்கள் பின்னடைய அங்கே மண்டியிட்டு வில் லோடும், அம்போடும் பாண்டிய வீரர்கள் இருந்தார்கள். அவர்கள் ஓடிவந்த மூச்சிறைப்பாக இருந்தார்கள். தங்களுடைய அம்பு களை தொடுத்தார்கள். அம்புகளை விஷக் குப்பியில் முக்கி னார்கள். எடுத்தார்கள். வீரர்களை நோக்கி அடித்தார்கள். வீரர்கள் மார்பில் பட அவர்கள் இறங்கி துங்கபத்ரை நீரில் குதித்தார்கள். இருங்கள் இருங்கள் என்று சோழ கேரளன் தவித்தான். எப்படி இவர்களை தடுத்து நிறுத்துவது, தானும் இறங்கிவிடலாமா என்று நினைத்தான். இறங்க வெட்கமாக இருந்தது. இன்னும் முன்னேறினான். முன்னேறி சிதைத்து விடலாம் என்று நெருங்க அவன் வயிற்றில் ஒரு அம்பு குத்தியது. மறுபடி தோளில் ஒரு அம்பு குத்தியது. மார்பில் ஒரு அம்பு குத்தியது. இடுப்பில், இடது தோளில் ஒரு அம்பு குத்தியது. அவன் என்ன செய்வது என்று தெரியாமல் இருக்க தொடையில் ஒரு அம்பு குத்தியது. அவன் தடுமாறினான். விஷம் நாலாபக்கமும் பரவி வேலை செய்தது. அவன் தடுமாறுவதை அருண்மொழி பார்த்தான். குதிரை ஏறி னான். வேகமாக அங்கு போனான். அதற்குள் உத்தம சீலி படை வீரர்கள் தங்களுடைய கட்டாரிகளோடு வந்தார்கள். மிக வேகமாக அந்த அம்புப் படையை நோக்கி அடித்தார்கள். அந்தப் படை அடி தாங்காமல் சிதறியது. பின்வாங்கியது.

அருண்மொழிப்பட்டன் ஓடிவந்து சோழ கேரளனை தாங்கிக் கொண்டான். கைகளில் தூக்கி துங்கபத்ரையில் இறக்கினான். அம்புகளை பிடுங்கினான். வேகமாக துடைத்தான். அந்தந்த இடத்தில் அறுத்து இரத்தம் பார்த்தான். எல்லா இடத்திலிருந்தும்

இரத்தம் பொங்கியது. சோழப்படை வீரர்கள் தளர்ந்து போய் சோழக் கேரளன் அடிப்பட்டதை பார்த்து தவித்தார்கள். என்ன செய்வது என்று தெரியாமல் சுற்றி வளைத்தார்கள். அப்பொழுது மறுபடியும் ஒரு பாண்டிய வீரன் தோன்றினான். வில் வளைத் தான். அங்கு நின்ற ஒரு சோழ வீரன் முதுகில் அடித்தான். அவன் முதுகில் அம்பு தைத்ததும் சுருண்டு விழுந்தான். விஷ அம்புகள் வருகிறது என்று சோழ வீரர்கள் விலக, ஒரு வட்டத் திலிருந்து விலகி நீளமாக இப்பொழுது சோழ கேரளன் அந்த வீரனுக்கு தெள்ளத் தெளிவாகத் தெரிந்தான். அருண்மொழிப் பட்டன் அவனை சுமந்து கொண்டிருந்தான்.

ஒரு வில் வளைந்து அம்பு தொடுத்து குப்பியில் நனைந்து வேகமாக வந்து மனுக்குலகேசரி என்கிற சோழ கேரளனின் மார்பு குழியில் தைத்தது. நன்கு வளைந்த வில், கூர்மையான அடி. திறமையான குறி. அம்பின் நுனி முதுகு பக்கம் எட்டிப் பார்த்தது. உடம்பு முழுவதும் விஷம் இறங்கிற்று.

யாரது யாரது அருண்மொழிப்பட்டன் கத்தினான். சோழ வீரர்கள் வடக்கு கரை மேலேறி அங்குள்ள வீரர்களை மறித்து முகத்தில் அடித்தார்கள். ஓடுகிறவனை சுட்டிக்காட்டி யாரது என்று சொன்னார்கள். அசூகி என்ற பெயர் சொல்லப்பட்டது.

சோழ கேரளன் அந்த விஷத்தின் வலிவு தாங்காமல் அருண்மொழிப்பட்டனின் சட்டையை இறுக்க பிடித்துக் கொண்டு ‘‘கடுமையாக வலிக்கிறது, உடம்பெல்லாம் நெருப்பு போல எரிகிறது. என்னால் தாங்க முடியவில்லை. அருண்மொழியாரே என்னைக் குத்திக் கொல்லுங்கள். எங்கே என் தந்தை. என் தந்தை எங்கே.’’ வாய்விட்டு அலறினான்.

சோழப்படை துக்கித்தது.

* * *

அத்தியாயம்

58

"மிக மோசமாக மிக மோசமாக உடம்பெல்லாம் எரிகிறது. இந்த விஷம், இந்த விஷம் மிகக் கடுமையானது. என்னால் தாங்க முடியவில்லை. என்னால் இந்த வலியை தாங்க முடிய வில்லை. பல வலியை சகித்திருக்கிறேன். இது உடம்பெல்லாம் குத்திக் கொல்கிறது. அலற வேண்டியிருக்கிறது. அப்பா. அப்பா. என் தந்தை எங்கே. அருண்மொழி என் தந்தை எங்கே. நான் மரணமடையப் போகிறேன். எனக்கு தெரிந்துவிட்டது. யார் யாரோ வந்து நிற்கிறார்கள். அருண்மொழி என் தந்தை எங்கே. என் தந்தை எங்கே." அவன் சொல்லி, பல வீரர்கள் ஈட்டி உயர்த்தி சைகைகள் செய்தார்கள். இராஜேந்திர சோழர் அதை கவனித்தார். "என்ன" என்று கேட்டார்.

உங்களுடைய மகன் சோழ கேரளன் அடிபட்டுவிட்டான் என்று சொல்லவே, குதிரையோடு ஆற்றில் இறங்கினார். பாறை களில் கால் வைத்து தடுமாறி குதிரை போயிற்று. அவர் சட் டென்று கீழிறங்கினார். நீந்தினார். சொட்ட, சொட்ட நனைந்த வாறு அருண்மொழிக்கு அருகே போனார்.

மனுக்குலகேசரி என்கிற இராஜேந்திர சோழனின் மகன் சோழ கேரளன் என்று அவரால் உயர்த்தப்பட்டவன் மரண நேரத்தில் இருந்தான். பேச்சு குழறிற்று. கண்களில் சிவப்பு ஏறிற்று. மூக்கிலிருந்து இரத்தம் வடிந்தது. அவன் தந்தையை ஆவலோடு பார்த்தான். "போய் வருகிறேன்" என்றான். இராஜேந் திர சோழர் சிங்கம் போல உரத்து கத்தினார். யானை போல பிளிறினார். என் மகனே, என் மகனே என்று அவனை வாரி இரத்தத்தோடு தழுவிக் கொண்டார். கவலை இல்லையடா. மருத்துவர் வந்துவிடுவார்."

"இல்லையப்பா. வயிற்றிலும், நெஞ்சிலும் விஷம் இறங்கி விட்டது. இனி அதை எடுத்து வெளியேற்ற முடியாது. உடம்பு

முழுவதும் பரவிவிட்டது. மிக மோசமான விஷமப்பா. இது தவறான யுத்தம். இது கண்டிக்கப்பட வேண்டிய யுத்தம். இது தர்மயுத்தம் அல்ல. இப்படி செய்யக்கூடாது. இது கேவலம். நம்பூதிரிகளுடைய கேவலம். சேர தேசத்து அந்தணர்களுடைய மட்டமான புத்தி. போர் செய்ய திராணி இல்லாதவர்கள் விஷம் எய்துகிறார்கள். இதை செய்யக்கூடாது. அப்பா, முயங்கியை நாசம் செய்யுங்கள்'' என்று பல் கடித்தான். வலியில் துடித்தான். முறுக்கினான். இரண்டு கைகளையும் விரைத்தான். ''அம்மா, அம்மா'' என்று கதறினான். அவன் துடித்ததை பார்த்து இராஜேந் திரர் திகைத்தார். படைவீரர்கள் சுற்றிக் கொண்டார்கள். என்ன செய்வது என்றார்கள்.

திருஞானசம்பந்தன் ஓடி வந்தான். நீர் எடுத்து குப்பியில் குளிகைகளை பொடி செய்து கரைத்து கலக்கினான். வாயில் புகட்டினான். விஷம் நெற்றியில் தாக்கியது. திருஞான சம்பந்தன் விலகினான். முடியாது என்று தலையசைத்தான். வாயில் புகட்டிய மருந்து வெளியில் கக்கப்பட்டது. இருமி கக்கப்பட்டது. இராஜேந்திர சோழர் அவனையே பார்த்துக் கொண்டிருந்தார். அவன் நிதானமானான். மெல்ல தலை தூக்கினான்.

''எவ்வளவு அருமையான அப்பா நீங்கள். எவ்வளவு சிறப் பான தந்தை நீங்கள். உங்களை நான் அனுபவிக்காது போய் விட்டேன். உங்களை நான் முற்றிலும் கவனிக்காது போய்விட் டேன். அப்பா எனக்கு உங்கள் மீது ஆசை. உங்கள் மீது பெரும் காதல். உங்களோடு இருக்க வேண்டுமென்பதற்காகவே நான் மறுபடியும் வருவேன். நான் மறுபடியும் வருவேன். உங்கள் பேரனாக வருவேன். நமது அம்மங்காவிற்கு மகனாக வருவேன். நான் வருவேனப்பா. நான் வந்து உடனடியாக உங்கள் மடியிலே தவழுவேன். அப்பா என்னை அணைத்துக் கொள்ளுங்கள். நான் போய்வருகிறேன்.''

திருஞானசம்பந்தன் அருகே உட்கார்ந்தான். மறுபடியும் முயற்சி செய்யலாமா என்று பார்த்தான். அருண்மொழி தடுத்து விட்டான். ''ஏதேனும் பாடுங்களேன், ஏதேனும் பாடுங்களேன்.'' மனுகுலகேசரி சொல்ல, அருண்மொழி பாடினான்.

தோடுடைய செவியன் விடையேறித்
தூவெண் மதிசூடிக்

காடுடைய சுடலைப் பொடிபூசி என்
உள்ளம் கவர் கள்வன்;
ஏடுடைய மலரான் முனைநாள்
பணிந்து ஏத்தருள் செய்த
பீடுடைய பிரமா...

அதற்கு மேல் அருண்மொழியால் பாட முடியவில்லை. குலுங்க குலுங்க அழுதான்.

''பாடு அருண்மொழி.''

''பீடுடைய பிரமாபுரம் மேவிய.''

மறுபடியும் உரக்க கத்தினான். திணறினான்.

''பெம்மான் இவன் அன்றே.'' சோழகேரளன் மெல்ல முணு முணுத்தான். தலை சரிந்தது. கண்கள் நிலைகுத்தி நின்றன. அவன் உயிர் அவன் கண்கள் வழியே பிரிந்தது.

இராஜேந்திர சோழர் பேய் போல அலறினார். வாள் உயர்த்தி கத்தினார். அவர் வாயிலிருந்து வரும் வார்த்தைகள் யாருக்கும் விளங்கவில்லை. அவர் கடுங்கோபத்தில் இருக்கிறார் என்பது மட்டுமே புரிந்தது.

வடகரை ஏறினார்கள். எல்லாப் படையும் துரத்திக்கொண்டு ஓடின. இராஜேந்திர சோழனும், அருண்மொழிப்பட்டன் மட்டுமே இருந்தார்கள். அடுத்தடுத்து தளபதிகளும், மாராயர்களும் உள்ளே புகுந்தார்கள்.

ஒரு ஒழுங்கும் இல்லாமல், கட்டுப்பாடும் இல்லாமல், எந்தவித திட்டமும் இல்லாமல் ஏழரை லட்சம் படைவீரர்கள் முயங்கி நோக்கி ஓடினார்கள். கண்டவரையெல்லாம் வெட்டி னார்கள். வீடுகளை இடித்தார்கள். நடுவில் உள்ள கிராமங்களை எரித்தார்கள்.

இராஜேந்திர சோழர் கத்தியை துங்கபத்ரை கரையில் ஊன்றி நிறுத்திவிட்டு தன் மகனையே பார்த்துக் கொண்டிருந் தார். தேம்பி தேம்பி அழுதார். அருண்மொழி அவரை அணைத்துக் கொண்டு ஆறுதல் சொன்னான். மற்ற மாராயர்களும் அருகே வந்தார்கள். பின்னே இருந்து வந்த சோழ வீரர்களும் சூழ்ந்து கொண்டார்கள்.

அங்கே வீடுகளை இடித்து மரங்களை போட்டு, அந்த மரங்களில் நெய் ஊற்றி தென்னோலைகளை போட்டும், வைக்கோல்களை போட்டும், நல்ல காட்டு மரங்களை போட்டும் பெரிய சிதை அடுக்கப்பட்டது. ஆள் உயர சிதையின் மீது சோழ கேரளனின் உடம்பு வைக்கப்பட்டது. எல்லா வீரர்களும் சிதையில் ஏறி சோழ கேரளனைப் பார்த்து கால் தொட்டு நமஸ் கரித்தார்கள். முகம் முழுவதும் நீலம் படர்ந்ததைப் பார்த்து சிதை யின் மறுபக்கம் இறங்கினார்கள். இராஜேந்திர சோழர் என்ன செய்வது என்று தெரியாமல் தரையில் உட்கார்ந்து கொண் டிருந்தார்.

இராஜேந்திர சோழரை மெல்ல அணைத்துக் கொண்டு போய் துங்கபத்ரையில் நீராட்டினார்கள். தலைக்குக் குளிக்கச் சொன்னார்கள். ஈர உடையை பிழிந்து மேலே போர்த்தினார்கள். கையிலே தீப்பந்தம் கொடுத்தார்கள். அந்த சிதைக்கு நடுவே பெரிய வளைவு இருந்தது. அங்கு நெய்யூற்றப்பட்டது. மேலே சிதையிலும் நெய்யூற்றப்பட்டது. சோழ கேரளன் உடம்பிலும் நெய்யூற்றப்பட்டது. இராஜேந்திர சோழர் மெல்ல சிதைக்குள் ஏறி உற்றுப் பார்த்தார். மெல்ல வலம் வந்தார். நீர் வார்த்தார். தீப்பந்தம் எடுத்து மறுபக்கம் வந்தார். சிதையை சுற்றி வந்தார். சிதையை சுற்றிவந்து அடியிலே உள்ள பெரிய பொந்தில் தன் னுடைய தீப்பந்தத்தை சொருகினார்.

''என் மகனே என் மகனே என் செல்வக் குழந்தையே. என் மீது தவழ்ந்த என் இளவலே. என் பெயரைக் காப்பாற்றிய சோழ தேசத்து எம்மானே. சேர தேசத்து எம்மானே'' என்று கதறி னார். ''சோழ கேரளா, சோழ கேரளா'' என்று அலைந்தார்.

அவரைக் கட்டுப்படுத்துவது மிகக் கடினமாக இருந்தது.

''அலையட்டும் விடுங்கள்'' என்று அருண்மொழி அடிக் குரலில் பேசினான். அவன் சிதையில் போய் முட்டிக்கொண்டார். சிதையில் தீ வேகமாக பற்றிக் கொண்டது. அவரை மெல்ல இழுத்து வந்தார்கள். அணைத்துக் கொண்டார்கள். அவர் பார்க்க பார்க்க சிதை கொழுந்துவிட்டு எரிந்தது. இராஜேந்திர சோழர் பல் கடித்தார். ''முயங்கியும் எரியும். மான்யகேடம் எரியும். சகல மும் எரியும். சாளுக்கிய தேசத்து அத்தனை ஆண்மகனும் எரிவான். விட மாட்டேன். எல்லா ஊரையும் எரிப்பேன். சர்வநாசம் செய் வேன்'' என்று சபதமிட்டார். வீரர்களும் சபதமிட்டார்கள்.

மேலைசாளுக்கியத்தின் அழிவு அங்கு கோரமாக துவங்கியது.

முற்றுகையிட்டது போல சோழப்படை வீரர்கள் முயங்கி கோட்டையை சுற்றி நின்று கொண்டார்கள். தொடர்ந்து போக வேண்டாம் என்று அவர்களுக்கு உத்தரவிடப்பட்டிருந்தது. உள்ளுக்குள்ளே குடித்து கும்மாளமிடுவது தெரிந்தது. சோழப் படை வீரர்கள் மௌனமாக இருந்தார்கள். மிகப் பெரிய இழப்பு அவர்களிடம் வந்துவிட்டது. மிக அற்புதமான இளைஞன் என்று எல்லோரும் கண்டுகளித்த சோழ கேரளன் விஷ அம்பு பட்டு இறந்துபோனான். இத்தனை படையிருந்தும் அவனை காப்பாற்ற முடியாமல் போயிற்று. தானே முன் வந்து அம்புகளை ஏற்றுக் கொண்டிருக்கிறான். தானே முன்வந்து வாள் எடுத்து கரையேறி யிருக்கிறான். நிதானமாக ஈடுபட்டிருக்கலாம். போர் வீரர்களை அனுப்பியிருக்கலாம். இது பெரிய இழப்பல்லவா என்று மறவர் கள் தங்களுக்குள் பேசிக்கொண்டார்கள்.

''மறவன் போனால் என்ன, அரசன் போனால் என்ன, இழப்பு இழப்புதானே'' என்று சில வீரர்கள் சொன்னார்கள்.

''ஆனால் அரசன் போவது பெரிய இழப்பல்லவா'' என்று மறுபடியும் பேசப்பட்டது. அன்று இரவு சோழர்கள் அந்த சிதையை காவல் காத்தார்கள். சிதை விடியற்காலை அடங்கியது. குடம் குடமாக பால் கொட்டப்பட்டது. அஸ்திகள் சேகரிக்கப் பட்டன. அந்த ஊர் கோவிலிலிருந்து சிவலிங்கம் பிடுங்கப் பட்டது. மெல்ல எடுத்து வரப்பட்டது. அந்த இடத்திலிருந்து சற்று தொலைவில் இருந்த நல்ல புல்வெளியை நோக்கி அந்த சிவலிங்கம் போயிற்று. அஸ்தியை ஒரு கலசத்தில் எடுத்து துங்க பத்ரையில் கரைத்தார்கள். இன்னொரு அஸ்தியை கபாலம் தாங்கிய அஸ்தியை வேறு ஒரு பானையில் போட்டு அதை சிவலிங்கத்தோடு எடுத்துக் கொண்டு வயல்வெளி நோக்கி ஒரு படை புறப்பட்டது. மிகச் சரியான இடம் தேர்ந்தெடுத்து வைக்க வேண்டும் என்று அவர்களோடு வானசாஸ்திரி அனுப்பப் பட்டார். சோழப்படை வீரர்கள் அடுத்த உத்தரவிற்காக காத்திருந் தார்கள். யாருக்கும் விவாதம் செய்ய மனம் வரவில்லை. மிக துக்கம் இருந்தது. இந்த துக்கம் தீர வேண்டுமென்று அருண் மொழி வேண்டிக் கொண்டான். இது ஒரு நாளாவது ஆகும் என்று

நினைத்தான். அடுத்து என்ன செய்வது என்று துக்கத்தை உதறி விட்டு யோசித்தான்.

வீரமாதேவியும், பட்டமகிஷியும் ஒவ்வொரு அறையாக சோதித்தார்கள். சௌகரியமாக இருக்கிறதா என்றார்கள். அங்கு உள்ள கட்டில்களையும் நாற்காலிகளையும் அசைத்துப் பார்த் தார்கள். சாளரங்களை திறந்து பார்த்தார்கள். அறை குளுமை யாக இருக்கிறதா என்று பார்த்தார்கள். ''மேற்கு பக்கம் உன் அறை இருக்கிறதே, வெய்யில் தகிக்குமே'' என்றார்கள்.

''இல்லை அம்மா. சுவர் எழுப்பிவிட்டார்கள்.'' சாளரம் திறந்து பார்க்க இரண்டு கோல் தொலைவில் மிக உயரமாக சுவர் எழுப்பப்பட்டிருந்தது. அதற்குப் பிறகு மரங்கள் நடப்பட் டிருந்தன. அந்த சுவர் தாண்டி இந்த இடத்திற்கு வெய்யில் வராது என்று தெள்ளத் தெளிவாக புரிந்தது. மரங்களும் காப்பாக இருக்கும் என்று புரிந்தது. அந்த தளத்திற்கு மேலே உள்ள தளத்தை உயர்த்தி அங்கு மெய்க்காவல் வீரர்கள் இருக்க இடம் செய்யப்பட்டிருந்தது. அங்கு மேலே ஓடுகளால் கூரை வேயப் பட்டிருந்தது. எனவே கீழே வெப்பம் தாக்கவே தாக்காது.

வீரமாதேவி மிக சந்தோஷமானாள். சில கதவுகளை திருத்தம் செய்ய ரவியிடம் உத்தரவிட்டாள், ரவியும், மற்ற தச்சர்களும் வீரமாதேவியை பின்தொடர்ந்து வந்தார்கள். வீரமாதேவி குதிரை ஏறி கோட்டை முழுவதும் சுற்றி வந்தாள். கோவிலுக்கு போனால், கோவிலில் இன்னும் வேலை முடியவில்லை. நிறைய தச்சர்கள் இடையறாது உழைத்துக் கொண்டிருந்தார்கள்.

''எப்போது முடியும்?''

''இன்னும் ஆறு மாதம்.'' அவன் தவணை கேட்டான்.

''அதற்குள் அவர் வந்துவிட்டால்.''

''யார் வந்தாலும் யார் வராது போனாலும் ஆறு மாதம் ஆகும். எல்லா சிலைகளையும் கோஷ்டத்தில் வைக்காமல் நாம் கும்பாபிஷேகம் செய்வது தவறு. எனவே கோஷ்டத்தில் சிலையை பொருத்த இன்னும் அதிக காலம் ஆகும். முதலில் சாரம் கட்ட வேண்டும். தூக்க வேண்டும். கொண்டு போய் நிறுத்தி சாந்து பூச வேண்டும். இதற்கே ஒரு மாதம் ஆகும்'' என்று சொன்னான்.

இன்னும் சிலைகள் பூர்த்தி ஆகாமல் இருந்தன. வீரமாதேவி கவலைப்பட்டாள்.

இன்னும் எவ்வளவு நாள் போர். இன்னும் எப்பொழுது இந்த வீடு திறக்கும். இன்னும் எப்பொழுது கோவில் செயல்படத் துவங்கும் என்று யோசித்தாள். கோவிலை சுற்றி உள்ள நகரத்தை வலம் வந்தாள். அங்குள்ள வீரர்களை நலம் விசாரித்தாள். அந்தணர்களோடு பேசினாள். எல்லோரும் சௌகரியமாக குடியிருப்பது தெரிந்தது. தன்னோடு வந்த தஞ்சைவாசிகளுக்கு இடம் உண்டா என்று கேட்டாள். இடம் செய்து தருவதாக நித்த வினோதப் பெருந்தச்சன் ரவி உத்தரவளித்தான். வேறு ஒரு இடம் காட்டினான். அங்கு அவர்கள் குடியேறினார்கள்.

தொண்டை மண்டலத்து உணவு போதும் என்று சொல்லப் பட்டதால் தொடர்ந்து உணவுகளோடு போய்க் கொண்டிருந்த மயிலை, திருவல்லிக்கேணி படை மெல்ல பின்வாங்கி திரு மயிலைக்குள் நுழைந்தது.

சீராளனை மீண்டும் தலைமை ஏற்குமாறு அந்தணர்களும், மற்றவர்களும் வேண்டினார்கள். அவன் மறுத்துவிட்டான். இனி மேல் காவி உடுத்தி சைவ சன்யாசியாகத்தான் வாழ்வேன் என்று சொன்னான். ''இனி வாள் பிடியேன்'' என்று வாளை எடுத்து தன்னுடைய தம்பியிடம் கொடுத்தான். இனி வீட்டி லிருக்க முடியாது என்று சொல்லி மயிலைக்கு தெற்குப் பக்கம் உள்ள மிகப் பெரிய மந்தைகள் மேயும் இடத்தில் தனியே குடிசைப் போட்டுக் கொண்டிருந்தான். மேடான அந்த நிலத் தில் செழிப்பான புல் இருந்தது. அந்த வழியே சிற்றாறு ஒன்று ஓடிக்கொண்டிருந்தது. கடற்காற்று சுகமாக வீசிற்று. அவன் குடிசைக்குள் உணவு மட்டும் தயாரித்துக் கொண்டான். பூஜைகள் மட்டும் செய்தான். மற்ற நேரங்களில் வெய்யிலிலும், மழை யிலும், குளிரிலும் வெளியே இருந்தான். வெளியே இருந்தால் தான் அவள் வந்து தன்னோடு பேசுவாள் என்று நம்பினான். அவள் வருவாள் என்று காத்திருந்தான்.

''எந்த கிணற்றில் அவள் குளித்தாலோ அந்தக் கிணற்றில் அவள் இருக்கிறாள். நாங்கள் பார்த்தோம்'' என்று மக்கள் சொல்ல, அவன் மெல்ல அந்த கிணற்றுக்கு அருகே போனான்.

''என்னை பார்க்க மாட்டாயா. நான் பார்க்கும்படி வரமாட் டாயா'' என்று கெஞ்சினான். அவள் அன்று மாலை நேரம் இருட்டு கின்ற நேரத்தில் அந்த கிணற்றுப் படியில் உட்கார்ந்திருந்தாள்.

அவன் தொலைவிலிருந்து பார்த்தான். ''என்ன செய்ய'' என்று கேட்டான். ''இங்கேயே இருங்கள். அங்கு என்ன. இதுதானே நம் வீடு'' என்று கேட்டாள்.

அவன் குடிசையை மாடு மேய்க்கும் இளைஞர்களுக்கு கொடுத்துவிட்டு அங்கேயே இருந்தான். 'என்ன செய்ய' மறுபடி கேட்டான்.

கல் நடும்படி சொன்னாள். நாகம் வைக்கும்படி சொன்னாள். ''சுற்று சுவர் எழுப்பி, மேலே தளம் போட வேண்டாம். ஓலைக் கூரையே நமக்கு இருக்கட்டும். நீங்கள் கூரையில் வசிக்கத்தானே பிரியப்படுகிறீர்கள். நீங்கள் வசிக்கின்ற இடம்தான் எனக்கு வீடு. எனக்கு மாளிகை வேண்டாம், ஓலை கூரை வேண்டும். ஏனெனில் என் புருஷன் ஒரு சன்யாசி அல்லவா. காவி உடைக்காரன் அல்லவா. எனக்கெதற்கு மாளிகையும் மஞ்சமும். நான் உங்களோடே இருந்துவிடுகிறேன். இது தவம் செய்யும் நேரம். நான் தவம் செய்யப் போகிறேன். நீங்களும் தவம் செய்யுங்கள்.''

புருஷனும், மனைவியும் அங்கே அமைதியாக வாழ்ந்தார்கள். அவன் 'முண்டகக்கண்ணி' என்று பெயர் வைத்தான். தாமரைப் போன்ற கண்களை உடையவள் என்பதாக அதற்கு அர்த்தம் இருந்தது. அவன் தாமரைக் கண்ணியை சிலையாக வடித்து தொழுதான். நடு கல்லாக வைத்து வணங்கினான்.

அந்த இடத்தை நோக்கி வேண்டுதலுக்காக மெல்ல மெல்ல ஜனங்கள் வரத் தொடங்கினார்கள். வந்தவர்களை எல்லாம் அவள் ஆசீர்வதித்தாள். மயிலையை நான் காப்பாற்றுவேன், கவலை வேண்டாம் என்று அவர்களுக்கு உதவி சொன்னாள். அவள் அங்கு இருப்பதை பலபேர் உணர்ந்ததாகச் சொன்னார்கள்.

''என்னால் இங்கு இருக்க முடியவில்லை.'' அந்த அந்தணர் திண்ணையை விட்டு எழுந்தார்.

''என்ன என்ன.'' மற்றவர்கள் பரபரத்தார்கள்.

''என்னால் இந்த தொண்டை தேசத்தில் இந்த திருமயிலையில் இருக்க முடியவில்லை. நான் சோழ தேசம் நோக்கி போகப் போகிறேன்.'' அவர்கள் திகைத்தபடி, மெல்ல வாய் பிளந்தபடி அவரை பார்த்தார்கள்.

''நம்மால் இழிவுபடுத்தப்பட்ட அந்த வேளாளன் ஒரு உன்னத நிலைக்கு வந்துவிட்டான். அரசாங்கம் அவனை வாரி

அணைத்துக் கொண்டது. இராஜேந்திர சோழருடைய அன்பு அவனுக்கு கிடைத்துவிட்டது. வெகுதூரம் போய் மன்னருடன் குப்பம் வரை போய் பார்த்துவிட்டு அங்கிருந்து திரும்பி வந்தி ருக்கிறான். இன்னும் உணவு தானியங்கள் வேண்டும் என்று அவர் கட்டளையிட, அதை பயிர் செய்வதற்காக, வாங்கி வைப்ப தற்காக திரும்பியிருக்கிறான். திரும்பியவன் சாதாரணமாகவா இருக்கிறான். இல்லை. மனைவியை பிரிந்த துக்கத்தில் குடுமியை பிரித்துவிட்டு தங்க நகைகளை அவிழ்த்துவிட்டு, ருத்ராட்ச மாலை போட்டு இடுப்பிலே காவி கோவணமும், காவித் துண்டு மாய் சித்த புருஷன் போல நிற்கிறான். அவன் கண்கள் ஜொலிக் கின்றன. வேளாளர்கள் வயதானவர்கள் கூட அவன் பாதத்தில் பணிகிறார்கள். நம்முடைய அந்தணப் பெண்கள் கூட அவனை நோக்கி கை கூப்புகிறார்கள். திருமயிலையின் மிகப் பெரிய தவசியாக அவன் இருக்கிறான்.

அவனை பார்க்கும்பொழுது அவனுக்குச் செய்த அவ மானங்கள் எனக்கு ஞாபகம் வருகின்றன. இந்த இடத்தில் அவன் இருக்கும் வரை நம்மால் மலர்ச்சியாக இருக்க முடி யாது.'' அவர் தீர்மானமாக, அழுத்தம் திருத்தமாக பேசினார்.

''தயவு செய்து நீங்கள் என்ன நினைத்துக் கொண்டிருக் கிறீர்கள் என்பதை விளங்கச் சொல்லுங்கள். எதனால் என்பதை சொல்லுங்கள்.'' இன்னொரு அந்தணர் கேட்க, நடுநிலையாய் நின்ற அந்தணர் எழுந்து நின்றார்.

''பிராம்மண சமூகம் இங்கு அவமானப்பட்டு விட்டது. அரச ரால் இந்த சமூகத்தில் முக்கியமான பொறுப்பில் இருக்கின்ற ஒரு அந்தணர் தவறு செய்து தண்டிக்கப்பட்டார். அது இந்த சமூகத்தை தண்டித்தது போலவே மக்கள் நினைக்கிறார்கள்.

யாரோ ஒரு வேளாளன் தவறை கண்டித்தபோது இன் னொரு வேளாளர் சொல்கிறார். அடுத்த அந்தணர் பிரம்படிக்கு தயாராகிவிட்டார் என்கிறார். எல்லோரும் உரத்த குரலில் சிரிக் கிறார்கள். பிரம்படி வாங்குகின்ற வம்சமா நம்முடையது. நம் முடைய படிப்பும், அறிவும், மேன்மையும் பிரம்புக்கு சமான மாகவா இருக்கின்றன. அதற்காகவா நாம் படித்தோம் என்ற துக்கம் எழுகிறது. நம்மில் ஒருவர் தவறு செய்தாலும் நம்முடைய மொத்த இனமும் பழிக்கு ஆளாகிறது. இதே மறவரோ, வேளாளரோ செய் கிறபொழுது அது பெரிதாகப் பேசப்படுவதில்லை.

குடித்துவிட்டு மறவர் ஆடுவதில்லையா. அடித்துக் கொண்டு சாவதில்லையா. அப்பொழுது மறவர்களை கேலியா செய்தார்கள். அவர்கள் தண்டனைப் பற்றி சிரிப்பாகவா சிரித் தார்கள். இல்லையே. நம்மை ஏன் பார்த்து இப்படி சிரிக்கிறார்கள். ஏன் கேலி செய்கிறார்கள். ஏனெனில் நாம் தவறு செய்ய லாகாது. நாம் தவறு செய்வது மிகப் பெரிய கேவலம். இந்த சமூகம், இந்த பிராம்மண சமூகம் தவறு செய்தால் அது மிக மிக அபத்தமான விஷயம். ஊர் இதை ஏற்றுக் கொள்வதில்லை.

அந்த அந்தணருடைய கோபத்திற்கும், அலட்டலுக்கும், சீறலுக்கும் என்ன காரணம். படிப்பு போயிற்று. படிப்பு மறந்து போயிற்று. படித்தது மறந்து போயிற்று. படிப்பினுடைய ஆழம் என்ன என்று தெரியாது போயிற்று. வெறும் குலப்பெருமையை வைத்துக் கொண்டு, முன்னோர் படித்த படிப்பை மறுபடியும் வெறுமே மனனம் செய்து கொண்டு பாதிபாதியாக மனனம் செய்து, மீதி நேரத்தில் ஒரு வணிகன் போல, ஒரு க்ஷத்ரியன் போல அகம்பாவம் காட்டியதுதான் பிசகு. இது காலத்தின் கோலம்.

கொஞ்சம் கொஞ்சமாக நிலம் சேர்த்து கண்ணுக்கு எட்டிய தூரம் வரை வயல் என்னுடையது என்று நெஞ்சம் விம்முகிறது அல்லவா. அப்பொழுது இந்த அகங்காரம் எல்லாம் வரத்தான் செய்யும். நிலமா நம் விஷயம். பொன் பொருளா நம் விஷயம். போகமா நம் விஷயம். மது அருந்துதலும், மாமிசமுமா நம் விஷயம். இல்லையே. நாம் அதெல்லாம் கூடாது என்று தெளி வாக யோசித்து புறக்கணித்திருக்கிறோமே. நிலம் இப்பொழுது சேர்ந்தால் மற்றவையும் சேருமே. கூடுதலாக பெண்டுகள் வைத்துக் கொள்ளத் தோணுமே. அந்த பெண்டுகளுக்கு பிறகு குடிப்பதற்கு மது ஆசை வருமே. மது சாப்பிட்டால் மாமிசம் தின்னவும் தோன்றுமே. பிறகு அந்தணன் என்ற அம்சம் எங்கே இருக்கிறது. அழிந்து போகுமே. நாம் நிலச்சுவான்தார்களாக மாறியது தவறு. பெரும் பிசகு. எனவே...'' அவர் சொல்லிவிட்டு மறுபடியும் அமர்ந்தார்.

''சொல்லுங்கள் ஏன் நிறுத்திவிட்டு உட்கார்ந்து விட்டீர்கள். எனவே, என்னவென்று சொல்லுங்கள்.'' மற்ற அந்தணர்கள் வேகமாகப் பேசினார்கள். அவர் மறுபடியும் எழுந்தார்.

''எனவே, நான் இந்த தொண்டை தேசத்தை விட்டு சோழ தேசம் போகப் போகிறேன். இங்கு இருக்கின்ற நிலங்களை விட்டு அல்லது விற்றுவிட்டு, என் மனைவியோடும், மகளோடும், குடும்பத்திற்கான சில பொருள்களோடும் நான் சோழ தேசம் நோக்கிப் போகப் போகிறேன். மனைவியின் மானத்தைக் காப் பாற்ற வேண்டும். மகளின் மானத்தை காப்பாற்ற வேண்டும். அவளை ஒருவனிடம் கைபிடித்து கொடுக்க வேண்டும். மகனை என்னை விட மேம்பட்டவனாக, ஞானமுள்ளவனாக தயார் செய்ய வேண்டும். இதற்காக பொருள் அவசியம். நான் துறவறம் கொள்ள முடியாது. இவளை விட்டு விலக முடியாது. எனவே, இவர்களோடு நிலம் விற்ற சிறிய பொருள்களோடு நான் சோழதேசம் நோக்கி போகப் போகிறேன்.

மறுபடியும் ஒற்றை புள்ளியிலிருந்து ஆரம்பிக்கப் போகி றேன். சுண்ணத்திலிருந்து மறுபடியும் ஒன்று, இரண்டு என்று போகப் போகிறேன். முடிந்த வரை என்னை ஏதுமில்லாதவனாக வைத்திருக்க முயற்சி செய்யப் போகிறேன். இன்னும் சீரான வாழ்க்கை வாழப்போகிறேன். தொண்டை தேசத்து அந்தணர் களுக்கு சோழ தேசத்தில் வரவேற்பு இருக்கிறது. ஏனெனில் தொண்டை தேசத்து அந்தணர்கள் தஞ்சைக்கு சென்று அங்கு இருந்து ஜெயங்கொண்டத்திற்கு திரும்பிவிட்டார்கள். ஜெயங் கொண்டத்தில் இருக்க எனக்கு விருப்பமில்லை. அது அரசர் இருக்கும் இடம். அரசியல்ரீதியான இடம். இப்பொழுது தஞ்சை அமைதியாகிவிட்டது. மிகப்பெரிய கோவில் இருக்கிறது. தினசரி சிவ தரிசனம். காவேரி வாய்க்கால் குளியல் என்று நான் அமைதி யாக இருக்க முயற்சி செய்வேன்.

அரசருடைய தயவில் மந்திரிமார் சேனாதிபதி தயவில் பெரும் வணிகர் தயவில் என் வாழ்வை துவக்குவேன். வேத பாடங்களை இன்னும் சீர் செய்வேன். இன்னும் அதிகம் கற்பேன். என் மகனுக்கும் கற்பிப்பேன். கற்றலும், கற்பித்தலும், வேட்ட லும், வேட்பித்தலும், ஏற்றலும், ஏற்பித்தலும் அந்தணருடைய தொழில். அதைச் செய்யச் சொல்வேன். தானம் கொடுக்கவும், தானம் வாங்கவும் பழகுவேன். ஊருக்கு நல்லது சொல்வேன். நல்லது சொல்ல நான் நல்லவனாக இருப்பேன்.

இங்கே தொண்டை தேசத்தில் நம்முடைய பெயர் கெட்டு விட்டது. இந்த மயிலையில் நமக்கு முகம் செத்துவிட்டது.

மயிலையும், திருவல்லிக்கேணியும் இனி வேளாளருடைய கிராமங்கள். அவர்கள் வாழும் இடங்கள். இங்கு அந்தணர்கள் இருந்து எந்த லாபமும் இல்லை. நாம் ஒட்டுமொத்தமாக கிளம்பு வோம். என் பின்னே வருபவர் வரட்டும் அல்லது மயிலையே சொர்க்கம் என்பவர் மயிலையிலேயே தங்கிவிடுங்கள். நான் யாரையும் வற்புறுத்தவில்லை. என்னுடைய கொள்கைகளை உங்கள் முன்பு வைத்தேன். ஏற்புடையோர் வருக.

கற்றலும் கற்பித்தலும் ஏற்றலும் ஏற்பித்தலும் நம்முடைய விஷயமாக இருக்கிறது. தானம் வழங்குவதிலும் தானம் கொடுப் பதும் நம்முடைய குணமாக இருக்கிறது. எனவே இந்த அறுவகை குணங்களை போற்றி பாதுகாத்துக் கொண்டு உயிர் வாழ, குடும்பம் பெருக்க நான் தஞ்சை செல்கிறேன்.

என்னோடு வருபவர் வரலாம். என் கொள்கைகளை உங்கள் முன் வைத்தேன். பின்பற்றுவோர் பின்பற்றலாம். இல்லையெனில் இங்கு தங்குவோர்க்கு என்னுடைய ஆசீர்வாதங்கள். வருகின்ற மங்கள வாரமன்று நாள் நன்றாக இருக்கின்றது. திசை நன்றாக இருக்கிறது. யோகம் நன்றாக இருக்கிறது. மாட்டு வண்டிகளை தயார் செய்து அவற்றை முன்னும் பின்னும் ஓட்டிப் பார்த்து மேலேற வைத்து, வண்டிகளுக்கு வேண்டுமென்ற அளவுக்கு செக்கு எண்ணெய் பூசி, மாடுகளை தயார் செய்து தஞ்சைக்கு கிளம்புகிறேன். உங்கள் எல்லோருக்கும் என்னுடைய நமஸ்காரம்.'' அவர் கைகூப்பினார்.

''நான் விடைபெறுகிறேன்'' என்று தலை வணங்கினார்.

இன்னொரு அந்தணர் சட்டென்று சீறினார்.

''இது நாடகம். மேடை நாடகம். நான் விடைபெறுகிறேன் என்று கைகூப்பி மற்றவருடைய பரிதாபத்தை வாங்கிக் கொள்ள முயற்சி செய்யாதீர்கள். எங்கிருந்து விடை பெறுவது. யாரிட மிருந்து விடை பெறுவது. நீர் உயிரோடு இருக்கும் வரையில், நீர் பிணமாக ஆகும் வரையில் விடைபெறுதல் என்பது இல்லை. ஒருவேளை நாங்கள் தஞ்சைக்கு தொடர்ந்தாலோ, இங்கிருந் தாலோ, நீங்கள் எப்படி இருக்கிறீர்கள் என்று தெரிந்து, நீங்கள் நலமாக இருக்கிறீர்கள் என்றால் அது விடைபெறுதல் ஆகாது. ஒரு வாரம் தஞ்சைக்குப் போய் பிரகதீஸ்வரரை வழிபட்டு உமது

இல்லத்தில் உணவருந்தி சந்தோஷமாக இருக்கலாம். அங்கு ஒரு இடம் இருக்கிறது என்ற எண்ணம் எங்களுக்குத் தோன்றும்.

இங்கே விடைபெறுதல் என்றால் என்ன. எனவே விடை பெறுதல் என்ற பெரிய வார்த்தைகள் எல்லாம் பேசாதீர்கள். எல்லாம் முடிந்துவிட்டது என்று நினைக்காதீர்கள். அவமானப் படாத மனிதர் யார். அவமானப்படாத இனம் எது. சோழ தேசத் தினர் அவமானப்படவில்லையா. பல்லவருக்கு அடிமையாக இருந்தவர்தானே. விஜயாலய சோழர் காலத்தில் தானே விடிந் தது. அதற்கு முன்னே இருந்த கரிகாலச் சோழனும், அவன் வம்சத்தாரும் நடுவே எங்கே போயிருந்தார்கள். சிற்றரசர்களாகக் கூட இல்லையே. பெரும் சேனைத் தலைவர்களாக அல்லவா இருந்தார்கள். வாயில் காப்போராக அல்லவா இருந்தார்கள்.

விஜயாலயனுடைய காலத்தில் கடவுளுடைய கருணை, பராசக்தியினுடைய கருணை, சோழ தேசம் தலைதூக்கியது. எந்த பல்லவர்கள் உதவி செய்தார்களோ, எந்த பல்லவர்கள் தானம் செய்தார்களோ அந்த பல்லவனையே விஜயாலயச் சோழன் எதிர்த்து தண்டித்து மேலும் தஞ்சாவூரை விஸ்தரித்துக் கொண் டார்.

அதற்குப் பிறகு வந்த அரசர்கள் தஞ்சையை மேலும் பலப் படுத்தினார்கள். தஞ்சை மறுபடியும் இருண்டுவிடும் என்று ஒரு காலம் இருந்தது. உத்தம சோழன் காலத்தில் சேர தேசத்து அந்த ணர்கள் இங்கு வந்து அடித்த கொட்டங்கள் மறந்துவிட்டனவா. வேளாளர்கள் செய்வது போல நூறு மடங்கு அவமானம் அந்த சேர தேசத்து அந்தணர்களால் நாம் அனுபவித்தோமே. மறந்து விட்டீர்களா. நீங்கள் சொல்வது சாம வேதமே அல்ல என்று சொன்னபோது வாய் பொத்தி, தலை குனிந்து நின்றோமே மறந்து விட்டதா. அடிப்படையான எந்த அறிவும் உங்களுக்கு இல் லையே. ஏன், அரசியல் தெரியாதவன் எப்படி அந்தணனாக இருக்க முடியும் என்று கேள்வி கேட்டானே ரவிதாஸன். யாராவது பதில் சொன்னீர்களா. அரசுக்கு பயந்து அரசியலுக்கு பயந்து தானே திருமயிலையை விட்டு சோழ தேசம் போகிறீர். அங்கு போய் நின்றவுடன் அரசும் அரசியலும் ஆரம்பித்துவிடாதா. உங்களை இழுத்து உள்ளே உட்கார வைக்க மாட்டார்களா.

ஞானமுள்ள எல்லா மனிதர்களையும் அரசு இழுக்கும். அரசை ஏற்கவும், பக்குவமாய் எதிர்க்கவும் நமக்கு தெரிய

வேண்டும். நம்மில் யாருக்கு நிலம் இல்லை. யாரிடம் பொன் பொருள் இல்லை. எல்லோரிடமும் இருக்கிறது. ஆனால் நம்மில் ஒரு அந்தணன் அபத்தமாக, ஆவேசமாக நடந்து கொண்டான். அதற்காக நம் எல்லோருக்கும் தலைகுனிவு ஏற்பட்டது உண்மை. ஆனால் இதற்கு அச்சப்பட்டுவிடக் கூடாது. அந்த அந்தண னின் தவறை நாம் செய்யக்கூடாது. வேளாளர் கேலி செய்தால் பதில் சொல்ல தெரியாதா உங்களுக்கு. நான் சொல்கிறேன் வேளாளருக்கு பதில்.

உங்களில் தவறு செய்யாதவர் யார் என்று நான் கேட் கிறேன். உங்கள் கூட்டம் மிக சுத்தமானதா என்று கேட்கிறேன். க்ஷத்திரியர்கள் செய்த தவறை வரிசைப்படுத்துகிறேன். பெண்டு களை விட்டு ஓடிய வேளாளர்களின் பெயர் சொல்கிறேன். குடித்தனத்தை நிராதரவாக வைத்துவிட்டு, கூத்திகளோடு கொட்டமடித்த வேளாளர்களை பிரித்துக் காட்ட முடியாதா. இழிவுபடுத்த முடியாதா. சில தனி மனிதர் செய்யும் தவறுக்கு இனம் பொறுப்பாகாது. வேளாளர்கள் இதைப் பற்றி பேசினால் நான் கடுமையாக எதிர்ப்பேன். எனவே தொண்டை தேசம் விட்டு, இந்த திருமயிலையை விட்டு, இந்த அற்புதமான பூமியை விட்டு கபாலீஸ்வரரை விட்டு என்னால் போவது என்பதை நினைத்துக் கூட பார்க்க முடியாது.

எந்த ஊரில் அய்யா இப்படி கடற்கரை கோவில் இருக்கிறது. கடலலைகள் வந்து கோட்டையை தாக்க, வாரி முற்றத்தில் விழ, அந்த காற்று கருவறை வரை போக, அங்கு ஆடாத விளக்கு இருக்க, இப்பேர்ப்பட்ட சிவலிங்கம் எங்கய்யா இருக்கிறது. பூம்பாவை உதித்த மண்ணய்யா இது. திருஞான சம்பந்தர் உலா வந்த மண் அய்யா இது. அற்புதங்கள் நிகழ்த்திய இடமய்யா இது. இம்மாதிரியான இடத்தை விட்டு நாம் ஏன் போக வேண் டும். யாரோ செய்த தவறுக்கு நாம் ஏன் கூனி குறுக வேண்டும். என்னால் தஞ்சை வரலாகாது. அதற்கு இன்னொரு காரணமும் இருக்கிறது.

எல்லோரும் விலகிய தஞ்சைக்குள் நாம் போய் உட்கார்ந்து கொள்வதா. அது கேலியாகப் போகாதா. ஆள் இல்லாத இடத் தில் எலிகள் வந்து குடிபுகுந்துவிட்டன என்று அப்போது கேலி செய்ய மாட்டார்களா.

நீங்கள் தவறு செய்கிறீர்கள்.'' ஒரு அந்தணர் சொல்ல, அந்த திருமயிலை அந்தணர் தெளிவாக நின்றார்.

''நான் கிளம்புவது உறுதி. இந்த அவமானம் தாங்கிக் கொண்டு இங்கு இருக்க எனக்கு இயலவில்லை. கபாலியை நீங்கள் பிரிய வேண்டாம். கபாலி என்பது சிவலிங்கம் அல்ல, கோவில் அல்ல. நாம் உருவ வழிபாட்டை மேற்கொள்பவர் அல்ல. இறைவன் எங்கும் உள்ளான். என் இதயத்தில் உள்ளான். உங்கள் இதயத்தில் உள்ளான். இங்கிருக்கிற கபாலி தஞ்சைக்கு வர எத்தனை நாள் ஆகும். நான் சொன்னால் வரமாட்டானா. எனவே, கபாலியை பிரிய முடியாது என்பதைவிட, உங்கள் நிலத்தை பிரிய முடியாது என்று சொல்லுங்கள். அந்த பச்சைப் புல்வெளியை கன்றுகள் மேய்வதற்கு உங்களுக்கு சொந்தமான நிலத்தை பிரிய முடியாது என்று சொல்லுங்கள். உங்கள் கேணியை, எட்டுக்கட்டு வீட்டை பிரிய முடியாது என்று சொல்லுங்கள். இதைப் பிரிய கற்றுக் கொண்டோம் என்றால்தான் நாம் உயிர் வாழ்தலில் அர்த்தம் இருக்கிறது. நாம் உபதேசம் செய்வதில் அர்த்தம் இருக்கிறது.'' அவர் திடமாகச் சொல்ல, அந்தணர்கள் இரண்டுபட்டார்கள்.

திருமயிலையிலிருந்து பாதி அந்தணர்கள் வண்டி கட்டி தஞ்சை நோக்கி கிளம்பினார்கள். போகும் வழியில் அவர்கள் ஜெயங்கொண்டம் நின்று வேடிக்கை பார்க்கவும் ஆவல் இருந்தது.

அந்த உச்சிவேளையில் ஜெயங்கொண்டத்தில் கோவிலின் பின்பக்கத்தில் பெரிய குடிசைக்கு நடுவே அந்தண இளைஞர்களும், சிற்பம் கற்போரும், ஊர் பெரியோரும், சில பெண்மணிகளும் நின்றிருந்தார்கள். அவர்களுக்கு எதிரே நடு நாயகமாக நித்த வினோத பெருந்தச்சனான ரவி நின்றிருந்தான்.

''எப்படி சிலை செய்வது என்பதை அறிந்து கொள்ள ஆவலாக வந்திருக்கிறீர்கள். உங்கள் ஆவலுக்கு நன்றி. இதில் இரகசியம் ஏதும் இல்லை. இது பெரும் பிரம்ம வித்தை இல்லை. ஒரு சிலை நன்றாக வர வேண்டுமென்றால் அதில் பாதி சிற்பியின் திறன். மீதி கடவுளின் அருள். கடவுளின் அருள் இல்லாமல் ஒரு சிற்பம் கூட வெளியே வராது'' என்று சொன்னதும் அவர்கள் எல்லோரும் ஆரவாரம் செய்தார்கள். கைதூக்கி நித்தவினோத பெருந்தச்சனை ஆசீர்வதித்தார்கள்.

''நல்ல பண்பு. நல்ல பண்பு'' என்று உரத்துக் கூவினார்கள்.

''இதோ பாருங்கள். இது மெழுகால் ஆன சுந்தரமூர்த்தி நாயனார் சிலை. இதற்கு அருகே சுந்தரமூர்த்தி நாயனாரின் மனைவி பரவை நாச்சியாரின் சிலை. திருமணம் வேண்டாம் என்று ஒதுங்கி இருந்த சுந்தரமூர்த்தி நாயனார் பரவையாரின் எழில் கண்டு அவரை திருமணம் செய்து கொண்டார். பரவை யார் எழில்மிக்க நங்கையாக இருக்க வேண்டும். சுந்தரமூர்த்தி நாயனாரை பேணிகாத்த அந்த மங்கையின் சிலை இது.''

எல்லோரும் கசமுச என்ற சப்தத்தோடு அந்தச் சிலையை உற்றுப் பார்த்தார்கள். ஏதோ பேசிக் கொண்டார்கள்.

''நீங்கள் பேசுவது என் காதில் விழுகிறது. இந்த சிலை நமது மாமன்னர் இராஜேந்திர சோழரின் துணைவியார் பரவையார் போல் இருக்கிறது என்று சொல்கிறீர்கள் அல்லவா. ஆமாம் அப்படித்தான் இருக்கும். நான் சுந்தரமூர்த்தி நரயனாரை எங்கே பார்த்திருக்கிறேன். அவர் துணைவியார் பரவையாரின் தரிசனம் எனக்கு எங்கே கிடைத்திருக்கிறது. சுந்தரமூர்த்தி நாயனார், பரவை நாச்சியார் என்றதும் எனக்கு நினைவுக்கு வந்தது இராஜேந்திர சோழரும், அவர் மனைவி பரவையாரும்தான் தோன்றியது. எனவே, சுந்தரமூர்த்தி நாயனாருக்கு இராஜேந்திர சோழரின் சாயலும், அந்தப் பரவை நாச்சியாருக்கு இந்த பரவையாரின் முகமும் வைத்திருக்கிறேன். அவரை நான் பலமுறை பார்த்திருக்கிறேன். அந்த மூக்கும் சிரிப்பு முகவாயும், காதணிகளும், காரையும், இடுப்பில் உள்ள தங்க குரங்குச் செறி யும், ஆடையும், அவர் நடக்கின்ற ஒயிலும் நிற்கின்ற தோற்ற மும் மனதுக்குள்ளே சித்திரமாக பதிந்துவிட்டன. இந்த சிலை மெழுகிலே செய்யப்பட்டு இருக்கிறது. மிக நிதானமாக கொஞ்சம் கொஞ்சமாக மெழுகை உருட்டி உருட்டி ஒன்று சேர்த்து இந்த விஷயங்களை செய்திருக்கிறேன். வேகமாக கையை வைத்தால் கூட இந்த மெழுகுச் சிலை உடைந்துவிடும். இலை உதிர்ந்து விழுந்தால் கூட அதன் தடம் மேலே பதிந்துவிடும். எனவேதான், எந்த தூசும், துரும்பும் படாத வண்ணம் துணி போர்த்தி மூடி சுருட்டி இருட்டான இடத்தில் இந்த சிலைகள் வைக்கப்பட் டிருக்கின்றன,

நீங்கள் வந்திருக்கிறீர்கள் என்பதால் இப்போது சிலையில் உள்ள துணியை அகற்றி, பக்கத்தில் உள்ள ஓலையை அகற்றி

வெளிச்சம் வரவழைத்திருக்கிறோம். இப்பொழுது சிலை நன்கு காய்ந்துவிட்டது என்பதால் இதில் தடம் பதிய வாய்ப்பில்லை.

இந்த மெழுகுச் சிலையை எப்படி உலோகச் சிலை ஆக்குவது. ஒரு வித்தை இருக்கிறது. இது நான் கண்டுபிடித்த வித்தை அல்ல. பரம்பரை பரம்பரையாக பலநூறு வருடங்களாக இந்த சோழ தேசத்திலே இந்த சிலை செய்கின்ற காரியம் நடைபெறுகிறது. இரண்டு மர அச்சுகள் எடுத்து அந்த மரக்குழியின் உள்ளே களிமண்ணை நிரப்பி, மிருதுவாக, தும்பு, தூசு இல்லாத களிமண்ணை நிரப்பி, பிறகு அந்த களிமண் மீது தூரிகையினால் தண்ணீர் விட்டு மெழுகி மிகச் சீராக வைத்துக் கொண்டு அதை அப்படியே எடுத்து இந்த மெழுகுச் சிலை மீது அழுத்தி கட்டிவிடுவோம். இப்போது என்ன ஆகும். மெழுகினுடைய தடம் களிமண்ணில் பதியும்.

ஆமாம் மெழுகினுடைய தடம் களிமண்ணில் பதியும். மெழுகுச் சிலை உள்ளே இருக்கும். அதைச் சுற்றி நெருக்கமாக, மிக நெருக்கமாக களிமண் பதிந்திருக்கும். களிமண்ணின் உட்புறத்தில் இந்த மெழுகுச் சிலையின் தடங்கள், இந்தக் கை விரல்கள், இந்த மூக்கு, நாசி, கண் போன்ற எழிலார்ந்த இடங்கள் பதிந்திருக்கும். இப்போது அந்த அச்சை இறுக்க கட்டி விடுவோம். இரும்பு கம்பியாலும், தாமிர கம்பியாலும் செப்பு தகட்டாலும் மூடிவிடுவோம். அங்கங்கே ஓட்டைகள் இருக்கும். இப்போது அடுத்த வேலை ஆரம்பிக்கும்.

அந்த சிலைக்கு வேண்டிய உலோகத்தை சிறிதளவு தங்கம், பெருமளவு வெண்கலம், பித்தளை, காரீயம், சிறிதளவு வெள்ளி என்று சேர்த்து கொதிக்க வைப்போம். கொப்பளிக்கின்ற, நுரை வந்து கொப்பளிக்கின்ற, கிட்டத்தட்ட திரவ நிலையை அடைந்துவிட்ட அந்த உலோகக் குழம்பை பெரிய கோப்பைகளில் ஏந்தி கிடிக்கிகளால் பிடித்துக் கொண்டு வந்து ஒருசேர ஊற்றுவோம். இடது ஒருவர், வலது ஒருவர், இடது ஒருவர், வலது ஒருவர், இடது ஒருவர், வலது ஒருவர், இடது ஒருவர், வலது ஒருவர் என்று நான்கு ஓட்டைகள் உள்ள அந்த அச்சிலே மிக நிதானமாக, ஒரே சீராக ஊற்றுவோம். ஊற்றினால் என்ன ஆகும்.''

கூட்டம் மௌனமாக இருந்தது.

“சுடச்சுட கொதிக்க கொதிக்க அப்படி ஊற்றிய பிறகு அந்த சூடு தாங்காமல் மெழுகு கரைந்து வெளியே ஓடிவரும். மெழுகு இருந்த இடத்திலே உலோகம் புகுந்துகொள்ளும். எல்லா இடங்களிலும் தங்கும். தங்கும்படியாக ஊற்றுவோம். அப்படி ஊற்றிய பிறகு மேலே புகை வரும். சிலது வெளியே வழியும். வழியும் வரை ஊற்றிவிட்டு நிறுத்திவிடுவோம். அப்படியே கிடுக்கியால் அச்சை எடுத்துக் கொண்டு போய் வெளியே வைத்துவிடுவோம். காற்றிலே தானாக அச்சு குளிரும். இரண்டு நாட்கள், மூன்று நாட்கள் அச்சு காற்றுவெளியிலே குளிர்ந்த பிறகு மிக கவனமாக இருப்போம்.

இதுவரை சிற்பியின் செயல், இனிமேல் கடவுளின் செயல்.

எப்படி ஊற்றப்பட்டிருக்கிறதோ, எங்கெல்லாம் நுழைந்ததோ, எங்கெல்லாம் நுழையவில்லையோ.”

“ஒருவேளை இடக்கால் முழுவதும் வழியவில்லையெனில்.”

“என்ன செய்வது. ஒருவேளை வலக்கால் பெருவிரல் மட்டும் வழியவில்லையெனில், என்ன செய்வது.”

“உலோகத்தை ஒட்ட வைக்க முடியுமா. முடியாது. துண்டாகிவிடும். ஒரு விரல்கூட பாக்கியில்லாது உலோகம் நுழைந்திருக்க வேண்டும். நுழையவில்லையெனில் அந்தச் சிலையை உடைத்து மறுபடியும் உலையில் போட்டுவிடுவோம். கொதித்து மறுபடியும் சிலைக்கு வர வேண்டும். சிறிய பங்கம் இருந்தாலும் நிராகரிக்கப்பட்டுவிடும். சிறிய பங்கம்கூட இல்லாமல் வெளியே வர வேண்டும். அப்படி பங்கம் அடைந்த நூற்றுக்கணக்கான சிலைகள் மறுபடியும் உருக்கப்பட்டிருக்கின்றன. இரண்டு மாத வேலை. ஒரு சிறிய ஒரு நக நுனி சரியில்லாது, ஒரு மூக்கு நுனி கோணலாகிவிட்ட சிலைகளால் திரும்ப உலைக்கு அனுப்பப்பட்டிருக்கிறது.

ஆக, சிற்பியினுடைய கைத்திறன் மட்டுமில்லை, கடவுளுடைய கருணை சிலை செய்ய அதிகம் வேண்டியிருக்கிறது. இந்த சிலைகள் இப்போது மெல்ல பிரிக்கப்படும். கட்டவிழ்க்கப்படும். சுற்றி உள்ள உலோகப் பட்டைகள் பிரிக்கப்படும். இரண்டாக கட்டைகளை எடுத்த பிறகு மேலே மண் பூசி இருக்கும். அந்த மண்ணை மெல்ல மெல்ல சுத்தியால் மர சுத்தியால் தட்டி எடுப்போம். உலோகம் உடைந்துவிடக் கூடாது அல்லவா.

மிக நிதானமாக எடுப்போம். உளிகள் கொண்டு நெம்புவோம். மண் உதிர்ந்துவிடும். உள்ளுக்குள் இந்த சிலை கிடக்கும். நல்ல விதமாக இருக்கும்.

கை சரியாக இருக்கிறதா, கால் நன்றாக இருக்கிறதா, சிரிப்பு சரியாக வந்துவிட்டதா, கொண்டை அலங்காரம் அற்புதமா, முதுகு எப்படி இருக்கிறது. பின்புறம் எப்படி இருக்கிறது, முன் புறம் எப்படி இருக்கிறது. திரும்பத் திரும்ப சோதிப்போம். சிலை வந்துவிட்டது என்றால் சந்தோஷமாக ஒருவரை ஒருவர் கட்டிக் கொள்வோம். அந்த சிலை முன்பு விழுந்து வணங்குவோம்.

ஏனெனில் அது நான் செய்த வேலை அல்ல. இறைவன் செய்த வேலை. இறைவன் அந்த சிலையிலே இருக்கிறான். இதோ இந்த பரவையார் சிலைக்குள் இறைவன் இருக்கிறான். இதைக் காணப் போகிறீர்கள்.

இப்பொழுது மெழுகு ஊற்றும் படலம் நடைபெறும்.'' அவன் அந்த சிலையை எடுத்துக்கொண்டு அச்சுப் போடுகின்ற இடத்திற்குப் போனான். தயாராக இருந்த களிமண் அச்சு அங்கு பொருத்தப்பட்டது. இறுக்க கட்டப்பட்டது. எல்லோரும் சுற்றி நின்று வேடிக்கை பார்த்தார்கள். களிமண் பிதுங்கி வெளியே வந்தது. வழித்து எடுக்கப்பட்டது. உள்ளே முழுவதும் களிமண் நிரம்பியிருப்பது தெரிந்தது. அந்த களிமண் இறுக்கப்பட்ட அச்சை மேலும் கம்பிகள் கொண்டு இறுக்கினார்கள். தாமிர பட்டை கொண்டு இணைத்தார்கள். அசையாது வைத்தார்கள். அதை மெல்ல படுக்க கிடத்தினார்கள். அந்த மரத்தில் ஓட்டைகள் இருந்தன. அந்த ஓட்டைகளில் புனல் வைக்கப்பட்டிருந்தன. அந்த உலோகப் புனல்கள் சொருகியிருந்த அச்சை எடுத்துக் கொண்டு போய் உலைக்கு அருகே வைத்தார்கள். உலையில் உலோகக் குழம்பு கொதித்துக் கொண்டிருந்தது. கைவிடாமல் கிளறினார்கள். எல்லா உலோகமும் ஒன்று சேர்ந்தது. இடுப்பி லிருந்து தங்க கட்டிகள் எடுத்து அந்த உலோக குழம்பில் நித்த வினோத பெருந்தச்சனான ரவி போட்டான். அவையும் கரைந் தன. கிளறப்பட்டன. மெல்லிய வெள்ளைப் புகை மேலெழுந்தது.

அவர்களை ரவி சைகை செய்ய பெரிய உலோகக் கோப்பை யில் கிடுக்கிகள் வைத்து உலோக குழம்பை அள்ளிக் கொண்டார் கள். ''நகரு நகரு நகரு நகரு'' என்று ஓடி வந்தார்கள். எல்லோரும்

விலகிக் கொள்ள இடது வலதாய் இடது வலதாய் நான்கு பேர்கள் அந்த அச்சு குழம்பை சீராக ஊற்றினார்கள்.

''சிவோஹம் சிவோஹம் சிவோஹம் சிவோஹம்'' என்று இறைவனை கைகூப்பியபடியே இருந்தான். மற்ற சிற்பிகளும் கத்தினார்கள்.

உலோகம் ஊற்றப்பட்டு மேலே வழிந்தது. வேறு சில ஓட்டைகள் வழியாய் குழம்பு வெளியே வந்தது. ஒரு காற்று கொப்பளம் கூட உள்ளே புகாவண்ணம் அவர்கள் ஊற்றினார்கள். ஊற்றி முடிந்த பிறகு மறுபடியும் அந்த கோப்பைகளை கொண்டு போய் உலைகளுக்கு அருகே வைத்தார்கள். காத்திருந்தார்கள். ஒரு பெண்மணி வந்து அதன்மீது மெல்லியதாய் தண்ணீர் ஊற்றினாள். ஈரத் துணிகளை அதன் மீது போட்டார்கள். சுற்றி நீர் கொண்டு வந்து தெளித்தார்கள். சூடு அடங்கியது. 'உஸ்' என்ற சத்தம் ஏற்பட்டது. புகை வந்தது.

மீண்டும் தண்ணீரால் நீராட்டினார்கள். முற்றிலும் குளிர்ந்தது. ஜனங்கள் ஆவலாக காத்திருக்க, குளிர்ந்துவிட்டது என்பதை ரவி தொட்டுப் பார்த்து தெரிந்து கொண்டான். அந்த சூட்டுக்கு அருகே அவன் எப்படி போகிறான் என்று ஆச்சரியப்பட்டார்கள். ஆனால் சூடு இன்னும் அடித்தது. மெல்ல தகடுகளை பிரித்தார்கள். கம்பிகளை நீக்கினார்கள். மரக்கட்டைகளை இடுக்கிகள் வைத்தும், திருப்புளி வைத்தும் தூக்கினார்கள். மரக்கட்டைகளை இரண்டாக பிளந்தார்கள். மண்ணால் மூடப்பட்ட, கொஞ்சம் அங்கும் இங்கும் தெரிந்த சிலை நிற்க வைக்கப்பட்டது. மண்ணும், மற்றவையும், கூட வழிந்த உலோகமும் அடித்து நீக்கப்பட்டன. மண் முற்றிலும் சரிந்து நிற்க, சிறு சிறு பிசிறுகளோடு பரவை நாச்சியார் சிரித்தபடி நின்றார்.

''கண் சரியாக இருக்கிறதா.''

''இருக்கிறது.''

''காது எப்படி இருக்கிறது.''

''சுத்தம்.''

''உதடு எப்படி இருக்கிறது.''

''நல்ல அமைப்பு.''

''மார்பு எப்படி இருக்கிறது.''

''சரியானபடி இருக்கிறது.''

''இடுப்பு''

''சுத்தம்''

''கால்கள்''

''சுத்தம்.''

''கால் விரல்கள்''

''சுத்தம்.''

''கை விரல்கள்''

''சுத்தம்.''

''ஏதேனும் குறை இருக்கிறதா.''

''ஏதும் இல்லை ஐயா.'' மற்ற சிற்பிகள் கத்தினார்கள்.

ரவி அருகே வந்து அந்தச் சிலையை மறுபடியும் நோட்டமிட்டான். திரும்ப ஜனங்களை பார்த்தான்.

''கடவுள் கண் திறந்துவிட்டார். கடவுள் ஆசி இந்த சிலைக்கு கிடைத்துவிட்டது. இந்த சிலை உடைக்கப்பட மாட்டாது, இந்த சிலை நெடுங்காலம் நீடுழி நெடுங்காலம் வாழும், இந்த பரவை யாரின் சிலை, நமது மகாராணி பரவையாரின் அருளால், இராஜேந்திர சோழரின் அருளால், தஞ்சை பிரகதீஸ்வரர் அருளால் இது கிடைத்திருக்கிறது. வாழ்க சிவன். வாழ்க கலை'' என்று கைகூப்பினான். மக்கள் ஆரவாரம் செய்தார்கள். மக்கள் ஓடிப் போய் அவனை தொட்டு தழுவினார்கள். அந்தண சிறுவர்கள் ஓடிவந்து அவன் தலையில் கை வைத்தார்கள். எல்லோரும் போய் சிலையை தொட்டு தொட்டு பார்த்தார்கள்.

''இங்கே இரண்டு விரல்களுக்கு நடுவே பிசிறு இருக்கிறதே.''

''எடுக்கப்பட்டு விடும்.''

''அக்குளில் உலோகம் இருக்கிறதே.''

''எடுக்கப்பட்டு விடும்.''

''கால் விரல்களில் நயமும் இருக்கிறது. உலோகமும் இருக்கிறது.''

''தட்டப்படும்.''

அதை தட்டுவதற்கு என்று தனியாக சிற்பிகள் வந்தார்கள். உளியும், சுத்தியுமாக எடுத்துக் கொண்டார்கள். தொடையிலே துணியை மடித்து போட்டுக் கொண்டார்கள். பிறகு தோல் வைத்தார்கள். அதன் மீது துணி வைத்தார்கள். பிறகு சிலையை படுக்க வைத்தார்கள். டங் டங் டங் டங் என்று சிலைக்கு கூடுத லாக விழுந்த உலோகத்தை வெட்டி செதுக்கி எடுத்தார்கள். நிறுத்தினார்கள்.

நகைகளில் உள்ள அலங்காரங்கள் செய்ய வேறு சிற்பிகள் வந்தார்கள். அவர்களும் விரைவாக அந்த நகைகளில் அலங் காரம் செய்தார்கள். புடவைக்கு கோடுகள் வரைந்தார்கள். இடுப்பில் ஒட்டியாணம் செய்தார்கள். நித்த வினோதப் பெருந் தச்சன் உதடுகளை சுத்தம் செய்தான். சிரிப்பை பெரிதாக்கினான். கண்களை சுத்தம் செய்தான். விழி வளையங்களை சீராக அமைத்தான். புருவங்களை செதுக்கினான். நெற்றியில் உள்ள திலகத்தை சரி செய்தான். முகத்தில் உள்ள பல்வேறு விஷயங் களில் வேலை செய்தான். ''இன்னும் கால் நாழிகை பொறுத்து கண்திறக்கப் போகிறேன். அந்தணர்கள் வேதம் சொல்ல வேண் டும்'' என்று கை கூப்பினான்.

அந்தணர்கள் ரிக் வேதம் சொல்லத் துவங்கினார்கள்.

'தோடுடைய செவியன்' என்று ஒரு பக்கத்தில் பாடல் பாடப்பட்டது. 'நமச்சிவாய, நமச்சிவாய, நமச்சிவாய' என்று இன்னொரு பக்கம் கோஷ்டி கானம் இசைக்கப்பட்டது. கால் நாழிகை பொறுத்து நித்த வினோதப் பெருந்தச்சன் இடுப்பில் கட்டிய தோலாடையோடு மரமேடையில் அமர்ந்தான். சிலை அவன் மடி மீது வைக்கப்பட்டது. அவன் கண்களை வட்டமாக பொன் உளியால் செதுக்கினான், நிமிர்த்தினான். பார்த்தான். மெல்ல தழுவிக் கொண்டான். மற்றவர்கள் பார்க்க வைத்து, வெளியே நகர்ந்தான். அவன் முகத்தில் பெரிய சந்தோஷம் இருந் தது. எல்லோரும் வந்து சிலையை பார்த்தார்கள். தொட்டு வணங்கி னார்கள்.

''அது இராஜேந்திர சோழரின் மனைவி பரவையா, அல்லது சுந்தரமூர்த்தி நாயனாரின் மனைவியான பரவை நாச்சியாரா.''

''இரண்டும்தான், இரண்டும்தான்'' என்று எல்லோரும் சொன்னார்கள். நித்த வினோத பெருந்தச்சன் இரவி பெருமை கூடியது.

''மனிதனா அவன், தெய்வப்பிறவி அய்யா, இழைத்திருக்கிறான், இழைத்திருக்கிறான். தலைமுடி அலங்காரம் என்ன, மெல்லிய சிரிப்பு என்ன. இடுப்பின் ஒயில் என்ன. அவர்கள் நடந்து வருவது போலவே இருக்கிறது. அந்த மாயச்சிரிப்பு இந்த உலோகத்தில் கொண்டு வந்துவிட்டாரே. கண்ணெதிரே செய்திருக்கிறாரே அய்யா. கழுத்தோடு ஒட்டிய காரை வங்கி. ஆரத்திலிருந்து தொங்கி வழிகின்ற பட்டு நூல் கயிறு, இடுப்பில் மேகலை, காதுகளில் பெருக்கிய பெரிய வளையம், நெத்திச்சுட்டி, சூரியப்பிரபை, சந்திரப்பிரபை, சுருள்முடி, அடடா. அந்தச் சிரிப்பு. அந்த சிரிப்புதான் எனக்கு தாங்கவில்லை. என்ன அழகு, என்ன அழகு. அவர்கள் சிரிப்பது போலவே இருக்கிறது.

சிற்பிகள் தங்களை நிரூபிக்கிறார்களய்யா. சிற்பிகள் தங்களை நிரூபிக்கிறார்கள். கருமார்கள் எப்படி தங்களை நிரூபித்தார்களோ அதேபோல, சிற்பிகள் நிரூபிக்கிறார்கள். இந்த ஜெயங்கொண்ட சோழபுரத்தில் மற்ற இனத்தாரை விட, சிற்பிகளுக்கு மவுசு அதிகம் இருக்கப் போகிறது., அவர்களுக்கு பெரிய வரவேற்பு இருக்கப் போகிறது, மிகப்பெரிய மரியாதை நடக்கப் போகிறது, நாமும் நம்மை நிரூபிக்க வேண்டுமய்யா. நிச்சயம் நிரூபிக்க வேண்டும். மழை தவறிவிட்டது. காவிரி பொய்த்துவிட்டது என்கிறார்கள். நாம் எல்லோரும் ஒன்றுகூடி காவிரி பொய்க்கக்கூடாது, மழை பொய்க்கக்கூடாது என்று வேண்டுவோம். அந்தணனுடைய வேலை அதுவல்லவா. எல்லா அந்தணர்களும் ஒன்றுகூடி மழைக்காக வருண ஜபம் செய்ய வேண்டும். ரவியை கேட்டு ஒரு குளத்தில் அப்படிப்பட்ட இடம் வேண்டும் என்று சொல்ல வேண்டும். மேடை அமைக்க கேட்க வேண்டும். இடுப்பு உயரத்தில் நின்று மழை வேண்டும் என்று கேட்க வேண்டும். வருண ஜபம் அப்படித்தானே செய்வது.''

அவர்கள் கூடி பேசினார்கள். வணிகர்கள் வியந்தார்கள்.

''இன்னும் உலோகங்கள் வேண்டுமா. வெளியிலிருந்து நல்ல உலோகங்கள் வந்திருக்கின்றன. அவைகளை பார்த்து எடுத்துக் கொள்கிறீர்களா'' என்று வெளியூரிலிருந்து உள்ளே வந்த வெண்கல உருளியை காட்டினார்கள்.

''என்ன உதவியெல்லாம் வேண்டும் சொல்லுங்கள். செய்து தருகிறோம். மெழுகு வேண்டுமா. எங்கிருந்து வேண்டும். எந்த

ஊர் மெழுகு உங்களுக்கு வேண்டும். அந்த ஊர் மெழுகையே கொண்டு வருகிறோம். அதில் நூற்றுக்கணக்கான சிலைகள் செய்ய வேண்டும். பரவைநாச்சியார் மனம் கவர்ந்துவிட்டார். சுந்தரமூர்த்தி நாயனார் சொக்க வைத்துவிட்டார். இதுபோல பல சிலைகள் நீங்கள் செய்ய வேண்டும். சோழர்கள் கற்சிற்பங்களில் மட்டுமே தேர்ந்தவர்கள் என்பது போய் உலோகச் சிலையிலும் உங்கள் திறமையை காட்டிவிட்டீர்கள். இதுவும் நெடுங்காலம் பேசப்படும் என்று எங்களுக்கு நன்றாகத் தெரிகிறது. உங்களுக்கு என்ன உதவி வேண்டும் என்று சொல்லுங்கள்'' என்று வணிகர்கள் முன் வந்தார்கள். ரவி நெஞ்சு நிறைந்த மகிழ்ச்சியை முகத்தில் காட்டினான்.

''அடுத்தபடி என்ன செய்யப் போகிறீர்கள்.'' ஒரு வணிகர் கேட்டார்.

''நீங்கள் வணிகத் தலைவரல்லவா.''

''ஆமாம். ஆனால் உங்களுக்கு முன் சாதாரண ஆள்.'' அந்த வயதானவர் ரவியின் கைகளை தாவி பிடித்துக் கொண்டார்.

''எந்தச் சிலை செய்ய வேண்டும். நீங்கள் சொல்லுங்கள்.'' வணிகர் விழித்தார். நாலாபுறமும் பார்த்தார்.

''பரவாயில்லை. ரவி கேட்கிறாரே, சொல்லுங்கள்'' என்று மற்றொருவர் சொல்ல,

''எங்களுக்கு கடவுள் முருகர். வழித்துணைக்கு அவர்தான் எங்களுக்கு துணை வருகிறார். கையில் வேலும், அழகிய தோற்றத்தோடும் முருகர் எங்களோடு இரவு நேர துணையாக வருகிறார் என்றுதான் நாங்கள் உணர்கிறோம். சுப்ரமண்யர் மூல மந்திரத்தைத்தான் ஜபிக்கிறோம்.

அழகான மிக அழகான சுப்ரமண்யர் சிலையை சேயோன் சிலை நீங்கள் செய்து தரக்கூடாதா.''

''சேயோன் சிலை. நிச்சயம் செய்து தருகிறேன். நீங்கள் சொன்னதை எடுத்துக் கொள்கிறேன். எல்லா சிலைகளும் போலல்லாது பெரும் அழகனாக, சாதாரண மனிதனாக, இரண்டு கை சேயோனாக நான் சுப்ரமண்யர் சிலையை செய்து தருகிறேன்.

''அது மன்னருடைய சிலை போல பின்னால் நினைத்து விடக் கூடும். எனவே கடவுள் சிலை போல தெரிவதற்கு நான்கு கரங்கள் வைத்துவிடுங்கள்.''

''ஆமாம். நான்கு கரங்களை வைத்துவிடுகிறேன். நம் தேசத்தில் அழகன் என்றால் யாரைச் சொல்லலாம்.''

''நமது மன்னரைச் சொல்லலாம்.''

''இல்லை. அவரை விட அழகு. மன்னருக்கு வயதாகிவிட்டது. இன்னும் இளமையான முகம் சொல்லுங்கள்.''

அவர்கள் வெவ்வேறு பெயரைச் சொன்னார்கள்.

''இராஜாதிராஜன்.''

''இராஜாதிராஜனுக்கும் வயதாகிவிட்டது. இன்னும் இளமையான முகம்.''

''நமது சோழ கேரளன். மனுக்குல கேசரி. அவர்கள் முகம் ஞாபகம் இருக்கிறதா.''

''ஆம். ஞாபகம் இருக்கிறதய்யா. மனுக்குல கேசரி முகம் ஞாபகம் இருக்கிறது. இதோ, இதோ. வாருங்கள்.'' அவன் திரைச் சீலையை பலகையின் மீது அடித்தான். வேகமாக கரித்துண்டால் சுண்ணம் பூசப்பட்ட அந்த திரைச்சீலையில் ஒரு முகம் வரைந்தான்.

சட்டென்று எல்லோரும், ''மனுக்குல கேசரி, சோழ கேரளன் வாழ்க'' என்று கத்தினார்கள்.

அச்சாய், அசலாய் சோழக் கேரளனின் முகம் அங்கு இருந்தது.

''இன்றே மெழுகு பொம்மையை செய்யத் துவங்குகிறேன். நல்ல நாளாய் இருக்கிறது'' என்று ரவி படபடத்தான். அவர்கள் பின்னடைந்தார்கள். அவர்களுக்குள்ளாகவே பேசிக் கொண்டு வெளியே வந்தார்கள்.

''அசல் அச்சாக நம்முடைய மனுக்குல கேசரி போலவே இருக்கிறது பார்த்தாயா. அவர் பட்டையாக முப்புரிநூல் அணிந்திருப்பார். தங்கத்தில் செய்த வைர பதக்கங்கள் அதில் இருக்கும். காலில் வெள்ளிக் கழல்கள் இருக்கும். முழங்காலுக்குக் கீழே ஒரு பட்டை கழல். அதற்கு கீழே வளைந்து நெளிந்து

கணுக்காலை தொட்டு இருக்கின்ற இன்னொரு கழல். அதே போல முருகப் பெருமானுக்கும் படம் வரைந்திருக்கிறார், கவனித்தாயா.

எவ்வளவு விரைவு அந்தக் கைகளில். எத்தனை நெளிவு அந்தக் கைகளில். ஞாபகசக்தி இல்லாமல் இப்படிப்பட்ட அற்புத மான வேலையை செய்ய முடியுமா. கலைஞர்களுக்கே மிகப் பெரிய வரப்பிரசாதம் ஞாபகசக்திதான்.

நாம் மிகச் சிறந்த ஒரு நாகரீகத்தில் இருக்கிறோமய்யா. அந்த பரவைச் சிலையில் அவன் வேலை செய்த துரிதம். கண் பதித்த விதம். எல்லாமும் அப்படியே நெஞ்சுள் நிற்கின்றன. ஒரு நல்ல காலத்தில் நாம் சோழ தேசத்தில் இருக்கிறோம். மதுரை சின்னா பின்னப்பட்டு போய் போயிருக்கிறது. கேரளம் துவண்டு தொங்கி இருக்கிறது. மேலைசாளுக்கியம் பதட்டத்தில் இருக்கிறது. கீழைசாளுக்கியம் இருளோ என்று இருக்கிறது. நாம் நலமாக இருக்கிறோம் இல்லையா.''

''ஆமாம், ஆமாம்'' என்றார்கள்.

ஆனால் எல்லா நாளும் நல்ல நாளாக எங்கும் உலகத்தில் அமைந்துவிடுவதில்லை.

* * *

அத்யாயம்

59

சோழ வீரர்களுக்கு வயிறு எரிந்தது. இது என்ன கோர மான சாவு. எத்தனை அம்புகள் நெஞ்சில் பட்டிருந்தாலும் அவை களை பிடுங்கிப் போட்டுவிட்டு, துணியால் துளையை அடைத்து எந்த வீரனும் போர் செய்திருக்க முடியும். இறங்கி நாலு பேரை வெட்டி வீழ்த்தியிருக்க முடியும். வெட்டி வீழ்த்திவிட்டு அப்ப டியே பின்பக்கம் நகர்ந்து போய் தேரில் ஏறி அல்லது ஆட்களின் தோளில் படுத்து மருத்துவரிடம் போய் அங்குள்ள கயிற்று கட்டி லில் சாய மூன்றே நிமிடங்களில் இரத்த ஓட்டம் நிறுத்தப்பட்டு, அங்கங்கே மருந்து வைக்கப்பட்டு, குடிக்க மது தரப்பட்டு, புகை போடப்பட்டு ஆழ்ந்த உறக்கத்தில் ஆழ்த்தப்பட்டவுடன் இரண்டு நாளில் குணம் தெரிந்துவிடும். இரத்த இழப்பினால் மயக்கம் இருக்குமே தவிர மரணம் நேரிட்டிருக்காது. ஆனால் அந்த விஷ அம்புகளால் துடித்து, துடித்து இறக்கும்படியாகி விட்டது. புரண்டு, புரண்டு தவிக்கும்படியாகி விட்டது. அலறி, அலறி மரணம் நிகழ்ந்துவிட்டது.

விஷம் வேகமாக வேலை செய்து, வாயில் நுரை தள்ளி கண்கள் நிலை குத்தி, மூக்கில் இரத்தம் வழிந்து சிறிதளவு மலமும், சிறிதளவு மூத்திரமும் வெளியே வர, துணிகள் நனைந்து அதன் மீது வேறு போர்வை போர்த்தப்பட்டு முதலில் விரல்கள் விரைத்து, பிறகு கை கால்கள் விரைத்து இடது கையும், வலது கையும் வலியால் துடித்தபோது எப்படி நீண்டிருந்ததோ அப்ப டியே நீண்டு உடம்பெல்லாம் நீலம் பாய்ந்து மரணம் ஏற்பட்டு விட்டது.

சிதையில் அடுக்கும் வரை அந்த இரண்டு கைகளும் நேராகத்தான் இருந்தன. வான் நோக்கித்தான் நின்றன. வீரர்கள் அழுத்தி அமுக்க முடியவில்லை. அப்படி ஒரு இளவரசர் கையை உடைத்து அழுத்த முடியாததால் வீரர்கள் பின்வாங்கினார்கள். என்னால் முடியாது, உன்னால் முடியாது என்று தவித்தார்கள்.

சகலரையும் விலக்கிக் கொண்டு பெரும் கர்ஜனையோடு இராஜேந்திரர் வந்தார். சிதையில் ஏறி தன்னுடைய வாளின் பக்கத்தால் அவன் தோளை அழுத்தி உடைத்தார். எலும்புகளை உடைத்து மூட்டுகளை பெயர்த்து நகர்த்தினார். கைகளை கீழே வைத்தார். முகத்தை பொத்திக் கொண்டு குழந்தை போல் அழுதார். கீழிறங்கினார். வாளை இறுகப் பற்றிக் கொண்டு உயரே தூக்கினார்.

தப்பி ஓட முயன்ற ஒரு பாண்டிய வீரனை சோழப்படை பிடித்து இழுத்து வந்தது. ஒரு உபதளபதி கூவினான்.

''மரணம் உனக்கு எப்படி வரும் தெரியுமா. விஷ அம்பினால் வராது. கையில் உறை மாட்டிக் கொண்டிருக்கிறாயே அம்பு எய்தவன்தானே. விஷ அம்பினால் வராது. ஒரே ஒரு அறை ஓங்கி உன் முதுகில் அடிக்கப் போகிறேன். உடனே நாக்கு வெளியே வந்து, கண்கள் பிதுங்கி விழுந்து நீ மரணமடைவாய், இதோ பார்.''

வீரர்கள் இரண்டு பேர் அவனை இறுக பிடித்துக் கொள்ள, இவன் பின்னே நகர்ந்து வந்து ஓங்கி தன் வலக்கையால் அந்த சோழ வீரன் பாண்டிய வீரனின் முதுகில் அடித்தான். சொன்னது போலவே கண்கள் தெறித்தன. நாக்கு வெளியே தள்ளியது. கீழே போட்டு அவனை சகலரும் மிதித்து கொன்றார்கள்.

''வெறி, பழிக்குப் பழி, கொலைக்கு கொலை, இது யுத்தம், இது கோரத்தாண்டவம். அப்பழுக்கில்லாத ஆத்திரம். இதே வேகத்தில் முயங்கியை போய் நொறுக்கி விட்டு வர வேண்டும்'' என்று சகலரும் எழுந்தார்கள். ஆர்ப்பரித்தார்கள். ''எங்கே முயங்கி, எங்கே முயங்கி, எங்கே முயங்கி'' என்று கத்தினார்கள். அருண்மொழிப்பட்டன் சட்டென்று மற்ற தளபதிகளோடு அகன்று விட்டான்.

''இராஜேந்திர சோழரை தனியே விடுங்கள். நாம் போகலாம்.'' ஒரு சேனாதிபதி படைகளை பிரித்து விட்டான். இப்போது வலங்கை வீரர்கள் முன்னே போனார்கள். அவர்களுக்குப் பின் இடங்கை வீரர்கள் அழுது கொண்டே நகர்ந்தார்கள். அதற்குப் பின் குதிரை வீரர்கள் நகர்ந்தார்கள். பிறகு யானை நகர்ந்தது. வலங்கை வீரர்கள் திடீரென்று ஓடத் துவங்கினார்கள். இடங்கை வீரர்களும் ஓடத் துவங்கினார்கள். குதிரைகள் நன்றாக ஓடின.

யானைகள் அலைந்து கொண்டு ஓடின. பின்னால் தேர்ப்படை சலசலத்து ஓடியது.

''வேகம் வேகம் வேகம் எங்கே முயங்கி. எங்கே முயங்கி'' என்று எல்லோரும் கத்தினார்கள். முயங்கியை தீக்கிரையாகும் வரை உணவோ, உறக்கமோ எதுவும் இல்லை என்றதுபோல் ஓடினார்கள். ஆனால் வழியில் கட்டாயப்படுத்தி அருண்மொழிப் பட்டன் முன்னே போய் வீரர்களை தடுத்தான்.

போகக்கூடாது என்று சொன்னான். புல்வெளியில் பரப்பினான். மல்லாந்து கிடக்கச் சொன்னான். மறுபடியும் போவோம் என்றான். மல்லாந்து கிடந்தவர்களுக்கு நீர் கஞ்சியும், வறுத்த மீனும், கோழிக்கறியும் தரப்பட்டன. வழியில் உள்ள கிராமங்கள் எல்லாம் வெறிச்சோடி கிடந்தன. மக்கள் காட்டுக்குள் புகுந்து மறைந்து கொண்டார்கள். எல்லா கிராமங்களுமே எரியூட்டப் பட்டன. கட்டிலில் கிடக்கின்ற கண்ணில்லாத கிழவனை இழுத்து எரிகின்ற நெருப்பிலே தூக்கி வீசி எறிந்தார்கள். ஒரு கூரை உயரம் எகிறி நடுக்கூடத்தில் விழுந்தான். அவன் மேல் கூரை விழுந்து நெருப்போடு மூடிக்கொண்டது.

''இப்படித்தான். இனி சாவு உங்களுக்கு இப்படித்தான். இதுபோலத்தான் முயங்கியும் அழியும். முயங்கி மக்கள் நெருப்பில் வீசப்படுவார்கள்.'' எல்லோரும் உரத்த குரலில் கத்தினார்கள். வீரர்கள் தொடர்ந்து ஓடினார்கள். அன்று மாலைக்குள் முயங்கி கோட்டையில் முதற் படை வந்தடைந்தது. மெல்ல மெல்ல மற்றவர்களும் வந்தார்கள். இடங்கை வீரர்களைத் தாண்டி குதிரை வீரர்கள் போனார்கள். யானைகளும் அவர்களை கடந்தன.

இனி என்ன செய்வதென்று இராஜேந்திரர்தான் சொல்ல வேண்டும். அருண்மொழிப்பட்டன் தயங்கினான். அழைப்பதா அல்லது உள்ளே போய் எதிர்ப்பதா என்று யோசித்தான்.

இல்லை. முயங்கியை நாம் வெற்றி கொள்ளக் கூடாது. இராஜேந்திரர்தான் வெற்றி கொள்ள வேண்டும் என்று தெளிவானான். அவரை அழைத்தான். இராஜேந்திர சோழர் குதிரை ஏறி நிதானமாக வந்தார். அவர் கண்கள் சிவந்திருந்தன. மது அருந்தியிருப்பார் என்று தெரிந்தது. மது அருந்துங்கள் என்று புகட்டப்பட்டிருக்க வேண்டும். முதுகு வியர்வையில் குளித்திருந்தது. தலைமயிர் கலைந்திருந்தது.

காலையில் சிதையில் எரியூட்டியதால் கலைந்த தலை மயிர் தலைக்கு நீர் ஊற்றிக் கொண்ட தலைமயிர் சடை சடையாய் கிடந்தது. உடைகள் அலங்கோலமாய் இருந்தன. முகத்தில் பொலிவு இல்லை. மகன் இறந்த துக்கம் தெள்ளத் தெளிவாய் தெரிந்தது.

இராஜேந்திர சோழரை எங்கு வைத்து பேசுவது என்று அருண்மொழி தவித்தான். குனிந்தும், நிமிர்ந்தும் யோசித்தான். பிறகு மெல்ல அவருக்கு அருகே வந்தான்.

''உங்களோடு தனியே பேச விரும்புகின்றேன்'' என்றான்.

''குதிரையில் ஏறிக்கொள்.'' ஒற்றை வார்த்தையில் அவர் கட்டளையிட்டார். இராஜேந்திர சோழனும், அருண்மொழியும் குதிரையில் வேகமாக கடந்து படையிலிருந்து வெகு தொலைவே ஒரு தோப்பிற்குள் நுழைந்தார்கள்.

அருண்மொழிப்பட்டன் கீழிறங்கினான். மெல்ல அவர் கால்களைப் பிடித்துக் கொண்டான். குதிரையில் அமர்ந்த வாறே நெடுந்தூரம் பார்த்துக் கொண்டிருந்த இராஜேந்திரர் குனிந்து அவனை பரிவுடன் பார்த்தார். தலையை தடவினார். அருண்மொழிப்பட்டன் குமுறி குமுறி அழுதான். விக்கி விக்கி அழுதான். ''என் தலைவனை நான் இப்படி பார்த்ததே இல்லையே. என் மன்னனை நான் இப்படி பார்த்ததே இல்லையே. உங்கள் மகன் போன துக்கத்தை விட நீங்கள் படுகின்ற துயரம் என்னால் தாங்க முடியவில்லை. மனம் தேற மாட்டீர்களா. சோழ தேசத்தின் தலைவனே, சக்ரவர்த்தியே, மாமன்னா தயவு செய்து மனம் தேற மாட்டீர்களா. படை நடத்த மாட்டீர்களா. என்னால் படை நடத்த முடியவில்லை. உங்களை பின்னே வரச் சொல்லிவிட்டு என்னால் படை நடத்த முடியவில்லை. முயங்கியை நீங்கள் எரிக்க வேண்டும். அந்த கங்கே யாதவ்வை நீங்கள் கொல்ல வேண்டும். ஜெயசிம்மனை துரத்தி துரத்தி அடிக்க வேண்டும். தூக்கிலிட வேண்டும்.

என்னை தலைமையேற்கச் சொல்லாதீர்கள். நீங்கள் இல்லாமல் இந்தப் படை நகராது. தயவு செய்து மனம் தேறி வாருங்கள். உங்களுக்கு மகனாக நான் இருக்கிறேன். என்னை மகனாக ஏற்றுக்கொள்ளுங்கள். இராஜாதி ராஜன் இருக்கிறான், வீர இராஜேந்திரன் இருக்கிறான். இளவல் இராஜேந்திரன் இருக்கிறான்.

சோழ லங்கேஸ்வரனும், சோழ கங்கனும் இருக்கிறார்கள். இந்த இழப்புக்காக மனம் தளர்ந்து விடாதீர்கள். இது பெரிய இழப்பு, ஈடு செய்ய முடியாத இழப்பு. ஆனால் நீங்கள் முகம் மாற வேண்டும்.

தலைசீவி, உடை சரியாக அணிந்து, முகம் மலர்ந்து நீங்கள் உரத்தக் குரலில் பேசி முயங்கியை எரிக்கச் சொல்ல வேண்டும். அது என் வேலை அல்ல. உங்கள் வேலை. தயவு செய்து இந்த கடமையிலிருந்து தவறாதீர்கள்'' என்று மன்றாடி கேட்டுக் கொண்டான். நிமிர்ந்தான். அவன் கண்களில் நீர் வழிந்திருந்தது.

மாமன்னர் இராஜேந்திர சோழர் கீழிறங்கினார். அவனை அணைத்துக் கொண்டார். அவன் தலையை தடவிவிட்டார். நெற்றியில் முத்தமிட்டார்.

''நீ மட்டுமா எனக்கு மகன். சோழ தேசத்தில் வாளெடுத்து வந்திருக்கிறார்களே அத்தனை பேரும் இந்த மகாப்பாவியின் பிள்ளைகளடா. எனக்காக உயிர் துறக்கின்ற பிள்ளைகளடா. இந்த இராஜேந்திரன் என்ன செய்வான். அத்தனை பேரும் உயிர் துறந்து எனக்கு என்னடா வெற்றி வேண்டியிருக்கிறது. நான் ஊர் திரும்பிவிடலாமா என்று பார்க்கிறேன்'' என்று அலறினார். அருண்மொழிப்பட்டன் அவரை கட்டிக் கொண்டான்.

நல்லவேளை, இது மற்றவர்கள் பார்க்க நடக்கவில்லை. நல்லவேளை இவரை தனியாக அழைத்து வந்துவிட்டோம். நல்லவேளை இவரை கதறும்படி செய்துவிட்டோம். இப்படி கதறி, கதறி சமாதானமானால் மறுபடியும் போருக்கு வந்துவிடுவார். சந்தேகமேயில்லை என்று சொல்லிக் கொண்டான்.

''என்னுடைய மனுக்குலகேசரி அந்த சோழ கேரளன் இறந்த போதுதான் எனக்காக இறந்துபோன மற்ற வீரர்களுடைய துக்கம் என் தொண்டையை அடைக்கிறது. வெறும் மன்னனாக இருந்த நான் சட்டென்று தகப்பனானேன். தகப்பனாக இருக்கின்ற என்னை மறுபடியும் மன்னனாக இருக்கச் சொல்கிறாய். முடியுமா. எதற்கடா சாவு. ஏனடா சாக வேண்டும். ஒழியட்டும்டா. வேங்கியை எடுத்துக் கொள்ளட்டும். ஒழியட்டும். இராஜ நரேந்திரனை நாம் சோழ தேசத்தில் கொண்டு போய் வைத்துக் கொள்வோம். போதுமடா. போதுமடா இந்த ஆட்டம். போதுமடா இந்த சாவு. என்னால் முடியவில்லையடா. நான் நிறுத்திக்

கொள்கிறேன். நான் நிறுத்திக் கொள்கிறேன்.'' அவர் அலற அருண்மொழிப்பட்டன் அவர் தோளை உலுக்கினான்.

''போதும். பிதற்றாதீர்கள். பிதற்றாதீர்கள்.'' அதட்டினான். மாமன்னர் இராஜேந்திரர் சோழ தேசம் முழுவதும் ஆண்டவர். பாண்டியனை அடித்து துரத்தியவர். கேரளர்களை வெட்டி வீசியவர். அந்தணர்களை அம்பால் அடித்தவர். தூக்கிலிட்டவர். இப்பொழுது குழந்தை போல் அழுவதை பார்த்து திகைத்தான்.

''என்ன ஆயிற்று உங்களுக்கு. உங்கள் ஒரே மகன் இறந்ததால் நீங்கள் சோர்ந்துவிட்டு திரும்பப் போகிறீர்கள் என்றால் இது சோழ குலத்திற்கே இழுக்கு. படைக்கு நடுவே நீங்கள் இப்படி ஏதேனும் பேசிவிடுவீர்களோ என்று நான் பயந்தேன். அதனாலேயே அப்புறப்படுத்தி உங்களை இங்கு அழைத்து வந்தேன். நான் அழைத்து வந்தது நல்லதாய் போயிற்று. இல்லையென்றால் உங்கள் அலறலுக்கு அந்தப் படை செவிசாய்த்து, போதும் என்று தோன்றி ஊருக்கு போகலாம் என்று ஆரம்பித்திருப்பார்கள். பிறகு வெற்றி என்பது எட்டாக் கனியாக போய் இருக்கும்.''

''மன்னர் மன்னரே, சக்ரவர்த்தி இராஜேந்திர சோழர் அவர்களே, மனுக்குலகேசரி எப்படி இறந்தான் தெரியுமா?'' அருண்மொழிப்பட்டன் பல் கடித்தான்.

''வாள் போரில் இறந்திருந்தால் சந்தோஷம். ஈட்டி எய்து கொன்றிருந்தால் மிகுந்த மகிழ்ச்சி. அம்புகள் துளைத்து அதில் ரத்தச் சேதம் ஏற்பட்டு மெல்ல மெல்ல மரணமடைந்தால் அது ஏற்கத் தகுந்தது. ஆனால் ஒரு வைத்தியம் செய்வதற்குக் கூட நேரமில்லாது, அவனை தூக்கிக் கொண்டு போய் உட்கார வைத்து ரத்த சேதாரத்தை நிறுத்தி மருந்துகள் இட்டு, மயக்கம் கொடுத்து அவனை தேற்றி மறுபடியும் படைமுன் கொண்டு வராது, கால், அரைக்கால் நாழிகையில் கைகால்கள் நட்டுக் கொண்டு முகம் நீலம் பாரித்து, மூக்கில் ரத்தம் வழிந்து, பின்னே மலம் கழிய இறந்து போனான். எரிகிறது வயிறு. துடிக்கிறது மனம். பல் கடித்து சகலரையும் வெட்ட வேண்டும் என்ற ஆத்திரம் வருகிறது. முயங்கி எப்படி இருக்கலாம்.

இது யுத்தமா. பேடித்தனமல்லவா. சேர தேசத்து அந்தணர்கள் சூழ்ச்சியல்லவா. எத்தனை அடித்தாலும் அந்த நாய்கள் எகிறிக்

கொண்டிருக்கின்றனவே. எனக்கு ஆத்திரம் அடங்கவில்லை. இவர்களை துணைக்கு வைத்துக் கொண்டு இந்த மேலை சாளுக் கியர் ஆடுகிறார்களே. என் ஆத்திரத்தை அடக்க முடியவில்லை.

எப்படி கீழைச் சாளுக்கியத்தை கொடுப்பது, மறுபடியும் விஷ அம்புகளோடு, அந்தணர்களோடு உள்ளே நுழைந்து சேர தேசத்து அந்தணர்களை மெய்க்காவல் படைபோல அவர்கள் வைத்துக் கொண்டு ஜெயிப்பார்கள். நாம் பார்த்துக் கொண்டிருக்க வேண்டுமா. அவ்வளவு உரம் கெட்டவர்களா நாம். அவ்வளவு கேடு கெட்டவர்களா நாம்.'' அவன் உரக்க கத்தினான்.

''சோழ தேசத்தின் முதுகெலும்பு வேங்கி. கீழை சாளுக் கியம். அதன் நெல் வயல்களும், பசுக்களும், எருதுகளும், எருமை களும் நமக்கு மிகுந்த போஷாக்கை தருபவை. அவைகளை கொடுத்துவிட்டால், அவைகளை இழந்துவிட்டால் நமது பொரு ளாதாரம் பாதிக்கும். நம் முதுகெலும்பு உடைபடும். பிறகு நம் மேல் படையெடுத்து நம்முடைய கற்றளிகள், நீங்கள் கட்டிக் கொண்டிருக்கிற அழகான அரண்மனைகள் அத்தனையும் இடித்துத் தள்ள, நமது பெண்டுகளை கைப்பற்ற ஜெயசிம்மன் தயங்க மாட்டான். அவன் தர்ம யுத்தம் செய்பவனல்ல. மேலை சாளுக்கியம் என்றும் தர்மயுத்தம் செய்ததல்ல. காவிரியை நிறுத்த லாமா. குறுக்கே அணையை கட்டலாமா. திருப்பி வேறு திசைக்கு அழைத்துப் போகலாமா என்று நம் தேசத்தினுடைய நதியை வறட்சி செய்ய, சோழ தேசத்தை பாலைவனமாக்க அவர்கள் பல்வேறு முறை முயற்சி செய்தார்கள். முடியவில்லை. இயற்கை நமக்கு துணை இருந்தது. அங்கு பெய்கின்ற மழை யின் வேகத்தை தாங்க முடியாமல் அவர்கள் அணையை தாங்க ளாகவே உடைத்தார்கள். நதி உள்ளே பாய்ந்து வந்தது. சோழ தேசம் செழிப்பாயிற்று. அவர்களிடமிருந்து வரும் காவிரியை நாம் அனுபவிக்கிறோம் என்று ஆத்திரப்படுகிறார்கள். அதனா லேயே இங்கு எல்லா யுத்தங்களும் நடைபெறுகின்றன. காவிரி போய்விட்டது, காவிரி போய்விட்டது என்றுதான் அந்த மேலைச் சாளுக்கியத்தினர் கத்துகிறார்கள். காவிரி நமது சொந்தம். சோழ தேசத்தின் சொந்தம். சக்கரவர்த்தி இராஜேந்திர சோழனின் மனைவி, சோழ அரசனின் மனைவி, அவன் பெற்று விட்டுப் போன தகப்பன். வந்து மண்டியிட வேண்டிய வழக்கத்தில் உள்ள வன். உங்கள் கை, கால் அலம்ப வேண்டிய நியதியில் உள்ளவன்.

எனவே, ஒருபொழுதும் தயங்குவது, ஒருபொழுதும் பின்ன டைவது என்பது கிடையாது. முயங்கியில் அத்தனை ஆட்களும் துடித்துத்தான் சாக வேண்டும். அடிபட்டுத்தான் சாக வேண்டும். ஜெயசிம்மன் கிடைத்தால் கைது செய்து சவுக்கால் விளாசி, பிரம் பால் அடித்து மெல்ல மெல்ல கொல்ல வேண்டும். கங்கே யாதவ் கிடைத்தால் மூன்று நாள் நிற்க வைத்து கழுத்தில் கயிறு மாட்டி நீயாக கால் உதைத்து இறந்து போ என்று சொல்ல வேண்டும். பசியும், பட்டினியும், தண்ணீர் இல்லாத காரணத்தாலும் கண்கள் பஞ்சடைந்து, அவனாகவே நழுவி விழுந்து தூக்கில் தொங்க வேண்டும். மரணம் வந்துவிட்டது என்று தெரிந்து சாக வேண்டும்.

இப்படி செய்யாது நாம் எங்கும் போகலாகாது. இல்லை யென்றால் சோழ தேசம் சின்னாபின்னமாக்கப்படும். இந்தப் போரில் இப்பொழுது நாம் ஈடுபடவில்லையெனில் கீழை சாளுக்கியம் அவன் வசமாகும். கீழைசாளுக்கியத்தை தத்து கொடுத்து விட்டு மேலைசாளுக்கியத்தை தக்க வைத்துக் கொள்ள லாம் என்ற ஒரு எண்ணம் இருக்கிறது அவனுக்கு. ஒற்றர்கள் சொன்னார்கள். ஒட்டர்களிடம் கீழை சாளுக்கியத்தை கொடுத்து விடுவானாம். அவன் மேலை சாளுக்கியத்தில் சுகமாக வசிப் பானாம். ஒட்டர்கள் தங்கள் தேசத்தை விரிவுபடுத்திக் கொள்வார் களாம். எனவே யாருக்கும் சொந்தம் இல்லையாம். ஒட்டர்கள் ஒரு பொழுதும் சோழ தேசத்திற்கு வரமாட்டார்களாம். யார் கணடது. கொடுத்து விடுவானா இவன். கொடுத்து வாங்கிவிடுவான். திருடன். கேவலமான குணம் உடையவன். தந்திரக்காரன். பிணம் தின்னும் ஓநாய். கழுதை புலியைப் போல சிரித்துக் கொண்டே வருபவன்.

அம்மாதிரியான ஆட்கள் இருக்கவே கூடாது. பூமியில் வாழக்கூடாது. இராஜேந்திர சோழரே தயவு செய்து மனம் தேறுங் கள். சக்கரவர்த்தி அவர்களே திடப்படுத்திக் கொள்ளுங்கள். உங்களுக்கு ஒரே மகன் அல்ல. இளவரசர் இராஜாதிராஜன் இருக் கிறார். என்ன அற்புதமான மனிதர். தனி ஒருவனாக பாண்டிய தேசத்தை அடக்கி, சீரும் சிறப்புமாக சோழ தேசத்தை, கண் ணும் கருத்துமாக கவனித்துக் கொண்டிருக்கிறார். உங்களோடு துணைக்கு இளவல் இராஜேந்திரனும், வீர இராஜேந்திரனும் இருக் கிறார்கள். சோழ கங்கன் இன்னும் பின்னால் இருக்கிறான். பல பிள்ளைகள் பெற்ற பேறு கொண்டவர் நீங்கள். எதற்கு கவலை.

நம்முடைய மனுக்குலக் கேசரிக்கு மிக அற்புதமான நினைவுச் சின்னம் அமைப்போம். மனுக்குலக் கேசரிக்கு மிகப்பெரிய கோவில் கட்டுவோம். பள்ளிப்படை அமைப்போம்.

ஜெயமல்லன் மனுகுல கேசரி என்ற பட்டம் ஒன்று அவனுக்கு உண்டு. ஜெயமல்லன் ஜெயமல்லன் என்று சோழ தேசத்து மல்லர்கள் அவனை மேடை ஏறும்போது கூவுவார்கள். அவர் தொடை தட்டி மல்லர்களை அழைக்கும்போது ஓடிப்போய் நின்று அவர் காலில் விழுந்து அடிபடுவார்கள். அவருடைய திறமையான போருக்கு முன் மாட்டிக் கொண்டு தவிப்பார்கள். எதிரியினுடைய பிடிக்கு தலை கொடுத்து பிறகு உதறி வருகின்ற சாமர்த்தியத்தை கண்டு திகைப்பார்கள். அந்த ஜெயமல்லர் பெயரால் மனுக்குலகேசரிக்கு நாம் ஒரு நகரமே ஸ்தாபிப்போம்.

இப்போது நம்முடைய வேலை படையெடுத்துச் செல்வது. நீங்கள் அழுதால், நீங்கள் பின்வாங்கினால், நீங்கள் மனம் சோர்ந்தால் படை துவண்டுவிடும். துவண்ட படையோடு நாம் உள்ளே போக முடியாது. இன்னும் அதிகமான உரம், பலம் வேண்டும். அத்தனை பேரும் உங்கள் பிள்ளைகள் என்று சொன்னீர்களே. இன்னும் எத்தனை பிள்ளைகளை நீங்கள் காவு கொடுக்கப் போகிறீர்கள் என்று எனக்குத் தெரியவில்லை. இந்த சோர்வோடு அவர்கள் உள்ளே நுழைந்தால் வெட்டுப்பட்டு சாவார்கள். கோட்டையை முற்றுகையிட தெரியாமல் அவஸ்தைப்படுவார்கள். சரியாக உணவு உண்ணாமல், மது அருந்தாமல் சோர்வாக காட்சியளிப்பார்கள். நீங்கள் திறமையாகவும், திடமாகவும், வெறியோடும், வேகத்தோடும் இருந்தால் அவர்களும் அதே போல் ஆவார்கள். அவர்கள் இப்போது வேகமாக இருக்கிறார்கள். வெறியோடு இருக்கிறார்கள். நீங்கள் போய் கர்ஜனை செய்து பேசினால் உடனே போய் முயங்கியை தாக்குவார்கள். தயவு செய்து மனம் தளராது முயங்கியை தாக்குகின்ற வேலையை செய்யுங்கள். நம் வீரர்களுக்கு நடுவே தனித்தனியாக பேசுங்கள். அத்தனை பேரிடமும் பேசுங்கள். பழிக்குப் பழி. இரத்தத்திற்கு இரத்தம். கொலைக்கு கொலை என்று கூச்சலிடுங்கள். ஒட்டு மொத்தமாக ஏழரை லட்சமும் முயங்கியை நோக்கி வரும். உடும்புகள் வீசி உள்ளே புகும். நிற்காது. இந்தப் போர் நிற்காது. இந்தப் பழி கொள்ளாமல் நாம் திரும்ப மாட்டோம். உறுதியோடு நில்லுங்கள்.''

இராஜேந்திர சோழர் மனம் தேறினார். நாலாபுறமும் பார்த்தார். முன்னும் பின்னும் நடந்தார். பின் கை கட்டி யோசித்தார். திரும்ப வந்து அருண்மொழியை அணைத்துக் கொண்டார். கன்னங்களில் முத்தமிட்டார்.

''சரியான நேரத்தில் என்னை தனியாக அழைத்து வந்து விட்டாய். நான் படை முன்பு அழுதிருந்தால் எனக்கும் அவமானம். காலாகாலத்திற்கும் அந்த அழுகை பேசப்பட்டிருக்கும். போதும், நான் அழுதது போதும். நீ சொன்னது சரி. இங்கே எங்கே தண்ணீர் இருக்கிறது.'' அவர்கள் தண்ணீர் தேடினார்கள். குளம் இறங்கி அருண்மொழி வாய் கொப்பளித்தான். தண்ணீர் சரியாக இருக்கிறது என்றதும் அவரை அழைத்தான். அவர் அருகே வந்து அவன் தோளைப் பற்றி,

''எத்தனை விசுவாசமடா உனக்கு. எவ்வளவு பிரியமடா உனக்கு. அந்தணனா நீ. மறவன் போல எவ்வளவு திடமாக பேசுகிறாய். உன்னை சேனாதிபதியாகக் கொண்டது என் பாக்கியம். உன்னை பிரம்மராயனாகக் கொண்டது கடவுள் கொடுத்த பரிசு. உன் தந்தை எனக்கு அளித்த பரிசு. அருண்மொழிப்பட்டா. வாழ்க நீ, இதோ நான் கிளம்பிவிட்டேன்.'' குளம் இறங்கினார். நீச்சல் அடித்தார். குளித்தார். மேலேறினார். தலை துவட்டினார், அவன் அவருக்கு முதுகு துடைத்துவிட்டான். கோவணம் மாட்டக் கொடுத்தான். இடுப்பில் வேட்டி கட்டி இறுக்கினான். தோளில் கவசம் சார்த்தினான். மார்பில் மேலே தோலாடை மாட்டினான். இடுப்பில் துண்டு கட்டினான். கயிறுகளால் தோலாடையையும், கவசத்தையும் பிணைத்தான். அவரே இடுப்பில் வாள் தரித்துக் கொண்டார். கையில் பிரம்பு வைத்துக்கொண்டார். நாலாபுறமும் சுற்றிப் பார்த்தார். தனியே நின்றார்.

''தேவி, நிசும்பசூதனி, சோழ தேசத்தின் காவலே, என் தெய்வமே உன்னை மனதார வேண்டுகின்றேன், என்னோடு வா. என்னோடு வா. என்னோடு வா. ஏ, பயங்கரி, ப்ரித்யங்கரா. என்னோடு வா'' என்று கூறினார்.

''கோட்டையை பூட்டிக் கொண்டு கும்மாளம் அடிக்கிறானா. சிறிய உடும்புகள், பெரிய உடும்புகள் எல்லாவற்றையும் எடுத்துக் கொள்ளுங்கள். உடும்புகளை வீசத் தெரிந்தவர்கள் முன்னே வாருங்கள். கோட்டைகளை நோக்கி உடும்புகளை வீசுங்கள். இரவு

நேரத்தில் கயிறு கட்டி இறுக்குங்கள். மெல்ல மெல்ல உள்ளே போய் வளைந்த கொக்கிகளை கோட்டைக்குள் போடுங்கள். மது அருந்தியிருப்பார்கள். சப்தம் எழாமல் செய்யுங்கள். மாடத்தில் காவல் இருப்பார்கள். அவர்கள் அயருகிறார்களா என்று பார்த்து செய்யுங்கள். விழித்துக் கொண்டாலும் கவலையில்லை. தேரோட்டிகள் கீழிறங்கி மாடத்தை நோக்கி அம்பு செலுத்துங்கள். கோட்டைகளில் ஏறி வலைகளை தொங்க வையுங்கள். அந்த வலைகள் இந்தக் கரை நோக்கி இழுபடட்டும், வலைகளில் கைவைத்து, கால் வைத்து ஏறி கோட்டை மீது நில்லுங்கள். எதிரே உள்ள கோட்டை கதவுக்கு எண்ணெய் ஊற்றுங்கள். தீயை பற்ற வையுங்கள். உள்ளுக்குள் இடைவிடாது தீப்பந்தங்கள் அடியுங்கள். இது கருங்கல் கட்டிடம். அகலமான கோட்டை. கோட்டை சுவருக்கும், அடுத்த சுவருக்கும் இடையே பெரிய இடைவெளி இருக்கிறது. அங்கு எதுவும் இல்லை. வெறும் வெட்டவெளி. ஆனாலும் அங்கு தீப்பந்தங்கள் விழும். அதைத் தாண்டி விழ வாய்ப்பதில்லை. அவர்கள் குடித்திருக்கிறார்கள். கும்மாளம் அடிக்கிறார்கள். எனவே விடியும் வரை தீப்பந்தங்கள் எரியுங்கள். உள்ளுக்குள் அலையட்டும். சோர்வாகட்டும். அதே நேரம் ஒரு குழு கோட்டை வாயிலை நோக்கி பாறைகள் போடட்டும். அந்த பாறைகள் மீது மரங்கள் போடட்டும். மரங்கள் மீது பாறைகள் போடட்டும். அந்த பாறை மீது மூங்கிலால் பாலம் அமைத்து அதை மேலே வையுங்கள். இப்பொழுது உள்ளே போய் கோட்டைக் கதவை இடியுங்கள். எண்ணெய் ஊற்றுங்கள். இடியுங்கள். கோட்டைக் கதவு திறந்ததும் அந்தப் பாதையை வேகமாக செப்பனிடச் செய்யுங்கள். இப்பொழுது குதிரைகள் உள்ளே நுழைய வேண்டும். கோட்டை மீது கைக்கோளப் படையினர் போக வேண்டும். மல்லர்கள் போக வேண்டும். மூன்று கை மாசேனை போக வேண்டும். கோட்டையைச் சுற்றி இதே விதமாக எங்கெல்லாம் வாயில் இருக்கிறதோ அங்கெல்லாம் தூர்ப்பதற்கு ஏற்பாடு செய்யுங்கள்.

கோட்டைக்கு அந்தப் பக்கம் ஒட்டர்கள் இருக்கிறார்கள் என்று கேள்விப்பட்டிருக்கிறேன். ஒட்டர்களை நோக்கி தேர்ப் படை போகட்டும். துரத்தட்டும்'' என்று சொல்ல, அன்று இரவு முழு நேர வேலை உள்ள இரவாக சோழப் படைக்கு மாறியது. சோழப்படை அரைநாழிகையில் கோட்டைக் கதவுக்கு எதிரேயுள்ள

அகழியை தூர்த்தார்கள். அகழியில் நீரெல்லாம் அகன்று பாறை யும், பாறை மீது பெரிய மரங்களும், மரங்கள் மீது பாறையும், பாறை மீது மூங்கிலும் போடப்பட்டு பல வீரர்கள் ஏறி நின்று உலுக்கி சரிசெய்தார்கள். பாறை இடுக்குகளில் மண் கொண்டு வந்து குவித்தார்கள். அந்த இடம் கெட்டிப்பட்ட பாதையாக ஆயிற்று.

யானைகளை நடத்தினார்கள். யானைகள் அந்த பாறை மீது தள்ளாடி நின்றன. இன்னும் மண் கொட்டினார்கள். பாறைகள் ஒன்றோடொன்று இறுகின.

இராஜேந்திர சோழர் கட்டளையிட்டதும் எண்ணெயை கொண்டு வந்து கொட்டினார்கள். கோட்டை கதவுக்கு தீ வைத்தார்கள். கோட்டைக் கதவு திகுதிகுவென்று எரிந்தது. எரிகின்ற கதவுகளை வீரர்கள் பெரிய மரத்தோடு ஓடி இடித் தார்கள். மேலிருந்து அம்புகள் எய்யப்பட்டன. இடிக்கின்ற வீரர் களுக்கு துணையாக கீழிருந்து வீரர்கள் அம்படித்தார்கள். அது மாடத்தில் போய் பல வீரர்களை தைத்து செயலிழக்கும்படி செய்தது. கோட்டையின் விளிம்பில் யார் இருந்தாலும் அவர்கள் அம்பால் துளைக்கப்பட்டார்கள். வீரர்கள் ஏறி நின்று அந்த கோட்டை மேலே உள்ள தளத்தை தங்கள் வசப்படுத்திக் கொண் டார்கள். கோட்டைக்கு கீழே உள்ள வெட்டவெளியில் யாரும் இல்லை. கோட்டைக் கதவு உடைபட்டது. யானைகள் உள்ளே நுழைந்தன. அடுத்தபடி இன்னொரு பெருங்கதவு காத்திருந்தது.

உள்கோட்டையைச் சுற்றி படைகள் நகர்ந்தன. இன்னொரு சிறிய சுவர் இருந்தது. அந்த சுவரை அவர்கள் அந்த இடத்தி லேயே கடப்பாறையும், உலக்கையும், பெரிய மரங்களும் கொண்டு இடிக்கத் துவங்கினார்கள். பல்வேறு இடங்களில் இடித்தார்கள். மறுபடியும் ஆறேழு நாழிகையில் விரிசல் விட்டது. பெரிய பொந்துகள் உண்டாயின. அதன் ஊடே வீரர்கள் உள்ளே நுழைய, அடுத்தபடி அங்குள்ள வீரர்கள் அடித்தார்கள். சோழ வீரர்கள் வெட்டுப்பட்டார்கள். வெட்டுப்பட, வெட்டுப்பட உள்ளே போனார்கள். மூன்று கை மாசேனை தைரியமாக உள்ளே நுழைந்தது. சிறு கம்புகளை வைத்துக் கொண்டு விளையாடியது. சங்கிலியால் அடித்தது. சுருள் கத்திகளை வீசியது. பட்டையான கத்தியால் வெட்டி வீழ்த்தியது. அடுத்த பகுதி வெகுவேகமாக சோழர் வசமாயிற்று.

இன்னொரு சுவர் இருந்தது. அந்த சுவருக்கப்பால் அரண் மனைகள் தெரிந்தன. ''இனி இடிப்பது இல்லை, எரிப்பது.'' திட்டத்தை இராஜேந்திர சோழர் மாற்றினார். பெரும் தீப்பந்தங் கள் எறியப்பட்டன. இடையறாது இடையறாது எல்லா திசை களிலும் தீப்பந்தங்கள் வீசப்பட்டன. அம்பில் தீப்பந்தங்கள் சுற்றி வைக்கப்பட்டு வெகுதொலைவே அடிக்கப்பட்டன. இந்த கோட்டை கதவும், கோட்டை சுவரும் தீவைத்து எரிக்கப்பட்டது. யார் எதிர்த்தாலும் அடிக்கப்பட்டது. சோழ வீரர்கள் பல பேர் பலி யானார்கள். மெல்ல வெளியே கொண்டு வரப்பட்டார்கள். வரிசையாக அடுக்கப்பட்டார்கள். தன்னைத் தாண்டி நிறைய உடல்கள் போவதை ஒரு விம்மலோடு இராஜேந்திர சோழர் பார்த்தார். இன்னும் கோபமானார்.

''விடாது எறியுங்கள். தீப்பந்தங்கள் எறியுங்கள்.'' தீப்பந்தங் கள் பல்வேறு திசைகளில் எறியப்பட்டு உள்ளே கோட்டைக் கதவுகள் எரிவது தெரிந்தது. சடேரென்று பிற்பகலில் தன்னுடைய யுத்தத்தை இராஜேந்திர சோழர் நிறுத்தினார்.

இதற்கு மேல் வேண்டாம். அயற்சி ஆகிவிடுவீர்கள். தூங் குங்கள். யானைகள் முன்னே வரட்டும். படைவீரர்கள் ஓரமாக உறங்கட்டும் என்று சொல்ல, முன்பகுதியில் காலியாக உள்ள இடத்தில் நிற்க வைத்த யானைகள் உள்ளே நுழைந்தன. யானை கள் மீது ஏணி வைத்தார்கள். ஏணியின் மீது மடமடவென்று ஏறி னார்கள். சுவர் பக்கமிருந்து எட்டிப் பார்த்தார்கள். உள்ளுக் குள்ளே மக்கள் முன்னும், பின்னும் ஓடுவதும், மாளிகைகளில் உள்ளே பற்றிக் கொண்ட தீயை அணைப்பதும், முகமெல்லாம் கரியாய், உடம்பெல்லாம் கரியாய் இருப்பதும் தெரிந்தது. இராஜேந்திர சோழருக்கு சொல்லப்பட்டது.

எல்லோரும் ஓய்வெடுத்துக் கொள்ளுங்கள். யானை உட்பட. ஆனால் ஒரு குழு, எதிரி என்ன செய்கிறான் என்பதை அங்கிருந்தபடியே கண்காணியுங்கள். எதிரிகள் கதவு திறந்து வெளியே வந்தால் எக்காளம் இடுங்கள். ஆனால் வருவதற்கான வாய்ப்பு இல்லை என்று நினைக்கின்றேன் என்று சொல்லிவிட்டு இரண்டாம் கட்டத்தில் அவர் காத்திருந்தார்.

படையின் முன்னே இராஜேந்திர சோழர் இருக்கிறார் என்பது வீரர்களுக்கு தெம்பு அளித்தது. இத்தனை சோகத்திற்குப் பிறகும் அவர் திடமாக நிற்பது கண்டு வீரர்கள் வியந்தார்கள். எந்த

தகப்பனும் இப்படி இருக்க மாட்டான். இராஜேந்திர சோழரால் மட்டுமே இப்படி முடியும் என்று பேசிக் கொண்டார்கள்.

வெறுமே படுத்தும், மெல்ல உறங்கியும், உணவெடுத்துக் கொண்டும் அவர்கள் குத்திட்டு உட்கார்ந்திருந்தார்கள். கண்மூடி உட்கார்ந்திருந்தார்கள். மாலை வந்தது. பிறகு இருட்டியது. இருட்டிய பிறகு நிலவு உதித்தது. அரை நிலவு லேசான வெளிச்சம் கொடுத்தது. என்ன செய்யப் போகிறார் இராஜேந்திரர் என எல்லோரும் காத்திருந்தார்கள்.

இராஜேந்திர சோழர் எக்காளம் ஊதச் செய்தார். சகலரையும் எழுந்திருக்கச் செய்தார். கோட்டையை இடித்து இன்று இரவு இதை நாசமாக்குவோம். முயங்கியை தீக்கிரையாக்குவோம் என்றார். கோட்டைக் கதவை, பெரும் மரங்கள் சுமந்து வந்து வீரர்கள் இடித்தார்கள். பிறகு யானைகள் போய் அவற்றை முட்டி திறந்தன. பிறகு யானைகள் உள்ளே நுழைந்தன. உள்ளிருந்து அம்புகள் சரமாரியாக வந்தன. யானை மீது உள்ளவர்கள் அதை எதிர்த்தார்கள். இரண்டு, மூன்று யானைகள் துவண்டு பின்னே நகர்ந்தன. ஆனால் யானைகளை தாக்காமல் இருக்க, மிதிபடாமல் இருக்க சோழ வீரர்கள் தெரிந்து வைத்திருந்தார்கள். வெகுவேகமாக தப்பினார்கள். அடிபட்ட யானைகளை திருப்பி வெளியே கொண்டு வந்தார்கள். உள்ளுக்குள் மூன்று கை மாசேனை நடந்தது. பிறகு உத்தமசீலி படை போயிற்று. பிறகு குதிரைப்படை போயிற்று. பிறகு மறுபடியும் யானைகள் உள்ளே நுழைந்தன. அலை அலையாய், பெரும் கடலாய் சோழப்படை முயங்கியின் மூன்றாவது கட்டத்தில் இருந்தது. அது அரண்மனை கட்டிடம் உள்ள இடம். அதைத் தாண்டி அரசவை இருக்கிறது. அரசவை தாண்டி அரண்மனை இருக்கிறது. அரண்மனை தாண்டி அந்தப்புரம் இருக்கிறது. அதைத்தாண்டி வெட்டவெளி இருக்கிறது. அதைத்தாண்டி இன்னொரு வெளி இருக்கிறது. இதை புரிந்துகொண்டார்கள்.

சுற்று வழியாய் வீரர்கள் அந்த கோட்டையை சுற்றி வந்து பின்பக்கமிருந்தும் தாக்கினார்கள். முன்பக்கமிருந்தும் தாக்கினார்கள். உள்ளுக்குள்ளே கடல் அலைபோல சோழப்படை வருவதைக் கண்டு கங்கே யாதவ் திகைத்தான். முடிந்தவரை போராடினான். ஜெயசிம்மன் தன் குதிரையில் தயாராக உட்கார்ந்து

கொண்டான். அவன் தோளில் சோற்று மூட்டையும், இடுப்பில் பொற்காசுகள் நிறைந்த துணியும் இருந்தன.

''கங்கே யாதவ் நீ பார்த்துக் கொள், நான் மான்யகேடம் நோக்கிப் போகிறேன்.'' அவன் திரும்பினான். பின்வாசல் திறக்கச் செய்தான். ஒட்டர்கள் அங்கு இருந்தார்கள். ஒட்டர்களை பார்த்து, ''நான் மான்யகேடம் போகிறேன். நீங்கள் இருந்து போரை முடியுங்கள்'' என்று சொல்லி அவர்களை கிழித்துக் கொண்டு புறப்பட்டான்.

இந்திரதத்தன் சிரித்தான்.

இவனா அரசன். என்ன கேவலம். கங்கே யாதவ் அல்லவா அரசனாக இருக்க வேண்டும். அவனல்லவா இங்கு உள்ளுக்குள் நிற்கிறான். ஆனால் அவன் எண்ணி முடிப்பதற்குள் கங்கே யாதவ் கோட்டையின் பின் வாசலில் இருந்தான்.

''தாக்குதல் மிகக் கடுமையாக இருக்கிறது. நாம் பின்வாங்க வேண்டியிருக்கிறது. பின்வாங்கி நாம் மான்ய கேடம் போய் விடுவோம். வாருங்கள் மான்யகேடம் நோக்கி போவோம்'' என்று சொன்னான்.

இந்திரதத்தன் மெல்ல மறுத்து தலையசைத்தான்.

''எனக்கு மான்ய கேடத்தில் என்ன வேலை. இங்கு தாக்குவதற்காக வந்திருக்கிறேன். தாக்குதலில் நீங்கள் இல்லை. நான் மட்டும் இருந்து என்ன செய்ய. நான் எதற்காக போரிட வேண்டும். நீங்களே தப்பிக்கின்ற எண்ணத்திற்கு வந்துவிட்டால் எனக்கு இங்கு போர் செய்ய விருப்பம் இல்லை. அத்தனை பேரும் ஒட்டதேசம் நோக்கி ஓடுங்கள். சோழர்கள் கையில் சிக்காதீர்கள்.'' உத்தரவிட்டான்.

கால்நாழிகையில் ஒட்டர் படை இருந்த இடம் வெளிறிப் போயிற்று. வெறும் வெட்டவெளியாயிற்று. ஒட்ட வீரர்கள் ஓட்டமும், நடையுமாய், குதிரையும், யானையுமாய் பின்னடைந்தார்கள்.

கங்கே யாதவ் தலைமையில் பல்வேறு வீரர்கள் குதிரை ஏறி மான்யகேடம் நோக்கி போனார்கள்.

அங்கிருந்து அவ்வளவு தொலைவு சோழன் வர மாட்டான். வந்தாலும் அவனால் தாக்க முடியாது. தாக்குவதற்குள் அவனை கொன்றுவிடலாம் என்று திட்டமிட்டார்கள். வேறு வகையான

யுத்தம் என்று பேசிக் கொண்டு போனார்கள். முயங்கி சோழ தேசம் கையில் சிக்கியது. வாயிலில் புலிக்கொடி ஏற்றப்பட்டது. விடியும் நேரத்தில் எக்காளங்கள் ஊதப்பட்டன.

''ஒரு தூணும் நிற்கவொட்டாது அத்தனை அரண்மனையையும் இடி. எரி. மாட்டிய பெண்டுகளை தலைமயிர் பிடித்து இழுத்து வா. வரிசைப்படுத்து. கிழவர்களை அடித்துப் புடை. வாலிபர்களாக இருந்தால் வெட்டிக் கொல். குழந்தைகளாக இருந்தால் முதுகில் அடித்து பெண்டுகளோடு வை. இளைஞர்களாக இருந்தால் கை, கால்கள் கட்டி உட்கார வை'' என்று கட்டளையிட்டார்.

வீரர்கள் வேகமாக செயல்பட்டார்கள். எல்லா அரண்மனையும் இடிக்கப்பட்டது. பொருள்கள் கொள்ளையடிக்கப்பட்டன. பசுக்கள் ஓட்டப்பட்டு ஓரம் கட்டப்பட்டன. உள்ளிருந்த யானைகளும், குதிரைகளும் அவர்கள் வசமாயின. யானைகளை வெளியே கொண்டு போனார்கள். குதிரைகளை வேறு பக்கம் எடுத்துப் போனார்கள். அடுத்த வாசலில் சோழப்படை புகுந்து ஒட்டர்கள் தங்கியிருந்த வெட்டவெளியைப் பார்த்து அவர்கள் உபயோகித்த பாத்திரங்களை எட்டி உதைத்து வாய்விட்டு சிரித்தார்கள்.

சிக்கிய அதிகாரிகளை இராஜேந்திர சோழர் பிரம்பால் அடித்தார். ''பொக்கிஷங்கள் என்ன, எங்கே சொல்'' என்று முதுகில் அடித்தார். அவர்கள் வெகு எளிதில் இடம் காட்டினார்கள். சோழ வீரர்கள் பொக்கிஷ அறை நோக்கி ஓடினார்கள். பெரும்பாலும் பொக்கிஷங்கள் எடுத்துப் போகப்பட்டிருந்தாலும் மிகப்பெரிய குத்துவிளக்குகள், வெண்கலச் சிலைகள், பெரும் பாத்திரங்கள், தங்க பாளங்கள், வெள்ளிப் பாளங்கள் எல்லாம் இருந்தன.

ஒரு இடத்தில் குட்டிச் சுவர் இருந்தது. சுவர் போல உயரத்திற்கு எழுப்பப்பட்டு சாந்து பூசப்பட்டிருந்தது. ''இவ்வளவுதானா தங்கம். அதிகம் இருக்கிறது என்று நான் கேள்விப்பட்டேனே. எங்கே தங்கம்'' என்று மறுபடியும் அறைந்தார். அவர்கள் அந்த சுவரை காட்டினார்கள். சுவர் மெல்ல தகர்க்கப்பட்டது. காறை பெயர்க்கப்பட்டது. அந்த காறைகளுக்கு நடுவே இரண்டு கை நீள துண்டுகளாய் பாளம் பாளமாய் நல்ல அகலமாய் மூன்று பேர் தூக்குகின்ற கனத்தோடு தங்க பலகைகள் இருந்தன. அடுக்கி வைக்கப்பட்டிருந்தன.

"அடப்பாவிகளா, இப்படியா பொக்கிஷத்தை வைப்பது. தங்கத்தை, மஹாலக்ஷ்மியை இப்படி சந்து பொந்தில் வைத்தால் இந்த இடம் எரியூட்டப்படாமல் என்ன செய்யும். எடுத்துக் கொண்டு வாருங்கள்'' என்று கட்டளை இட, அவைகள் கோட்டைக்கு வெளியே கொண்டு வரப்பட்டன. தளபதிகள் எண்ணினார்கள். குறித்துக் கொண்டார்கள். பெரிய மாட்டு வண்டிகளில் அவைகள் ஏற்றப்பட்டன. நான்கு பாளம் ஒரு மாட்டு வண்டிக்கு என்று ஏற்றப்பட்டது. யானைகளில் அதிகம் ஏற்றப்பட்டன. உடனடியாய் சோழ தேசம் போக வேண்டும் என்று ஒரு பெரிய படை அதனோடு அனுப்பப்பட்டது.

இனி என்ன செய்வது. எரிந்து போன அரசவைக்கு நடுவே உட்கார்ந்து இராஜேந்திர சோழர் யோசித்தார். "மான்யகேடம் நோக்கிப் போவோம். தப்பித்து விட்டார்கள். கங்கே யாதவை கொல்லாமல், ஜெயசிம்மனை கொல்லாமல் இங்கே எனக்கென்ன வேலை. அவர்கள் இரண்டு பேரையும் மறிக்க வேண்டும். பதிலுக்கு பதில் செய்ய வேண்டும். நான் நாளை காலை மான்யகேடம் நோக்கி பெரும்படையோடு போகிறேன்'' என்று சொன்னார்.

"இல்லை'' என்று அருண்மொழி மறுத்தான்.

"அரையன் இராஜராஜன் இங்கு வரும்வரை நீங்கள் இங்கு இருக்க வேண்டும்.''

"அரையன் இராஜராஜனா. எப்பொழுது வருகிறான்.''

"கிளம்பிவிட்டார் என்ற செய்தி வந்தது.''

"வேங்கி?''

"நம்முடைய சேனாதிபதிகள் பார்த்துக் கொள்கிறார்கள். அரையன் இராஜராஜன் உங்களை பார்ப்பதற்காக, உங்களுக்கு துணையாக இருப்பதற்காக விரைவாக இங்கு வந்து கொண்டிருக்கிறார்.''

"தேவையில்லையே.''

"தேவை.''

"ஏன், ஏன் தேவை.''

"இனி தொடர்ந்து மான்யகேடம் நோக்கிப் போவது நீங்களல்ல.''

''ஏன்?''

''உங்களுக்கு வேலை இங்கு அல்ல.''

''வேறு எங்கு?''

''வேங்கி தேசத்திற்கு நீங்கள் போக வேண்டும்.''

''வேங்கி தேசத்தில் எனக்கென்ன வேலை.''

''பட்டாபிஷேகம், திருமணம், ஊர் நிர்வாகம் என்று பலதும் இருக்கிறது. படையை நோக்கிப் போவது அரையன் ராஜராஜனாக இருக்கலாம். ஆனால் மான்யகேடம் நோக்கிப் போனால் அதை வெற்றி கொண்டால் அதோடு முடிந்துவிடாது.''

''ஏன்?''

''அவர்கள் மீண்டும் வடக்கு நோக்கி கல்யாணி நோக்கி போவார்கள். கல்யாணியில் தங்குவார்கள். அவ்வளவு தூரம் நாம் போக வேண்டுமா.'' அருண்மொழிப்பட்டன் கேட்டான்.

எல்லோரும் மௌனமாக இருந்தார்கள். இராஜேந்திரர் தலையசைத்து ''இல்லை. கல்யாணியை நோக்கி போக வேண்டாம். மாறாக மான்யகேடத்தை எரித்துவிட்டு வந்தால் போதும். ஆனால் எரிப்பது நானாக இருக்க வேண்டும்.''

''இல்லை. நீங்கள் இல்லை. இது நிச்சயம்.''

''நீ ஏன் எனக்கு கட்டளையிடுகிறாய், அருண்மொழி.''

''நான் கட்டளையிடாமல் யார் இடுவது. வேங்கியை யார் கவனித்துக் கொள்வது. அரையன் இராஜராஜன் அங்கிருந்து கிளம்பிவிட்டான். இப்பொழுது நீங்கள் போய் நின்றால்தானே நடக்கும். பட்டாபிஷேகம் அரையன் ராஜராஜனா செய்ய முடியும். நீங்கள்தான் செய்ய வேண்டும். அம்மங்காதேவியை அங்கு வரவழைத்து விடுங்கள். அங்கு நிர்வாகத்தை ஏற்படுத்துங்கள். எல்லா அரசிகளையும் அங்கு வரச் சொல்லுங்கள். அங்கு பட்டாபிஷேகமும், திருமணமும் நடக்கட்டும். அது நடப்பதற்கு முன்பாகவே அரையன் ராஜராஜன் மான்யகேடத்தை எரியூட்டிவிட்டு அங்கு வந்துவிடுவான். அவன் வேங்கிக்கு வந்த பிறகு திருமணத்தை நடத்துங்கள். பிறகு.''

''பிறகு?''

''என்ன நடக்க வேண்டுமோ இறைவன் சித்தப்படி நடக்கும்.''

''என்ன நடக்க வேண்டும் என்று நினைக்கிறாய்.''

''நீங்கள் கங்கைக்கு போக வேண்டும். அது உங்கள் ஆசை அல்லவா. ஆனால்,''

''என்ன ஆனால்.''

''கங்கைக்கும் நானும், அரையன் ராஜராஜனும் போய் வருகிறோம்.''

''ஆக என்னை பேடிபோல் உட்கார்ந்து கொண்டிருக்க சொல்கிறாய். வெற்றிலை பாக்கு போட்டு பல் குத்திக் கொண்டு இருக்கச் சொல்கிறாய். அப்படித்தானே. நீங்கள் வெற்றி பெற்று வருவீர்கள். நான் வேடிக்கை பார்த்துக் கொண்டிருக்க வேண்டும்.''

''உங்களுக்கு வயதாகிவிட்டது சக்ரவர்த்தி.''

''அருண்மொழி. மிகவும் அத்துமீறுகிறாய். மகன் என்று பேசினாய். நண்பன் என்று பேசினாய். சேனாதிபதி என்று பேசினாய். நான் உன் எல்லா பேச்சுகளையும் பொறுத்துக் கொண்டேன். இப்பொழுது எனக்கு வயதாகிவிட்டது என்று சுட்டிக்காட்டுகிறபோது இதைப் பொறுத்துக் கொள்ள என்னால் முடியாது. மான்ய கேடத்தை நான் மட்டுமே எரித்து வருகிறேன். வேங்கியில் நீயும், அரையன் ராஜராஜனும் போய் தங்கியிருங்கள். நான் வந்தபிறகு பட்டாபிஷேகம் நடக்கட்டும்.'' அவர் சீறினார். அருண்மொழிப்பட்டன் கைகூப்பியபடி நின்றிருந்தான். ஸ்ரீவல்லபன் தொடர்ந்தான்.

''ஏன் கோபப்படுகிறீர்கள். நீங்கள் இல்லாது வேங்கிதேசம் அமைதியடையாது. இராஜேந்திர சோழர் உள்ளே வந்துவிட்டார் என்று தெரிந்தால்தான் உங்களுடைய மருமகனான இராஜராஜ நரேந்திரன் அமைதியாவான். இராஜராஜநரேந்திரன் அமைதியானால்தான் அங்கு நிர்வாகம் சரியாக நடக்கும். தன்னுடைய கீழை சாளுக்கியத்து இளவரசனே மன்னனாக இருக்கிறான் என்றால்தான் கீழைசாளுக்கியத்து நிர்வாகிகளுக்கு நிம்மதியாக இருக்கும். உங்களுக்கு கீழ்ப்படிவதை விட, அவனுக்கு கீழ்படிவதை அவர்கள் விரும்புவார்கள். நீங்கள் தலைமை ஏற்பதை அவர்கள் ஏற்றுக்கொண்டாலும் முழு மனதாக இருக்காது. எனவே

இராஜராஜ நரேந்திரனுக்கு துணையாக, படை தளபதியாக நீங்கள் இருக்க வேண்டும். இப்பொழுதே அம்மங்காவை வர வழைத்துவிட்டால் திருமணத்திற்கான நாட்கள் குறிப்பிடப் படும். அம்மங்காவும், மற்ற அரசிகளும் உள்ளே வந்துவிட்டால் திருமணம் களை கட்டிவிடும். பிறகு கீழை சாளுக்கிய மக்கள் சந்தோஷமடைவார்கள். பட்டாபிஷேகமும், திருமணமும் நடக்க வேண்டியிருப்பதால் அந்த குதூகலத்தில் பழைய விஷயங் களை மறந்துவிடுவார்கள்.

ஒரு தேசத்து மக்களை உற்சாகமாக இருக்க வைக்க வேண்டி யது நம்முடைய கடமை. அவர்களுடைய மனவலியை நீக்குவது நம்முடைய கடமை. அதை உங்களால் தான் செய்ய முடியுமே தவிர வேறு எவராலும் செய்ய முடியாது. தயவு செய்து வேங்கியை நோக்கி நீங்கள் திரும்புங்கள். அரையன் ராஜராஜன் மான்ய கேடம் நோக்கி போகட்டும்.''

''அப்பொழுது நீ. நீயும் மான்யகேடம் நோக்கி போகிறேன் என்கிறாயா.''

''இல்லை. நான் உங்களோடு வருகிறேன். பாண்டியன் ஸ்ரீ வல்லபன் நம்முடைய படையை தலைமை தாங்கி முன்னே போவான். அரையன் ராஜராஜனும், பாண்டியன் ஸ்ரீ வல்லபனும் இரண்டாகப் பிரிந்து மான்யகேடத்தை தாக்குவார்கள். நீங்களும், நானும் ஒரு லட்சம் வீரர்களோடு வேங்கியை அடைவோம். நான் உங்களை விட்டு எந்த காலமும் நீங்க மாட்டேன். நீங்க வேண்டுமெனில் காரணமில்லாமல் உங்களுக்குச் சொல்லாமல் அதைச் செய்ய மாட்டேன். இது சத்தியம்'' என்று சொன்னான்.

இராஜேந்திர சோழர் சமாதானமானார்.

வேங்கியை நோக்கி யார் யார் போவது. மான்யகேடம் நோக்கி யார் யார் போவது. அவர்கள் திட்டமிட்டார்கள். பட்டிய லிட்டார்கள்.

சோழ தேச வீரர்கள் ஜெயங்கொண்டத்தில் நுழைந்தார்கள். ஜெயங்கொண்டத்தில் வீரமாதேவிக்காக காத்திருந்தார்கள். வீரமா தேவி பட்டமகிஷியோடு வந்தாள். எல்லா அரசிகளும் வெளியே வந்தார்கள். அரசிகள் எதிர்புறம் இருக்க, இரண்டு புறமும் அந்தணர்களும், வணிகர்களும், மறவர்களும் இருக்க, பின்னே மற்ற மக்கள் வர, நடுவே ஆறு வீரர்கள் இருந்தார்கள். மெல்ல

தங்கள் வாளை, ஈட்டிகளை மேலே தூக்கினார்கள். சட்டென்று தலைகீழாக்கி தரையில் குத்தினார்கள். முகத்தை பொத்திக் கொண்டு கதறத் துவங்கினார்கள்.

''யாரது. யாரது. யாரது. பெயர் சொல்லிவிட்டு அழு. யாரது.'' வீரமாதேவி பாய்ந்தோடி வந்தாள். ஒரு வீரனை நோக்கி ''ஏய்'' என்று கத்தினாள். இடுப்பிலிருந்த கட்டாரியை உருவி அவன் நெஞ்சுக்கு குறி வைத்தாள். அவன் முகம் விலக்கினான். அழுவதை நிறுத்தினான்.

''மனுக்குல கேசரியும் சோழ கேரளனும் இராஜேந்திர சோழருடைய ஆறாவது மகனும், முக்கோண கிழானடி வளர்த்தோருமான இளவரசர் அம்புகளால் தாக்கப்பட்டு ஆறாம் தேதியில் ஆவணி மாதத்தில் விடிந்து நாலு நாழிகை நேரத்தில் உயிர் துறந்தார். அவரது உடலுக்கு இராஜேந்திர சோழர் எரியூட்டினார். தொடர்ந்து முயங்கியை நோக்கி வெறியோடு வீரர்கள் போய்க்கொண்டிருக்கிறார்கள்.

வேங்கியிலிருந்து அரையன் ராஜராஜன் இராஜேந்திர சோழரோடு கலந்து கொள்கிறார். சோழப்படை வெறித்தனமாக இருக்கிறது. சோழப்படையில் சேதம் குறைவு. ஆனாலும் தவிர்க்க முடியாதபடி இந்த பெரிய பலி நடந்துவிட்டது. இது உங்களுக்குச் சொல்ல எங்களுக்கு உத்தரவு.''

அவர்கள் மறுபடியும் அழுதார்கள். கூட்டம் கதறிற்று. முக்கோணக் கிழானடிகள் நோக்கி வீரமாதேவி திரும்பினாள்.

''அக்கா'' என்று அலறினாள். முக்கோணக் கிழானடிகள் கண் சொருகி மல்லாக்க விழ முற்படும்போது பட்ட மகிஷியும், மற்றவர்களும் தாங்கிக் கொண்டார்கள்.

சோழ கேரளனுக்கு தாய் இல்லை. பிரசவத்தின்போதே தாய் இறந்துவிட்டாள். கருப்பையில் ரத்தப்பெருக்கு ஏற்பட்டு நிற்காது, என்ன செய்தும் தேற்ற முடியாது மூச்சுத் திணறி இறந்தாள். குழந்தை பெரிதாக இருக்கிறது. வயிறு சிறிதாக இருக்கிறது. அதனால் கருப்பை கிழிந்துவிட்டது என்று சொல்லப்பட்டது. ஆனால் முக்கோண கிழானடிகள் ஈரம் ததும்பிய அந்தக் குழந்தையை வாங்கிக் கொண்டாள்.

என் மகனடா நீ. என் மகன் என்று வாரி அணைத்துக் கொண்டாள். வீர இராஜேந்திரனை பெற்றதால் மார்பில் பால்

ததும்பியிருந்தது. குழந்தைக்கு ஈரம் துடைத்து, நெற்றி துடைத்து அவன் வாயில் முக்கோணக் கிழானடி பால் பீய்ச்சினாள். குழந்தை இரண்டு நாளில் பால் குடிக்க கற்றுக் கொண்டது. முக்கோணக் கிழானடிகளையே அம்மா என்று அழைத்தது.

சோழ கேரளனுக்கு பதினைந்து வயதில் இது சொல்லப்பட்டது. அவன் விக்கித்து இருந்தான். அழுவானோ என்று நினைத்திருந்தார்கள். அவன் அமைதியாக இருந்தான். ''எப்போதோ, எதனாலேயோ இறந்து போன அன்னையை நினைந்து நான் துக்கப் படுவானேன். அன்னை இதோ இருக்கிறாள். என் எதிரே இருக் கிறாள், நலமாக இருக்கிறாள். நீங்களே எனக்கு அன்னை. நீங்களே எனக்கு பாலூட்டினீர்கள். எனக்கு இறந்து போன என் தாயை விட உங்களைப் பற்றி நினைப்பதுதான் சந்தோஷமாக இருக்கிறது. எனவே, எனக்கு எந்த வருத்தமும் இல்லை. என்னை இன்னும் இறுக அணைத்துக் கொள்ளுங்கள் அம்மா'' என்று அவளிடம் வந்தான்.

முக்கோணக்கிழானடி தாவி அணைத்துக் கொண்டாள்.

முக்கோணக்கிழானடி காட்டுகின்ற அன்பினாலேயே இராஜாதி ராஜனும், இளவல் இராஜேந்திரனும், வீர இராஜேந்திரனும், சோழ கேரளனுமான மனுக்குல கேசரியிடம் மிகுந்த அன்பு காட்டினார்கள். சகலரும் கொண்டாடினார்கள். சகலரும் சகலமும் சொல்லிக் கொடுத்தார்கள்.

அவர்களுடைய அத்தனை பேர் அன்பிலும் அவன் திணறி யிருக்க முக்கோணக் கிழானடிகளே காரணம். மனுகுல கேசரியை யாரும் கேலி செய்யக்கூடாது. யாரும் அவமரியாதையாக நடத்தக்கூடாது. உன் தாய் இல்லையே என்று சொல்லிவிடக் கூடாது என்று கடுமையாக கட்டளையிட்டிருந்தார். முக்கோண கிழானடியின் அன்பு கண்டு இராஜேந்திரர் மனம் நெகிழ்ந்தார். நான் கொடுத்து வைத்தவன் என்றார்.

அன்பினால் கட்டுண்ட அந்த சோழ குடும்பம் தரையில் விழுந்து அலறியது. வீரமாதேவி கைதட்டி பொற்காசுகள் வர வழைத்து அந்த வீரர்களுக்கு கொடுத்தாள். வீரர்கள் மெல்ல இடம்பெயர்ந்தார்கள். வீரமாதேவி படியேறிப் போய் உச்சிப்படி யில் அமர்ந்து கொண்டாள்.

''என் தெய்வம் இந்நேரம் என்ன அவஸ்தையில் ஈடுபட்டிருக்கும். அது எப்படி அழுதிருக்கும். எப்படி கதறி இருக்கும். சிதைக்கு நெருப்பு வைக்கும்போது என் சக்ரவர்த்தி என்ன தவி தவித்திருப்பார். என் ஐயனே, என் அப்பனே, என ராஜா, என் கருணாமூர்த்தி, என் கடவுளே, என்னை ஏனய்யா இப்படி ஓரமாக விட்டுவிட்டீர்'' என்று வாய் பொத்திக் கொண்டு அழுதாள்.

''நீர் நான் இல்லாமல் துக்கப்படுவீரா. என் தோள் இல்லாமல் எப்படி அய்யா துக்கப்படுவீர். பரவை உன் அழுகையை தாங்குவாளா. அவள் முதலில் மூர்ச்சை அடைந்திருப்பாளே. அவள் துவண்டிருப்பாளே. அவளை நீ தேற்ற வேண்டியிருந்திருக்குமே. கடவுளே கடவுளே என்னை ஏன் இப்படி செய்துவிட்டாய்'' என்று நெஞ்சில் அடித்துக் கொண்டு அழுதாள். அந்த ஓலம் அடங்க வெகுநேரம் ஆயிற்று.

எந்த வேளையில் மனுக்குலகேசரி படம் வரைந்தேனோ இந்த துக்கச் செய்தி வந்திருக்கிறது. ரவி தலையில் அடித்துக் கொண்டான்.

''போதுமய்யா. படம் வரைந்தால் பலியாகிறது. நான் படத்தை கிழித்துவிடுகிறேன்.'' போய் படத்தை கிழித்தான். வணிகர்கள் ஓடிப்போய் அவனை தடுத்தார்கள். அணைத்துக் கொண்டார்கள்.

''என்ன காரியம் செய்தீர்கள். இந்தப் படத்தை கிழித்து விட்டால் சிலையை யார் செய்வது.''

''எதற்கய்யா முருகர் சிலை.''

''யார் சொன்னது அது முருகர் சிலை என்று. நாம் முருகர் சிலையாக நான்கு கரங்களோடு வடிப்போம். ஆனால் அந்த முகம் யாருடைய முகம். மனுக்குல கேசரியின் முகமல்லவா சோழ கேரளனின் முகமல்லவா. சோழ கேரளன் முகத்தை இராஜேந்திரருக்கு நினைவுபடுத்த, இந்த மக்களுக்கு பரம்பரை பரம்பரையாக நினைவுபடுத்துகின்ற முகமல்லவா.

அது முருகனா, மனுக்குல கேசரியா. இரண்டும்தான். எங்கள் முருகன் மனுக்குலக் கேசரி. எங்கள் கடவுள் மனுக்குலக் கேசரி. இந்த ஜெயங்கொண்டத்து கோட்டைக்கு காவல் மனுக்குலக் கேசரி. தயவு செய்து மிகச் சிறப்பான முறையில் இந்த விக்ரஹத்தை செய்ய வேண்டும். இதற்குண்டான பொன், பித்தளை,

ஈயம் ஆகிய அத்தனையும் இந்த வணிகர் குழு ஏற்கும். இந்த வணிகர் குழு சார்பாக நீங்கள் அதை செய்து தர வேண்டும். இதை நாங்கள் இராஜேந்திர சோழருக்கு பரிசளிக்க விரும்புகின்றோம்.'' ரவி சரி என்று ஒத்துக் கொண்டான்.

அந்த கோட்டைக்குள் அமைதி ததும்பியது. அந்தணர்கள் நீர் வார்த்தார்கள். மறுநாள் இன்னொரு ஓலை வந்தது. எதன் பொருட்டும், எந்த வேலையும் நிற்கக்கூடாது. தொடர வேண்டும். சகலரும் அந்தணர்கள் மூலம் மனுக்குல கேசரிக்கு நீர் வார்க்க வேண்டும். பஞ்சமர் உட்பட இந்த நீர் வார்த்தல் நடைபெற வேண்டும். சோழ கேரளனின் இந்த ஸ்ரீ மஹாதாகம் தணிக்கப்பட வேண்டும். அவர் தாகமுற்று இருக்கக்கூடாது. சோழ தேசம் முழுவதும் அவருக்கு நீர் வார்க்க வேண்டும். எனவே, நீத்தார் கடனை முறையாக செய்யுங்கள். அதற்குண்டான ஹோமங்களை செய்யுங்கள்.

பண்டாரம் திறந்து, இதை நின்று வீர்மாதேவி நடத்த வேண்டும் என்பது என் கட்டளை. மறுபடியும் சொல்கிறேன். எதன் பொருடடும் எந்த வேலையும் நிற்கக்கூடாது. தொடர்ந்து நடக்க வேண்டும்.

உளி சப்தம் மறுபடி துவங்கியது. சிற்ப வேலைகள் மறுபடி துவங்கின. மரத்தச்சர்கள் இழைக்க ஆரம்பித்தார்கள். வெங்கலமும், தங்கமும், பித்தளையும், ஈயமும் ஒன்று சேர்ந்து தகதக வென்று எரிந்தன. கவனமாக அந்த சேயோன் சிலைக்கு உருகிய குழம்பை ஊற்றுகிறபோது 'சுப்ரமண்யோஹம் சுப்ரமண்யோஹம் சுப்ரமண்யோஹம்' என்று இடைவிடாது அந்தணர்களால் சொல்லப்பட்டது. சுப்ரமண்ய புஜங்க சூத்திரம் படிக்கப் படடது. ருத்ரம் ஜபிக்கப்பட்டது.

அது சூடு ஆறியதும் நித்த வினோத பெருந்தச்சனான ரவி அதை பிரித்தான். அவன் உதவியாட்கள் ஆராமுதனும் கிருஷ்ண ரங்கனும் அதற்கு உதவினார்கள். கட்டைகள் புரட்டப்பட்டன. சூடு பறக்க அந்த களிமண் சிலை இருந்தது. மெல்ல நிமிர்த்தப் பட்டது. மறுபடி நீர் வார்க்கப்பட்டது. களிமண் மெல்லிய குச்சிகளால் நோண்டி எடுக்கப்பட்டது. சேயோன் சிலை தெரிந்தது. நான்கு கரங்களுடன், அழகான கிரீடத்துடன், அகன்ற மார்புடன், குறுகிய இடுப்புடன், திடமான கால்களுடன், கால்களில் கழலுடன், வரி வரியாக முத்துக்கள் பதித்த வேட்டியுடன், இடுப்பில்

மேகலையுடன், கையில் கேயுரங்களுடன், வேலோடும், கேடயத் தோடும் சுப்ரமண்யர் நின்றிருந்தார். அச்சு அசலாய் மனுக்குல கேசரியின் முகம் சகலருக்கும் தெரிந்தது. சிலர் வியந்தார்கள். வியந்தபடியே அழுதார்கள். அழுதபடியே வியந்தார்கள். 'அய் யனே, என் அய்யனே' என்று பாதம் தொட்டார்கள்.

இராஜேந்திர சோழர் வந்த பிறகு கண் திறந்து கொள்ள லாம் என்று சொல்லி, பெரிய குடிசை கட்டி அதன் நடுவே அதை வைத்தார்கள். சிலைக்கு ஆடை அணிவித்தார்கள். மாலை போட்டார்கள். பூஜை செய்யலாகாது என்று அந்தணர் சொன் னதும் அவர்கள் வெறுமே வந்து தொழுதுவிட்டு போனார்கள். இராஜேந்திர சோழர் வருவார். பிறகு கண் திறந்து கொள்ளலாம் என்று காத்திருந்தார்கள்.

இன்னும் யாரெல்லாம் இறந்தார்கள் என்ற செய்தி வந்து கொண்டேயிருந்தது. அங்கங்கே அழுகுரல் கேட்டன. தஞ்சைக் கும் செய்தி போயிற்று. அங்கேயும் இறந்து போன குடும்பத்தார் கதறி அழுதார்கள். அங்குள்ள வீரர்கள் அவர்களை தேற்றினார் கள். அரசாங்கம் உதவி செய்தது. இராஜாதிராஜன் தஞ்சை முழு வதும் சுற்றி மறவர் குலத்து வீடுகளுக்கு நேரடியாகப் போனான். சமாதானம் செய்தான்.

பண்டாரங்கள் உள்ளே வர வர பிரித்து வைத்தான். மிகப் பெரிய தவலைகளையும், அண்டாக்களையும் இறந்துபோன குடும்பங்களுக்கு கொடுத்தான். ''நெல்வயல் உங்களுக்கு சாஸ்வதமாக தரப்படுகிறது'' என்று சொல்லி ஓலை எழுதி கொடுத்தான். அந்த ஓலையை செப்புப் பட்டயமாகவும் வெட்டிக் கொள்ளலாம் என்று உத்தரவிட்டான்.

ஜெயங்கொண்டத்திலிருந்து புறப்பட்ட அந்த சோமன் மாதவன் என்கிற அந்தண இளைஞன் ஈசான சிவ பண்டிதர் களில் விழுந்து எழுந்தான். தன்னுடைய கவலை என்ன என்று சொன்னான். அரை நாள் அவரோடு பேசினான். அவர் வாய் விட்டு சிரித்தார்.

''சாக்தமும் சரியில்லை, பௌத்தமும் சரியில்லை, சைவமும் சரியில்லை. வைஷ்ணவமும் திருப்தியாக இல்லை என்றுதானே சொல்ல வருகிறாய் மாதவா.''

''ஆமாம், உண்மை எது, இவைகள் எதுவும் சொல்லவில் லையே.''

''யார் சொன்னது. வேதம் சொல்கிறது எது உண்மை யென்று. உண்மை எது என்பதை தெரிந்து கொள்ள நீ அத்வைதி யாக மாற வேண்டும்.''

''என்னது?''

''அத்வைதம், இரண்டும் அல்லாதது. ஒன்றானது. அதில் சடங்கு இல்லை. அது மதம் அல்ல. அது வழிமுறை அல்ல, நீ தனியாக உட்கார்ந்து கொள்ள வேண்டும். ஏகாங்கியாக இருந்து எது உண்மை என்று கண்டுபிடிக்க வேண்டும். ஒரு மதத்தில் இருப்பின் உண்மை வெளிவராது. ஒரு வழியில் நிற்பின் உண்மை வராது. ஒரு குழுவில் மாட்டிக் கொண்டால் உண்மை மறைக்கப் படும். ஒரு மொழியின் இனத்தில் மாட்டிக் கொண்டால் அப்போதும் தடுக்கப்படும். மொழியை கடந்து, மதம் கடந்து, இனம் கடந்து, பரத கண்டம் என்பதை கடந்து நீ ஒரு சாதாரண மனிதப் பிறவி என்று தெரிந்து கொண்டு வெறும் வெள்ளை ஆடை உடுத்தி, சடை வளர்த்து இடையறாது, இடையறாது எது ஒன்று எது ஒன்றானது. எது ஒன்று இல்லையெனில் எதுவு மில்லை என்று தேடிக் கொண்டிரு. இது அத்வைதம். இதையும் சனாதன தர்மம் சொல்கிறதய்யா. இதையும் சங்கரர் சொல்கிறார். இதற்கு எவர் துணையும் தேவைப்படாது. துணை இருப்பின் குழப்பம் வரும். குழு இருப்பின் தகராறு வரும். எனவே, தனி ஒரு மனிதனாய் தேடு. இப்படி தேடுகிறவர்கள் இந்த தேசத்தில் வந்து கொண்டுதான் இருக்கிறார்கள்.

உன்னுடைய வரவு நல்வரவாகுக. இங்கே அமர்ந்து அத்வைதியாய் எந்த சடங்கிலும் ஈடுபடாது, எந்த பூஜையிலும் ஈடுபடாது சிறிதளவு உண்டுவிட்டு, பெரிதளவு ஹடயோகம் செய்து எது நான், எது இல்லாவிட்டால் எதுவும் இல்லை என்று தேடிக் கொண்டிரு. இது அத்வைதம். இரண்டானது அல்ல, ஒன்றானது, இரண்டல்ல. ஏகம். எது ஏகம். எங்கிருக்கிறது ஏகம். அது இல்லையெனில் இங்கு எதுவும் இல்லை. கண்டுபிடி. கண்டுபிடி மாதவா. உன் பெயரையும் மறந்து கண்டுபிடி'' என்று சொன்னார்.

மாதவன் கண்மூடி உட்கார்ந்தான். அவனுக்குள் ஒளி இறங் கியது.

* * *

அத்யாயம் 60

அவனுக்கு கருமாணிக்கம் என்று பெயர். அவன் நிறமும் அவ்விதமாகத்தான் இருந்தது. ஒளிர்கின்ற கருப்பு நிறத்தை அவன் கொண்டிருந்தான். அடர்த்தியான மீசை. சுருள் சுருளான தலைமுடி. உயரமான, ஒல்லியான உருவம். அவன் சிரிக்கும் போது வெண்முத்து பற்கள் பளிச்சிடும். பற்களை பாதுகாப் பதில் தனித்த அக்கறை கொண்டிருந்தான். அவன் கடலோடி. மாலுமியாய் இருந்து மீகாமனாகி பிறகு தளபதி என்று பல நாவாய்களை நடத்துகின்ற திறன் பெற்றிருந்தான். அவனுக்கு தளபதி பட்டம் பாண்டிய மன்னரால் தரப்பட்டது. அவன் துவரங்குறிச்சிக்கு அருகே உள்ள கப்பலூரைச் சார்ந்தவன். (புதுக்கோட்டைக்கு அருகே உள்ளது). அவ்வப்போது கடல் பொங்கி உள்ளே வந்து பல உப்பளங்களை ஏற்படுத்த அதில் படகோட்டியும், மீன் பிடித்தும், நீந்தி விளையாடியும், கடலோடு தனக்கு உண்டான தொடர்பை துவக்கிக் கொண்டான். எந்த நேரமும் கடலில் இருந்ததால் உடல் கருமையாகவும், அந்த கருமை மிளிர்வது போலவும் இருந்தது.

இரத்தினங்களில் சௌகந்தி என்று ஒரு வகை உண்டு. அந்த சௌகந்தியை தமிழில் கருநீலம் என்று அழைப்பார்கள். இரத்தினங்கள் மாணிக்க வகையைச் சார்ந்ததால் அந்த கரு நீலத்திற்கு கருமாணிக்கம் என்ற பெயரும் சொல்லப்படுவது உண்டு. மதுரை மக்கள் நாராயணரை கருமாணிக்கம் என்று பிரியத்தோடு அழைப்பார்கள். மதுரையில் வைணவர்கள் குறைவு. சைவர்கள் அதிகம். அங்கங்கே பௌத்தர்களும், சமணர் களும் குறைந்த எண்ணிக்கையில் இருந்தார்கள். சாக்த உபா ஸகம் செய்பவர்களும் இருந்தார்கள். சைவர்களுக்கு அடுத்த படி வைணவர்கள் இருந்தாலும் அரசாட்சியும், அதிகாரிகளும் சைவர்களாக இருந்ததால் இரண்டாந்தர குடிமக்களாகத்தான் நடத்தப்பட்டார்கள். யாரது நாமக்காரன் என்றுதான் வைஷ்ணவர் களை பார்த்து அழைப்பார்கள். அப்போதெல்லாம் வைஷ்ணவ

கோவிலுக்குள் நுழைந்தால் நெற்றியை சுத்தம் செய்து ஒரு செப்புக் காசு வாங்கிக் கொண்டு நாமம் போட்டு விடுவது வைணவ பட்டர்களின் வேலையாக இருந்தது. ஒரு செப்பு காசுக்கு கை நிறைய சக்கரைப் பொங்கல் கிடைக்கும். கூடுதலாய் வெண் பொங்கலும் கிடைக்கும். ஆனால் அவைகளை தராது நாமம் போடுவதை அவர்கள் கொண்டிருப்பதால் நாமம் என்பது கேலியாகப் போய்விட்டது. நாமம் போடுவது. ஏமாற்றுவது என்ற எண்ணத்தில் சைவர்களிடையே பரவலாக, சிரிப்பாக பேசப்பட்டிருந்தது. ஆனால் எதிர்க்க முடியாது. அதட்ட முடியாது. சைவர்கள் பலம் பொருந்தியவர்கள். உடனே சண்டையில் இறங்க ஆயத்தம் காட்டுபவர்கள். ஆனால் அவர்களுக்கு மிஞ்சி இருக்க வேண்டும் என்று வைணவ வீரர்கள் பலருக்கு தோன்றியது.

ஸ்ரீ இராஜேந்திரர் தலைமையில் உள்ள பாண்டியன் ஸ்ரீ வல்லபன் அப்படி திறமை உள்ளவன்தான். பாண்டிய தேசத்து அரசர்கள் பிளவுபட்டிருந்தார்கள். தெற்கே, வடக்கே, மேற்கே என்று பல்வேறு இடங்களில் சிற்றரசர்களாக இருந்தார்கள். பஞ்ச பாண்டியர்கள் என்று அழைக்கப்பட்டார்கள். அவர்களுக்கு நடுவே ஒற்றுமை இல்லை. மதுரையை ஆண்ட பாண்டிய மன்னருக்கு அவர்களை ஒற்றுமை படுத்த தெரியவில்லை. கடல் போல் படையோடு இராஜேந்திரர் கடந்து போன போதே விழித்துக் கொண்டிருக்க வேண்டும். ஆனால் பாண்டிய மன்னர்கள் விழித்துக் கொள்ளவில்லை. பொய்யான கூச்சல் போட்டார்கள்.

பாண்டிய மக்களின் மிகப்பெரிய தவறு இந்த கூச்சலிடுவது. சோழப்படைகள் தாண்டிப் போன பிறகு, 'இன்னொரு முறை இந்தப் பக்கம் வா. காலை உடைத்துவிடுகிறேன்' என்று பல பாண்டிய வீரர்கள் வாளை தரையில் அடித்து வீரம் பேசினார்கள். போகும் வரை என்ன செய்து கொண்டிருந்தாய் என்று கேள்வி கேட்டபோது, 'நான் யுத்தத்திற்கு தயாராக இல்லை. திடும்மென்று வந்து விட்டான். அதனால்தான் மலைத்துப் போனேன். மறுபடியும் இப்படி வருவானல்லவா. அப்பொழுது வெட்டி வீழ்த்துகிறேன்' என்று வீராவேசம் பேசினார்கள். சோழப்படை, சேர தேசத்திலிருந்து அப்படியே திரும்பி பரவலாக தென் பாண்டிய நாடு, நடுபாண்டிய நாடு,

மேற் பாண்டிய நாடு என்று மூன்று திக்கிலும் பல்வேறு வகையாகப் பிரிந்து ஒரே நாளில் மதுரையை வந்து அடைந்தது. பாண்டியர்கள் திகைத்துப் போனார்கள். வாளை கீழே எறிந்தார்கள். தலைப் பாகையை கழற்றி கையில் வைத்துக் கொண்டார்கள். வரிசையாக நின்று தலைகுனிந்து கொண்டார்கள். பாண்டிய மன்னர்கள் காணாமல் போனார்கள். காட்டுக்கு நடுவே ஒளிந்து கொண்டார்கள். அதிகாரிகளும், மந்திரிகளும் நேரேபோய் சேரதேசத்து மன்னனிடம் மண்டியிட்டார்கள். இராஜராஜசோழன் அவர்களை தனியே அழைத்து விசாரித்தார். இராஜேந்திர சோழர் அவர்களை ஏளனமாகப் பார்த்து சிரித்தார். ஏகவசனத்தில் பேசினார். ''எங்கே அந்த பாண்டிய பரதேசி'' என்று வீரபாண்டியனை அழைத்தார். பாண்டிய மன்னனுடைய அரண்மனை வாயிலை இடித்தார். பல மாளிகைகளை தவிடு பொடியாக்கினார். சில இடங்களை தீக்கிரையாக்கினார். எல்லா கோவில்களுக்கும் நிறைய நிவந்தங்கள் கொடுத்து போய் கண்மூடி உருகி நின்றார்.

பாண்டிய மக்களுக்கு இராஜேந்திர சோழன் மீது கோபமும் இருந்தது. பிடித்தும் போயிற்று.

''நீங்கள் தோற்றதற்கு என்ன காரணம் தெரியுமா. சாலைகள் சரியாக இல்லை. காட்டு வழி எல்லாம் ஒற்றையடிப் பாதை. ஒற்றையடிப் பாதையில் எப்படியய்யா ஒரு குடும்பம் போகும். ஒரு மாட்டு வண்டி போகும். பாதுகாப்பாகவே இல்லை. ஆகவே சோழதேசம் பாண்டியதேசத்திற்கு தலைமை ஏற்றவுடன், ஜடாவர்ம சுந்தர சோழ பாண்டியன் உங்களுக்கு அரசனானதும் முதல் வேலை திறம்பட சாலைகள் அமைப்பது.'' சொன்னது போலவே பாண்டிய வீரர்களையும், சோழ வீரர்களையும் வைத்துக்கொண்டு சோழப்படை வீரர்கள் பெரிதாய் பாதை அமைத்தார்கள். இது உங்களுக்காக என்று சொன்னார்கள். ஆனால் உண்மையில் சோழப்படைகள் அதில் மிகச் சுலபமாக நடைபயின்றன. ரதங்கள் வேகமாக விரைந்தன. குதிரைகளும், யானைகளும் அணிவகுத்துப் போயின. சோழப்படைகள் ஒரு இடத்திலிருந்து இன்னொரு இடத்திற்கு விரைவாக நடைபயில அந்தப் பாதைகள் மிக உதவியாக இருந்தன. வழியெல்லாம் உணவுச்சாலைகள் திறக்கப்பட்டன. பாதைகள் இருந்ததால் காடுகள் திருத்தப்பட்டு வயல்வெளிகள் ஏற்பட்டன.

கேணிகளை சோழ தேசத்து அரசாங்கமே வெட்டிக் கொடுத்தது. சோழ தேசத்து வீரர்கள் ஏற்றம் உபயோகப் படுத்த, அடித்து மாட்ட பாண்டிய தேசத்து மாயிலட்டிகளுக்கு எண்ணெய் எடுப்பதின் இரகசியத்தை சொல்லிக் கொடுத்தார்கள். எள்ளும், கடலையும், விளக்கெண்ணையும் தயாரிப்பதற்கு, செக்குகள் எப்படி உபயோகப்படுத்த வேண்டும் என்று விவரம் சொன்னார்கள்.

பாடசாலைகள் ஏற்படுத்தப்பட்டன. பிராமணர்களுக்கு உண்டான பாடசாலை பாண்டிய தேசத்தில் பலதும் இருந்தது. ஆனால் பாடசாலை பிராமணர்களுக்கு மட்டுமல்ல சகலருக்கும் என்று சோழதேசம் சொல்லி விட்டது. சோழதேசத்தில் எல்லோரும் எழுதப்படிக்க கற்றுக் கொள்கிறார்கள். நீங்களும் கற்றுக் கொள்ளுங்கள் என்று படைவீரர்களுக்கும், வணிகர்களுக்கும், ஐந்தாம் வருணருக்கும் சொல்லிக் கொடுத்தார்கள். உங்கள் மன்னனோடுதான் போர். பாண்டிய தேசத்து 'புலவர்களோடு என்ன போர். வரச்சொல்லுங்கள். சங்கம் வளர்த்த தமிழல்லவா' என்று சொல்லி, புலவர்கள் உள்ளே நுழைந்ததும் மரியாதை செய்தார்கள். அந்த மரியாதையை தாங்க முடியாமல் புலவர்கள் வெட்கப்பட்டார்கள். ''புதிய பாடல்கள் எழுதி வரும்படி நாங்கள் ஒன்றும் கட்டாயப்படுத்தவில்லை. என்னென்ன பாடல்கள் தமிழில் உண்டு. அவைகள் தொகுக்கப்பட வேண்டுமா. எப்படி'' என்று இராஜராஜர் கேட்க, புலவர்கள் ஆயத்தமானார்கள்.

மதுரையில் உள்ள சிவபெருமானின் லீலைகளை ஒருவர் கதையாகச் சொல்ல, இராஜராஜரும் அவருடைய மனைவிகளும் ஆவலாகக் கேட்டார்கள். இராஜேந்திர சோழரும் அவ்வப்போது தலை காண்பித்து சுருக்கமாகச் சொல் என்று கேட்டு தெரிந்து கொண்டார்.

போர் முடிந்துவிட்டது. பாண்டியதேசம் தோற்றுவிட்டது. சோழதேசம் ஜெயித்துவிட்டது. அவ்வளவே, இது இப்போதைய நிலை. அதற்காக பாண்டிய தேசத்தை தீக்கிரையாக்க, சுடுகாடாக்க எனக்கு எண்ணம் இல்லை. எதிர்த்தீர்கள் என்றால் அடிபடுவீர்கள். அப்பொழுது உங்களை பயமுறுத்த நாங்கள் சில வேலைகளை செய்ய வேண்டும். தலைப்பாகையை கழற்றி, வாளை கீழே போட்டுவிட்டீர்கள் என்றால் நீங்களும், நாங்களும் நண்பர்கள். பாண்டிய தேசத்தை முன்னேற்றுவதற்கு இருவரும்

கைகோர்த்து உழைப்போம். என்று இராஜேந்திரசோழர் உரக்கச் சொன்னார். இலட்சக் கணக்கான படை வீரர்களை நோக்கி இராஜேந்திரர் உரத்த குரலில் பேசினார்.

''இன்று போய் நாளை வாருங்கள். நான் உங்களுக்கு நேரம் தருகிறேன். நாளை மறுநாள் வாருங்கள். நாளை முழுவதும் சிந்தியுங்கள். என்னோடு கை கோர்ப்பதா, அல்லது காடுகளில் நுழைந்து உங்களுடைய அரசரோடு கைகோர்ப்பதா என்பதை முடிவு செய்து கொள்ளுங்கள். நீங்கள் அனைவரும் உங்கள் அரசரோடு கைகோர்த்துக் கொண்டீர்கள் என்றால் நான் இந்த மதுரையை நிர்மூலம் செய்வேன். மறுபடி நீங்கள் வந்து ஆட்சி செய்வதற்கு குட்டிச் சுவர்கள் தான் இருக்கும். உங்களில் பெரும்பாதி இங்கிருந்து நகர்ந்தீர்கள் என்றால் இந்த மதுரையை செழுமையாக்கி காட்டுவேன். போய் உங்கள் மன்னனோடு சேர்ந்த வீரர்களால் ஒருகாலும் சோழ தேசத்தை எதிர்க்க முடியாது. இன்னும் பல நூற்றாண்டுகள் பாண்டிய தேசம் சோழர்களின் பிடியில்தான் இருக்கும். இதுதான் காலக் கணக்கு காட்டுகிறது. இதுதான் ஜாதகம் சொல்கிறது. உங்களுக்கு சந்தேகம் இருப்பின் உங்களுடைய ஜோதிடர்களை கேட்டுப் பாருங்கள்.''

ஒரு லட்சம் வீரர்களில் பத்தாயிரம் வீரர்களே பாண்டியர்களோடு சேர்ந்துவிடப் போகிறேன் என்று படைக்கலன்களோடு இரவோடு இரவாக வெளியேறினார்கள்.

''தாராளமாக போய் வாருங்கள். ஒரு தொந்தரவும் தர மாட்டோம்'' என்று சொல்லி சோழதேசத்து படைவீரர்கள் அவர்களை வழியே மடக்கி தாகத்திற்கு கொடுத்து வழியனுப்பி வைத்தார்கள். அவர்கள் போகும்பொழுது ஏளனமாக சிரித்தார்கள். இருக்கின்ற வீரர்களை நோக்கி மறுநாள் காலை இராஜேந்திர சோழர் வந்தார். முகங்களை கூர்மையாகப் பார்த்தார். பல பேரை தேர்ந்தெடுத்தார். மீதி யிருக்கின்ற எண்பதாயிரத்தில் ஆயிரம் வீரர்கள் அவரால் தேர்ந்தெடுக்கப்பட்டார்கள்.

எங்கே எதைச் செய்தால் மக்கள் மயங்குவார்கள் என்று இராஜேந்திரருக்குத் தெரிந்தது. மதுரையில் பிரம்மோற்சவம் மிக கோலாகலமாக நடந்தது. எல்லா இடங்களிலும் தண்ணீர் பந்தல் வைத்து, பல்வேறு விதமான கலந்த சாதங்கள் தரப் பட்டன. இல்லை என்று சொல்லாத அளவுக்கு சோழதேசத்து அரிசியும், கீழை சாளுக்கியத்து பருப்பும், சேர தேசத்து மிளகும்,

பாண்டியதேசத்து தேங்காயும் கொண்டு வரப்பட்டு விதம் விதமான கலவையில் சேர்த்து மிக அற்புதமான பண்டங்களை தயாரித்தார்கள். உள்ளங்கை அளவு அகல அதிரசங்கள் தரப் பட்டன. மிக குறைந்த விலையிலும், சில இடங்களில் இலவச மாக என்று வழங்க மதுரை மக்கள் மனம் மாறினார்கள். ஜடாவர்ம சுந்தர சோழ பாண்டியனை முழுதாக ஏற்றுக்கொண்டார்கள்.

இராஜராஜ சோழருக்குப் பிறகு இராஜேந்திர சோழர் உள்ளே நுழைந்ததும், இராஜேந்திர சோழர் மறுபடியும் உள்ளே படையெடுத்து பஞ்ச பாண்டியர்களை அடக்கியதும், அதற்குப் பிறகு ஜடாவர்மசுந்தர சோழ பாண்டியன் நின்றதும் மிகக் கணக்காக நடைபெற்றது. சோழர்களை எதிர்த்து ஒரு புல்லும் பிடுங்க முடியாது என்று பாண்டிய வீரர்களுக்கு தெரிந்து போயிற்று. கருமாணிக்கம் இதை மிகத் தெளிவாக உணர்ந்தான்.

பிறகு எதற்காக இங்கு வெறுமே வாழ்ந்து கொண்டிருப்பது. பாண்டியர்களும், சோழர்களும் நண்பர்களானது ஜல்லிக்கட்டு விளையாட்டில்தான். ஏறு தழுவுதல் தான், மதுரையை சுற்றி யுள்ள பகுதிகளில் முக்கியமான விளையாட்டு. மாடுகளை ஒருமனிதன் அடக்க திறன் இல்லையென்றால் அவன் வேறு எதையும் அடக்க திறன் இல்லாதவன். குதிரையையோ, யானை யையோ, எதிரியையோ அவனால் சமாளிக்க முடியாது. மாடு என்கிற விஷயத்தை சமாளிக்க கற்றுக் கொண்டு விட்டால் இவையெல்லாம் சாதாரணமானவை. ஏனெனில் எருதுகளின் பலம் மிக அதிகம். இந்த இடத்தில் ஜடாவர்ம சுந்தர சோழ பாண்டியன் மிகக் கெட்டிக்காரத்தனமாக ஒரு வேலை செய்தான். இராஜேந்திர சோழனின் மூன்றாவது மகன் இராஜேந்திர சோழரைப் போலவே மிகத் திறமையுள்ளவனாக இருந்தான். ''ஏறு தழுவுதலில் ஒருகாலும் சோழ மறவர்கள் கலந்து கொள்ள மாட்டார்கள். பாண்டிய வீரர்கள் மட்டுமே விளையாடுகின்ற விளையாட்டு.'' ''இல்லை இருவரும் கலந்து கொள்கிறோம் அதுதான் நல்லது'' என்று பாண்டிய வீரர்கள் வெற்றிலை, பாக்கு வைத்து அழைத்தார்கள்.

''முடியாது. நாங்கள் தோற்று நீங்கள் ஜெயித்தால் அல்லது நீங்கள் தோற்று நாங்கள் ஜெயித்தால் இதில் மனவருத்தம் ஏற்படும். எனவே, அப்படி ஏற்படாது இருக்க இந்த விழாவிற் கான எல்லா விஷயங்களையும் நாங்கள் செய்து கொள்கிறோம்.

மாடுகளை நாலாபக்கமும் ஓடவிடாது ஒரு நீண்ட வரிசையில் ஓடவைக்கலாம். கீழே மணல் போடலாம்'' என்றெல்லாம் சொல்லி பார்வையாளர்கள் உட்காருவதற்கு தனியாக இடம் அமைத்து, பெண்கள் உட்காருவதற்கு தனியாக இடம் அமைத்து, மாடுகள் வருவதற்கு வாசல் அமைத்து பிறகு அவைகளை ஒவ்வொன்றாக வெளியே விட்டு ஏறு தழுவுவதற்கு ஜடாவர்ம சுந்தர சோழ பாண்டியனே பரிசுகள் அளித்தான். மஞ்சள் துணியில் பொற்கழஞ்சுகள் போட்டு வீசி எறிவதை ஏறு தழுவிய வீரர்கள் வாங்கிக் கொண்டார்கள். இரண்டு கூடை நெல் வைத்துக் கொள்ளுங்கள். இந்தா ஒரு பித்தளை பாத்திரம். இந்தா உழுகலப்பை என்று பரிசளிக்கப்பட்டது. வீரர்கள் மிகுந்த ஆரவாரத்தோடு வாங்கிக் கொண்டார்கள். அடிபட்டவர்களுக்கு காயம் பட்டவர்களுக்கு உடனே சிகிச்சை செய்யப்பட்டது.

வழக்கமாக இருபது, முப்பதுபேர் குத்தி இறந்து போவார்கள். இரத்த சேதத்தில் நாசமாவார்கள். ஆனால் இந்த முறை இரத்த சேதம் ஏற்பட்டவர்க்கு உடனே ஓடிப்போய் சோழ வீரர்கள் கிழிந்த இடத்தில் தையல்போட்டு மருந்து போட்டு அடைத்து காப்பாற்றினார்கள். சோழதேசத்து மருத்துவர்கள் முன்னணியில் நின்றார்கள்.

இது வீர விளையாட்டு. இந்த விளையாட்டில் அடிபடத்தான் செய்யும். அதற்காக தூக்கி மூலையில் எறிந்துவிடுவதா. இரத்த சேதாரம் ஏற்பட்டு செத்துப்போய் விடுவதா. அப்படி செய்வது தவறு என்று விதிகளை மாற்றி அடிபட்டவர்களுக்கு உடனடியாக உதவி செய்தது பாண்டிய தேசத்து பெண்களை நெகிழ்த்தியது. 'இது போய் சேர்ந்துடும் என்று நினைத்தேன். மீட்டு கொண்டுவந்து விட்டார்கள். ஜடாவர்ம சுந்தர சோழ பாண்டியன் வாழ்க' என்று கைகள் உயர்த்தி உரக்க கத்தினார்கள்.

ஜடாவர்ம சுந்தர சோழ பாண்டியன் ஜல்லிக்கட்டில் எழுந்து நின்றபோது குலவை சத்தம் காதை கிழித்தது. பெண்கள் அவ்வளவு ஆவேசமாக குலவை இட்டார்கள். அந்தக் குலவை மிகப்பெரிய ஆசிர்வாதம்.

பாண்டிய தேசத்தின் முகம் மாறிப்போயிற்று. அவர்கள் சினேகம் பத்து வருடத்தில் வெகுவாக சோழர்களை நோக்கித் திரும்பியது. இராஜராஜ சோழன் வந்து முட்டியை பெயர்த்து, முதுகில் விளாசி இருபது வருடமாயிற்று. இராஜேந்திர சோழன்

மேம்போக்காக ஒருமுறை வலம் வந்ததும் பஞ்ச பாண்டியர்கள் அடங்கிப் போனார்கள். மற்ற மதுரை மக்கள் வரவேற்றார்கள். இராஜேந்திர சோழனின் நேரடிப் பார்வையில் ஜடாவர்ம சோழ சுந்தர சோழ பாண்டியன் திறமையாக நிர்வாகம் செய்ய பாண்டிய தேசம் இன்னும் பலமாக உயர்ந்தது. அதனுடைய இன்னொரு விளைவுதான் கருமாணிக்கம்.

இருபது வயதில் அவனும் சோழர்களுக்கு எதிராக போரிட்டு வந்தான். வாள் வீசி சோழ வீரர்களை கொன்றவன்தான். கைது செய்து சிறையில் அடைக்கப்பட்டான். அவர்களிடம் சோழ மன்னன் பேச அவன் மனம் மாறினான். வெறுமே நடைப் பிண மாய் ஊரை சுற்றிக் கொண்டிருந்தான். தனியாக இருப்பதற்கு அச்சப்பட்டு கடற்பக்கம் போனான். உப்பங்கழிகளில் நீந்தி னான். கடல் தாண்டி நடு கடலுக்குப் போய் பெரிய மரக்கலத் தோடு இரண்டு, மூன்று பேரோடு அமைதியாக காலம் கழித் தான். கடலைப் பற்றி நன்கு தெரிந்து கொண்டான். பாய்மரம் விசுறுவதையும், இறுக்குவதையும், திசை மாற்றுவதையும் மிக கூர்மையாகப் படித்தான். கடலுக்குள் நாவாயை சுற்றி சுற்றி வரும்படி செய்தான். பாய்மரங்களை திசை மாற்றுவதாலும், சுருக்குவதாலும், விரிப்பதாலும் சுழற்சி ஏற்படுவதை தெரிந்து கொண்டான். எதிர்காற்றாக இருந்தாலும், தள்ளு காற்றாக இருந் தாலும் அதுபற்றி கவலையில்லை. எந்த திசையில் மரக்கலம் நகர வேண்டுமோ அந்த திசையில் மரக்கலம் நகரும். நாவாயாக இருந்தால் இன்னும் வேகமாக நகரும் என்று புரிந்துகொண்டான். அவன் மரக்கலத்தில் பல வித்தைகள் செய்து கரைக்கு வந்தான். அவன் திறமையை தெரிந்து கொண்டு அவனோடு பேசி அவனுக்கு தளபதி என்ற பட்டத்தை ஜடாவர்ம சுந்தர சோழ பாண்டியன் கொடுத்தான்.

மரக்கலன்கள் தயார் செய்யுங்கள். நாம் வணிகம் செய் வோம் என்றான். இலங்கைக்கும், கொற்றைக்கும் நடுவே மிக வேகமாக மரக்கலன்கள் முன்னும் பின்னுமாய் போய்க் கொண் டிருந்தன. ஆட்களை அனுப்பின. ஏற்றி வந்தன. மரங்கள் அனுப்பின. உழுகலன்களை அனுப்பின. வாள்களை அனுப்பின. மரங்களை அறுக்கின்ற பெரிய அரங்களை அனுப்பின. ஆட் களை அனுப்பின. சுத்திகளை அனுப்பின. செதுக்குகின்ற உளி களை அனுப்பின. இவைகளால் அங்கு மரக்கலன்கள் கட்டும்

பணி வேகமாக நடந்தது. அங்கு மரக்கலன்கள் நன்கு கட்டு வதற்கு தளபதியான கரு மாணிக்கத்தின் உதவி மிகத் தேவை யாக இருந்தது.

கருமாணிக்கத்திற்கு மூன்று மனைவிகள். அம்மா சொன் னாள் என்று ஒரு மனைவியையும், பேரழகிகளான அக்கா, தங்கைகள் இருவரையும் கருமாணிக்கம் திருமணம் செய்து கொண்டான். எல்லா பக்கமும் செல்வ, செழிப்புள்ளவர்களாக அவன் மனைவியர் கூட்டம் இருந்தது. ஆயினும் ஐம்பது வயதில் ஆட்டம் அடங்கவில்லை. உடம்பு இடையறாது பெண் சுகம் கேட்டது. மனது இடையறாது விதம் விதமாக பெண்களை நோக்கி அலைந்தது. முருகரை வணங்குபவர்களுக்கு காமக் குறு குறுப்பு அதிகமாகத்தான் இருக்கும். சிவனை வணங்கு. சாந்த மாகி விடுவாய் என்பார்கள். கருமாணிக்கம் மறுத்து விட்டான்.

வைணவக் குடும்பமாக இருந்தாலும், வைணவப் பெயர் தரித்தாலும் கருமாணிக்கம் முருக பக்தனாக இருந்தான். பெரிய மயில்தோகை பார்த்தால் கடல் ஞாபகம் வருகிறது. கடலைப் பார்த்தால் பெரிய மயில் தோகையாக தெரிகிறது. இந்த வங்கக் கடல் ஒரு பெரிய மயில். முருகன் காலடியில் நிற்கின்ற மயில். வங்கக் கடல் மயில் தோகை என்றால் முருகன் எவ்வளவு உயரம். எத்தனை பிரம்மாண்டம் அவன் அண்ணாந்து வானம் பார்த்து கை கூப்புவான். முருகா, துணைக்கு வா என்று வேண்டுவான். ''சுப்ரமண்யோஹம், சுப்ரமண்யோஹம், சுப்ரமண்யோஹம்'' என்று கூவுவான்.

கருமாணிக்கத்தின் தாத்தா கருமாணிக்கம். கருமாணிக் கத்தின் அப்பா பவித்ர மாணிக்கம். அந்த பவித்ர மாணிக்கத் தின் மகன் கருமாணிக்கம். பவித்ர மாணிக்கத்தின் பேரன் பவித்ர மாணிக்கம். ஆக, கருமாணிக்கம், பவித்ர மாணிக்கம் என்று மாறி மாறி பெயர் வருமே தவிர, வேறு பெயர் வைத்துக்கொள்ள மாட்டார்கள். ஆனால் இதில் ஒரு ஆச்சர்யம். கருமாணிக்கம் என்று பெயர் கொண்டவர்கள் எல்லாம் சூழ்ச்சி மிக்கவர்களாக, செயல்திறன் மிக்கவர்களாக இருக்க பவித்ரமாணிக்கம் என்பவர் கள் எல்லாம் அமைதியானவர்களாக இருந்தார்கள். கருமாணிக் கத்தின் அப்பா பவித்ரமாணிக்கம் மிக அமைதியானவர். 'எதுக்கடி இப்படி ஒரு நாசக்கார பிள்ளையை பெற்று இருக்கே' என்று அவன் தன் மனைவியை கடிந்து கொள்வது வழக்கம். இது என்

தப்பில்லை. உங்கள் அப்பன் தவறு. உங்க அப்பனை கொண்டு பிறந்திருக்கிறான். நான் என்ன செய்வேன் என்று அம்மா பதிலளித்து விடுவாள். விறகுக்காக முள் செடிகளை வெட்டி வீட்டிற்கு மேற்கு எல்லையில் உலர்த்தியிருப்பார்கள். குறும்பு செய்ததற்காக முற்செடியில் கருமாணிக்கத்தை தகப்பனார் தூக்கிப் போட, அவன் வேட்டியை கழற்றி ஒளித்து வைத்து விட்டு, குளிர்கிறது. துண்டு கொடுங்க குளிருது துண்டு கொடுங்க. என்று போவோர் வருவோரை கோமணத்தோடு கெஞ்ச, ஒவ்வொருவராக துணிகள் நீட்ட, ஆறேழு துணிகளை உடம்பில் சுற்றிக் கொண்டு மிகக் கவனமாக முள் மீது ஏறி படுத்து, புரண்டு முள் குத்தாமல் வெளியே வந்து காணாமல் போனான். ஒரு மாதம் கழித்து வீட்டிற்கு வந்து 'சோறு போடுமா' என்று கேட்டபோது வீடு வாரி கட்டிக் கொண்டது. தகப்பனார் தலையில் அடித்துக்கொண்டு அழுததையும், தாயார் விக்கித்துப் போய் கிடந்ததையும் ஊர் கதை கதையாய் சொல்லியது.

கடற்பயணம் மேற்கொண்டிருந்த தாத்தா கருமாணிக்கம் ஊர் திரும்பினார். கலிங்கம் போய் வந்ததாகச் சொன்னார். கலிங்கத்திற்கும், பாண்டிய தேசத்திற்கும் அப்போது நெருங்கிய தொடர்பு இருந்தது. பாண்டிய தேசத்தில் பல இடங்களில் கலிங்கம் பற்றிய பெயர்கள் கலிங்கச்சேரி என்றெல்லாம் இடங்கள் இருந்தன. கலிங்கன், காலிங்கராயன் போன்ற பெயர்கள் எல்லாம் மக்களிடையே உலவின. கலிங்கத்தில் உள்ள அரசர்கள் சூட்டிக்கொண்ட வர்மன் என்ற பெயரை கிராமத்து பெரியோர்கள் தங்கள் பெயராக மாற்றிக் கொண்டார்கள். இனி மேல் என் பெயர் பாண்டியவர்மன் என ஒரு கிழவர் சபையில் அறிவித்தார். அவர் குடும்பத்தில் எல்லோருக்குமே வர்மன் என்ற பெயர் தொடர்ந்தது.

இப்படி கலிங்க தேசத்தோடு தொடர்பு ஏற்பட காரணம் கடல் நீரோட்டம். இது பற்றி மதுரையில் மலையில் வாழும் மக்களுக்கும் தரையில் வாழும் மக்களுக்கும் தெரியவில்லை. கடற்கரை ஓரமாக உள்ள பரதவர்களுக்கு மட்டுமே இந்த கடல் நீரோட்டம் பற்றி தெரிந்திருக்கிறது. கடல் பக்கம் நின்று தொலைதூரம் பார்த்து, 'அடேய், நீரோட்டம் திரும்புகிறதடா' என்று கத்துகிற பெரியவர்களை மதுரை மக்கள் வியப்போடு

பார்த்தார்கள். எனக்கு ஒன்றும் தெரியவில்லையே என்று பார்ப் பார்கள். ஆனால் எல்லார் கண்களுக்கும் அந்த கடல் நீரோட்டம் தெரியாது. கூர்மையான பார்வை உள்ளவர்களுக்கும், பழக்க மான பரதவர்களுக்கும், கடலில் உள்ள ஆமைகளுக்கும் மட்டுமே கடல் நீரோட்டம் தெரியும்.

தென்மேற்கு பருவகாற்று வீசுகிற பொழுது கடல் நீரோட் டம் இலங்கையிலிருந்து கிளம்பி கலிங்கம் நோக்கிப் போகும். நாகப்பட்டிணத்திலிருந்து அல்லது கருமாணிக்கப் பட்டிணத் திலிருந்து அல்லது அதிராமப் பட்டிணத்திலிருந்து சுமார் இருபது கல் தொலைவில் அந்த நீரோட்டம் போகும். அலைகள் எல்லாம் கரைப்பக்கம் மோதுவதற்குப் போக எந்த இடத்தில் கடல் அமைதியாக இருக்கிறதோ, சின்னத் தளும்பலோடு இருக்கிறதோ அந்த இடத்தில் நீரோட்டத்தை கண்டுபிடித்து விடுவார்கள். பார்த்தால் வெறும் நீலப்பரப்பாகவே இருக்கும் அந்த நீலப்பரப்பு வேறுவித நிறத்தில் மாறும். அந்த மாற்றம் சில கண்களுக்கே தெரியும். அதுமட்டுமல்லாது கும்பல் கும்ப லாய் ஆமைகள் போனால் பின்தொடர்ந்து போய் விட வேண்டி யதுதான். ஆமைகளுக்கு நீரோட்டம் தெரியும். அவைகள் நீரில் மிதந்தவாறே கைகால்கள் உதைத்தவாறு நீரோட்டத்தில் கலந்து கொள்ளும். நீரோட்டம் அந்த ஆமைகளை கலிங்கத்திற்கு இழுத்துச் செல்லும். கலிங்கத்திற்கு போகும் ஆமைகள் வழி யிலேயே கூடி, குலவி கருத்தரித்து அந்த கருவை அங்கு போய் நின்று முட்டையிட்டு பாதுகாக்கும். பிறகு மறுபடியும் பருவமழை மாறும்போது வடகிழக்கு பருவ காற்று வீசும் போது, அந்த முட்டைகளை அங்கேயே வைத்துவிட்டு நீரோட் டத்தில் கலந்து ஆணும், பெண்ணுமாய் திரும்பிவிடும். முட்டை கள் கலிங்கத்திலேயே இருக்கும்.

இலங்கைக்கு போய் சேர்ந்தவுடன், கரைபோய் சேர்ந்த வுடன் இந்நேரம் முட்டைகள் உடைந்திருக்கும் குஞ்சுகள் வெளியே வந்திருக்கும் என்று நினைத்துக் கொள்ள அந்த ஆமைகளின் முட்டைகள் அந்த நினைப்பாலேயே வெடித்து உள்ளிருந்து ஆமைக்குஞ்சுகள் வெளியே வரும். ஒன்றிரண்டா, பலநூறா, ஆயிரமா. லட்சக்கணக்கில் ஆமைகள் முட்டையி லிருந்து வெளிப்பட்டு கடற்கரையில் ஒரு விடியற் வேளையில் நடந்து வருவதைப் பார்க்க கண்கொள்ளா காட்சியாக இருக்கும்.

அடியே, செல்லக் குழந்தைகளா, என்று வாரி அணைத்துக் கொள்ளத் தோன்றும். அத்தனையும் முயற்சி செய்து முயற்சி செய்து கடல் நோக்கி ஓடி கடலில் கலந்து உள்ளுக்குள் மூழ்க பெரிய பிரயத்தனம் எடுக்கும். வழியிலேயே பல இறந்தும் போகும். நரிகளாலும், நாய்களாலும், கொக்குகளாலும், காக்கை களாலும் குத்திக் குதறப்பட்டது போக மீதம் இருக்கின்ற எண்ப தாயிரம், தொன்னூறாயிரம் ஆமைகள் கடலுக்குள் கலந்துவிடும். ஆமைகள் இனப்பெருக்கத்தில் அசராதவை. அதேநேரம் ஆமை கள் நீண்ட நாள் வாழ்பவை. ஆமைகள் எளிதாக நூறு வயது வரை வாழும்.

கடலுக்கு அடியிலேயுள்ள பாசிகளையும், மேற்பரப்பில் மிதக்கின்ற புல்களையும், செடிகளையும் ஆவலாகச் சாப்பிடும்.

வெகுநேரம் கடலை உற்றுப் பார்த்துக் கொண்டு அதன் மேற்பரப்பில் ஏற்படுகின்ற மாறுதல்களை உற்று கவனித்த வனாய் கருமாணிக்கம் ஊர் திரும்பினான். ஊர்சபை கூடியதும் தான் சோழ தேசத்திற்காக கடற்படையில் சேருகிறேன் என்று சொன்னான். ஊர்சபை அமைதியாக இருந்தது. உங்கள் சம்மதம் வேண்டும். நீங்கள் சம்மதிக்காமல் போனாலும் நான் சேரு வதாக முடிவு செய்து விட்டேன். உங்களை நான் இப்பொழுது அனுமதி கூட கேட்கவில்லை. ஒரு தகவலாக இதை சொல்ல விரும்புகின்றேன். அனுமதி கேட்பது என்பது ஒரு மரியாதைக் காக, நீங்கள் கொடுத்தே ஆக வேண்டிய நிர்பந்தத்தில் இருக் கிறீர்கள்.

பாண்டிய மன்னர்கள் எங்கே என்று காணோம். அடிபணிந்து வணங்க, அவர்கள் ஆசியை வாங்க நாம் கிட்டத்தட்ட பதினைந்து வருடங்களாக காத்திருக்கிறோம். பாண்டிய மன்னர்கள் எவரும் கண்களுக்கு தென்படவில்லை. அவர்கள் காட்டில் வாழ்கிறார் கள். அங்கிருந்து கட்டளைகள் அனுப்புகிறார்கள் என்று சொல் வதை என்னால் ஏற்க முடியவில்லை. அரசன் என்பவன் நகரத் திற்குள் கம்பீரமாக சிம்மாசனமிட்டு அமர்ந்திருக்க வேண்டி யவன். அப்படி அமர்ந்திருக்க முடியவில்லையென்றால் அவன் அரசன் அல்ல. யார் அரசவையில் உட்கார்ந்திருக்கிறார்கள். ஜடாவர்ம சுந்தர சோழ பாண்டியன் அமர்ந்திருக்கிறார். மிகத் தெளிவாக இருக்கிறார். மிக அருமையாக நமக்கு உதவி செய் கிறார். அவருக்காக வேலை செய்ய நான் தீர்மானித்து விட்டேன்.

எவ்வளவு நேரம் மதுரைமக்கள் தலைகுனிந்து கொண்டே இருப்பது. இன்னும் அதிகமான செல்வ வளங்களை நாம் பெற வேண்டாமா. தஞ்சையையும், ஜெயங்கொண்டத்தையும், குடந்தையையும் போய்ப் பாருங்கள். மக்கள் குதூகலமாக வாழ்கிறார்கள். தினந்தோறும் ஆட்டம். தினந்தோறும் பாட்டு. தினந்தோறும் ஒரு விசேஷம், என்று ஆரவாரமாக வாழ்க்கை நகர்ந்து கொண்டிருக்கிறது. இங்கு மட்டும் ஒவ்வொரு நாளும் யாரோ இறந்தது போல ஒப்பாரிகள் தான் கேட்கின்றன. இதை நீக்க வேண்டும். இது மாற வேண்டும்.

இதை மாற்றுங்கள் என்று சோழ மன்னர்களிடம் விண்ணப்பமா செய்து கொள்வது. நாமே மாறிக் கொள்ள வேண்டும். ஆமாம். சோழர்கள் ஜெயித்து விட்டார்கள். பாண்டியர்களாகிய நாம் தோற்றுவிட்டோம். என்ன செய்வது. இப்போது அடங்கியிருப்போம். ஆனால் வாழ்ந்திருப்போம். சோழர்களுக்கு அடங்கி நாம் யுத்தத்தில் கலந்து கொள்வோம். சோழர்களுக்கு அடங்கி நாம் கவிதையும், மற்ற கலை விஷயங்களையும் உருவாக்குவோம். இப்படியே முடங்கிவிடலாகாது. என்னுடைய அடுத்த தலைமுறை அதற்கடுத்த தலைமுறை என்று பல தலைமுறைகள் யுத்த பூமியில் போகும்படியாக வளர்க்க வேண்டும். வாளெடுத்து பயிற்சி செய்யாத ஒரு வம்சம் வந்துவிடக்கூடாது. சோழர்களின் குறுந்தடிகளுக்கு பயந்து அழக்கூடாது. அடி தாங்கும் வலுவுடையவனாய், அடிக்கின்ற திறன் உடையவனாய் பாண்டியர்கள் இருக்க வேண்டும். அதற்கு சோழர்களோடு கைகோர்த்துக் கொள்ள வேண்டும்.

கருமாணிக்கத்தின் தாத்தா கருமாணிக்கம் மிக அழகாகச் சொன்னார். ''கிரகங்கள் சரியாக இல்லை, அவை ஒரு நேர்க்கோட்டில் வரும்பொழுது தான் நாம் மறுபடியும் உற்சாகமாக மீன் கொடியை பறக்கவிட முடியும். அதற்கு இன்னும் முன்னூறு வருடங்கள் இருக்கின்றன. அதுவரை நாம் தாழ்ந்துதான் இருக்க வேண்டும். நம்மோடு அடிபட்டார்கள் சேரர்கள். ஆனால் சேரர்கள் விடுதலை பெற்றுவிடவில்லையா. தடுக்கென்று அந்த சேர தேசத்திற்கு அரசன் சேரனே மாறிவிடவில்லையா. சோழன் இங்கிருந்து போய் படையில் கலந்துகொண்டு மரணமடைந்து விடவில்லையா. மறுபடி அங்கு ஆட்சி செய்த சோழன் வருவான் என்ற நினைப்பே இல்லையே. இப்பொழுது சேரதேசம் சேரனின்

கையில்தானே இருக்கிறது. படைபலம் பெருக்கிக் கொள்ளலாமே. ஏதேனும் ஒரு சமயத்தில் சோழர்களை முறைத்துக் கொள்ளலாமே. ஆனால் சேரர்கள் இப்பொழுது முறைத்துக் கொள்ள மாட்டார்கள். அவர்கள் முற்றிலும் விடுதலைப் பெற இன்னும் நூறு வருடமாகும். நமக்கு முன்னூறு வருடமாகும். எனவே, அதுவரை நாம் அமைதி காப்பது நமக்கும் நல்லது. நம் வம்சத்திற்கும் நல்லது. இன்னும் நன்றாக யோசித்து ஒரு விஷயம் சொல்கிறேன்.'' கிழவர் கருமாணிக்கம் சபைக்கு நடுவே உரக்கப் பேசினார்.

''தரைப்படையில் கலந்து கொண்டால் சோழர்களின் இடங்கை வீரர்களோ, வலங்கை வீரர்களோ அல்லது கைக்கோளப் படையினரோ நம்மை தோற்றவர்கள் என்று கேலி செய்யலாம். குடிக்க தண்ணீர் கொண்டு வாடா, என்று ஏவலாம். கை, கால் பிடித்துவிடு என்று அதிகாரம் காட்டலாம். எங்களிடம் அடிபட்டு தோற்றவன் தானே நீ செய், என்று அதட்டலாம். அப்படி போய் சிக்கிக் கொள்ளாமல் அவர்கள் அதிகம் ஈடு படாத ஒரு விஷயத்தை எடுத்துக் கொள்ள வேண்டும். என்ன என்று யோசித்துப் பார்த்தால் நமக்கு நன்கு கை வந்த கலையான கப்பற்கலை அவர்களிடம் இல்லை. அந்தக் கலையை நம்மில் அனேகம் பேர் கற்றுக் கொள்ள வேண்டும். நடுவே மலைப்பகுதியில் வாழ்பவர்கள். வயல்வெளிகளில் வாழ்பவர்கள், வறண்ட பகுதியில் வாழ்பவர்கள் என்று எல்லோரும் கடற்படையை நோக்கி கடற்கரையை நோக்கி போகவேண்டும். கடற்கரையில் வாழ கற்றுக் கொள்ள வேண்டும். கடலோடு பேச வேண்டும். கடலுக்குள் மூழ்க வேண்டும். நீந்தி கரையேற வேண்டும். இரண்டுமுறை கடலில் தத்தளித்தால் போதும் எப்படி தப்பித்துக் கொள்வது என்பதை கடலன்னையே சொல்லிக் கொடுத்து விடுவாள். முதல்முறை மூழ்கியவன் வெளியே வரவில்லையென்றால் அவனுக்கு மரணம் நிச்சயம். இரண்டாம் முறை மூழ்கியவன் தத்தளித்து வெளியே வந்தால் அவனுக்கு கடல்மீது பயம் வந்துவிடும். கரையில் உட்கார்ந்து வலை பின்னுதலோ, படகு இழுப்பதோ வேலையாகப் போகும். இரண்டு முறை தப்பித்தவர்கள் கடற்பயணம் மேற்கொள்வார்கள்.''

மதுரையில் பெருங்கூட்டம் ஒன்று கடலை நோக்கி நகர்ந்தது. கடலை விதம் விதமாக அனுபவித்தது. என்ன வேலை

செய்யப் போகிறாய் என்று கேட்டுத் தெரிந்து அவர்களை கடல் விஷயம் தெரிந்தவர்கள் பிரித்து விட்டார்கள்.

''இவ்வளவு குண்டாக இருக்கிறாயே. உன்னை எப்படி ஒரு நாவாய் தாங்கும். எனவே நீ நாவாய்க்கு வர வேண்டாம். நீ உருண்டு ஓடி கப்பறத்தளத்தை உடைத்துவிடுவாய். உன்னால் உறுதியாக நிற்க முடியாது. எனவே கரையிலிருந்து ஒவ்வொரு பலகையாக இறுக்கி இணைக்கின்ற வேலையை கற்றுக்கொள். கொடி மரம் தூக்கிவந்து நடுவே வைத்து நடுவதற்கு கற்றுக் கொள். ஏதேனும் ஒன்றில்தான் நீ ஈடுபட வேண்டும்.

கொடிமரம் நடுவது என்பது மிகக் கடினமான வேலை. ஆறுபேர் ஒன்று சேர்ந்து கொடிமரம் தூக்கி வந்து நடுவே இறக்கி உச்சியில் கயிறு கட்டி, இடப்பக்கம். வலப்பக்கம் சாயாமல் முட்டு கொடுத்து, கொடிமரத்தை நட்டு, அழுத்தி தூக்கி சுற்றி லும் பலகை போட்டு உறுதியாக்கி, அதற்கு நடுவே குறுக்கு கழிகள் போட்டு, அந்த குறுக்கு கழிகளில் பாய்மரம் தொங்க விட்டு விரித்து காட்டுவது மிகப்பெரிய வேலை.

நடுகடலில் பாய்மரம் சரியாக பிரியவில்லையென்றால் கரையில் இருக்கின்ற உன்னைத்தான் திட்டுவார்கள். கலவரத் தோடு ஏசுவார்கள். எனவே, மிக சுத்தமாக அந்த வேலையை செய்ய கற்றுக் கொள்ள வேண்டும். அதைக் கற்றுக் கொண் டவன் வேறு எதையும் கற்றுக் கொள்ள வேண்டாம்.''

கிழவர் கருமாணிக்கம் வெகுவாக யோசித்து செய்த அந்த அற்புதமான திட்டம் மிகப்பெரிய பலனை கொடுத்தது. பாண்டி யர்களில் வீரர்கள், மறவர்கள் என்று கருதப்படும் எல்லோரும் கடற்பக்கம் திரும்பினார்கள். அடுத்த ஒரு தலைமுறை மிகச் சிறப்பான முறையில் கடற் பயணத்தை மேற்கொள்ளும். அதற்கு அடுத்த தலை முறை கடற்பயணத்தில் மிகப்பெரிய சாதனை களை நிகழ்த்திக் காட்டும் என்று எல்லோருக்கும் தோன்றியது.

''ஒரு விஷயம் கற்றுக்கொள்ள எத்தனை வருடமாகும்.'' குமரன் கருமாணிக்கம் கிழவன் கருமாணிக்கத்திடம் கேட்டான்.

''ஒரு ஆயுசு வேண்டுமடா. பத்து வயதில் கற்றுக் கொள்ள ஆரம்பித்தால் நாற்பது வயதில் திறனாளியாக ஆகிவிடலாம். நாற்பது வயதில் திறனாளியாக ஆனவன் சுத்தமாக சகல விவ ரங்களும் தெரிந்தவனாக அதில் மிகப்பெரிய மன்னனாக வர அறுபது வயது ஆகும். ஆக, பத்திலிருந்து அறுபது வயது ஆகும்

வரை சுமார் ஐம்பது வருடம் ஒரு ஆயுசு காலம் அவன் தன்னை அந்த தொழிலில் ஈடுபடுத்திக் கொள்ள வேண்டும்.

கடலில் படகு உடைந்தும், துடுப்பு அலையில் மோதி எகிறி தூக்கி வீசியும் நாவாய்களில் ஏறும்பொழுதும் தவறி விழுந்தும் சில உயிர்பலிகள் ஏற்பட்டன. அய்யோ எதுக்கு கடலுக்கு போகிறீர்கள் என்று பெண்பிள்ளைகள் கதறின. அதை மறவர்கள் புறக்கணித்தார்கள். எல்லாவற்றிலும்தான் சாவு. இதுக்கு ஏன் கத்துற என்று சமாதானப் படுத்தினார்கள். அறுபது கை அகல மிகப் பெரிய திமிங்கிலங்களை பார்த்து படகோட்டிகள் பயந்தார்கள். அவைகள் மேலே எழும்போது சரியான நேரத்தில் அம்பால் அடித்தும், ஈட்டியால் தாக்கியும், கட்டையால் அடித்தும் கொல்லப்படுவதை ரசித்தார்கள். துணிச்சல் தான் கடற்படையின் ஆணிவேர். அடித்தால் ஏதோ ஒரு பக்கம் தப்பித்து ஓடி விடலாம் என்ற நிலத்தின் பாதுகாப்பு கடலில் இல்லை. தப்பி ஓட இடம் இல்லாத கடல். எனவே, நின்று போராடுவது என்பதை ஒருவர் மிக வேகமாக தன் இயல்பாகக் கொள்ள வேண்டும்.

கருமாணிக்கம் சபையில் தன்னுடைய கடற்பயண திட்டத்தை இராஜேந்திர சோழனுடன் ஐக்கியமாவதை தெரிவித்த போது, சபை அமைதியாக இருந்தது. பிறகு, சிலர் முணுமுணுக்க ஆரம்பித்தார்கள். என்ன முணுமுணுப்பு என்று கருமாணிக்கம் அதட்டினான்.

''அடிமை புத்தி. நன்றாக உள்ளே பரவிவிட்டது.'' ஒரு கிழவர் எழுந்துச் சொன்னார்.

''அப்படியா. நீ சுதந்திரப் புருஷனா. என்றேனும் சோழனுக்கு எதிரே வாள் தூக்கி இருக்கிறாயா. திண்ணையில் உட்கார்ந்து முனகிக் கொண்டல்லவா இருந்தாய். எதற்காக என்னை அடிமை என்கிறாய். அடிபட்டது உண்மைதானே. அதை புரிந்து கொள். கத்தியால் குத்தப்பட்டும், ஈட்டியால் சொருகப்பட்டும், கட்டையால் அடிக்கப்பட்டும், கைகளால் முகம் சிதைக்கப் பட்டும் இறந்த பாண்டிய வீரர்கள் எத்தனை பேர். சோழனுடைய வன்மைக்கு எதிரே, அவனுடைய ஆக்ரோஷத்திற்கு எதிரே, அவர்கள் ஆவேசத்திற்கு எதிரே நம்மால் நிற்கக் கூட முடியவில்லை. எல்லா பகுதிகளிலும் நாம் தோல்வியுற்றோம். எல்லா போர்களன்களிலும் நாம் பின் வாங்கினோம். நம்முடைய அரசர்கள் இந்த தாக்குதலுக்கு தயாராக இல்லை என்பது தெள்ளத்

தெளிவாக தெரிந்து விட்டது. அரசர்களே தயாராக இல்லாத போது நாம் என்ன செய்ய முடியும். அடிமைகளாகத்தான் இருக்க முடியும்'' என்று சொல்ல கூட்டத்தின் ஒரு பகுதி ஆரவாரம் செய்தது.

''சோழ வீரர்களுக்கு இந்தத் திறமை எப்படி வந்தது. இராஜேந்திர சோழர், இராஜராஜ சோழர் அதற்கு முன்னால் இருந்த பராந்தகர், சுந்தர சோழன் எல்லோரும் தான், ஆதித்த னுடைய வீரம் நம்மிடையே எவருக்கு இருக்கிறது. அவர்கள் பரம்பரை பரம்பரையாக தங்கள் வீரத்தை வளர்த்துக் கொண்டு நாடு பெருக்குவதை மிக முக்கியமான காரியமாக செய்துவிட் டார்கள். உங்களைவிட மிக கனமாக கட்டுக்கோப்பாக இருந் தது கொங்குதேசம். இப்பொழுது சோழனிடம் அணைத்தபடி இருக்கிறது. நம்மைவிட மிக நெருக்கமாக இருந்தது கங்க தேசம், இப்பொழுது சோழர்களிடம் கையேந்தி நிற்கிறது.

என்ன விதமான வீரர்கள் கங்க தேசத்தில் உண்டு. எவ்வ ளவு அற்புதமான குதிரைப்படை உண்டு. அவை எல்லாம் சோழர்களின் வேகத்திற்கு முன்பு ஈடு கொடுக்க முடியவில்லை. ஈடு கொடுக்க முடியாது என்று தெரிந்து கங்கர்கள் சமாதான மாகப் போய்விட்டார்கள்.

கீழைச் சாளுக்கியத்தினுடைய பரப்பு அதனுடைய உணவுக் கொள்முதல் எவ்வளவு பெரிது. ஆனால் அவர்கள் சோழர்களை எதிர்க்க தயாராக இல்லை, திருமண உறவு கொண்டு விட்டார் கள். நாம் மட்டும் இணைந்தும், இணையாமலும் இரண்டும் கெட்டானாய் நிற்கிறோம். ஒன்று எதிர்க்க வேண்டும் அல்லது இணைய வேண்டும். எதிர்கின்ற வலிவு இருக்கிறதா. இல்லை எனவே இணைந்து விடுவோம். எதிர்ப்பும் இல்லாமல் இணை யவும் இல்லாமல் ஒரு தரித்திரமாய் இங்கு வாழ்க்கை நடத்த வேண்டுமா. சொல்லுங்கள், கடற்படை ஒன்றை உருவாக்கி இராஜேந்திர சோழருக்கு துணையாகப் போகலாமா. வங்கம் போகலாமா. வங்கத்திலிருந்து கங்கையில் குளித்துவிட்டு அங்கு இருந்து பெரிய பித்தளைப் பானைகளில் கங்கை ஜலம் எடுத்து வந்து நம்முடைய சொக்கநாதருக்கும், மீனாட்சிக்கும் மற்றுமுள்ள விண்ணகரங்களுக்கும் வாரி வழங்கலாமா. இது போர் மட்டும் அல்ல. இராஜேந்திர சோழரின் புனிதப் பயணம். இது புனிதப் பயணம் மட்டும் அல்ல. ஒரு படை உள்ளே வருவதை எந்த தேசமும் விரும்பாது. அவர்கள் எதிர்ப்பார்கள். அதனால் இது

படையெடுப்பும் ஆகும். புனிதப்பயணமும், படையெடுப்பும் ஒன்று சேர்ந்த இந்த விஷயத்தில் நாம் கலந்து கொண்டால் நமக்குப் பெருமை இதனால் இராஜேந்திர சோழர் நம்மீது ஒரு தனி மரியாதையும், மதிப்பும் கொண்டிருப்பார். நமக்கு சலுகைகள் கிடைக்கும் இந்த சலுகைகளை வைத்துக் கொண்டு மறுபடியும் மண்ணாகிப் போன மதுரையை தூக்கி நிறுத்த வேண்டும்.

இதுவரை இங்கு கட்டிடங்கள் கட்ட நமக்கு உரிமை இல்லை. இடித்த கட்டிடங்களை சீர்செய்யவும் நமக்கு அனுமதி தரப்படவில்லை. இதையெல்லாம் நகர்த்திவிட்டு முற்றிலுமாய், முழுவதுமாய் மதுரையை சீரமைத்து, அதுவும் சோழர்களின் பொற்காசுகள் உதவியோடு சீரமைத்து, அங்குள்ள பொருள்களோடு சீரமைத்து நம்முடைய மதுரையை மறுபடியும் புதுப்பித்தல் செய்ய வேண்டும். மற்ற கிராமங்களுக்கு நெல்லும், பருப்பும் போக வேண்டும். வெறுமே கம்புக் களியும், சோளக் களியும் தின்று கொண்டிருக்காமல் அவர்களுக்கு சரியான உணவு கொடுக்க வேண்டும். நல்ல கொழுத்த ஆடுகளும், மாடுகளும் வரவேண்டும்.

வடக்கே இருந்து மிகப்பெரிய செல்வத்தோடு இராஜேந்திரசோழர் வருவார். அது மித மிஞ்சி சோழ தேசத்திலேயே கொட்டிக் கிடப்பதை விட, அதை கீழைச்சாளுக்கியமும், கொங்கு தேசமும், கங்கதேசமும் பகிர்ந்து கொள்வதை விட, நமக்கும் வந்தால் நம்முடைய வாழ்க்கை நன்றாக இருக்கும். யாரேனும் குமரிப்பக்கம் போய் பார்த்திருக்கிறீர்களா. நாஞ்சில் நாடு போயிருக்கிறீர்களா. அங்குள்ள மக்கள் சோம்பித் திரிகிறார்கள். உள்ளுக்குள்ளே இடையறாது தினந்தோறும் அடுத்த வீட்டுக்கும், பக்கத்து வீட்டுக்கும் சண்டை நடந்து கொண்டிருக்கிறது. பொழுது போக வேறு வழியில்லாமல் சின்னஞ்சிறு குறைகளை பெரிதாக்கிக் கொண்டிருக்கிறார்கள். அந்த நாஞ்சில் நாட்டு இளைஞர்கள் கடற்படையில் சேர்ந்தால் மிகச் சந்தோஷமாக இருக்கும். அவர்களுக்கு நிச்சயமாக கடல் பற்றி தெரியும். இலங்கையில் போய் மரம் தூக்குபவர்களாகவும், ஆணி அடிப்பவர்களாகவும் வாழ்வதை விட, இங்கே கடற்படையில் சேர்ந்து ஈட்டி எறிதலும், அம்பு விடுதலும் பழகிக் கொண்டால் பிற்பாடு பல தலைமுறைகளுக்கு அப்பால் இது நமக்கு உதவும். இந்த போர் பயிற்சி நம்மிடமிருந்து நகர்ந்து விடக்கூடாது.'' அவன் தீர்மானமாகச் சொன்னான்.

எனவே, நான் ஜடாவர்ம சுந்தர சோழ பாண்டியனை சந்தித்து இப்படி ஒரு கடற்படை அமைக்கப் போகிறேன். அது மட்டுமல்லாது நாம் போய் நிற்பதற்கு முன்பு நாங்கள் இவ்வளவு பொருள் திரட்டியிருக்கிறோம் என்று சொல்ல வேண்டும். எனவே, நாமும் கை காசு போட்டு மரக்கலன்கள் வாங்க வேண்டும். கடலில் பயணம் செய்ய நாம் பழக வேண்டும். இப்படி பழகியிருக்கிறோம் என்று ஜடாவர்ம சுந்தர சோழ பாண்டியனிடம் சொல்ல வேண்டும்.

யார் யார் என்னோடு ஜடாவர்ம சுந்தர சோழ பாண்டியனை சந்திக்க வருகிறீர்கள். என்று கேட்ட போது கூட்டம் அமைதியாக இருந்தது. ஒரு கிழவர் எழுந்தார். ஒரு வாலிபன் எழுந்தான். ஒரு மத்திம வயதினர் எழுந்தார். ஒவ்வொரு வராய், இரண்டாய், மூன்றாய், நான்காய், ஐந்தாய் அறுபதுபேர் எழுந்தார்கள். அறுபது பேருக்கு மேல் எழுந்தவர்களை அவன் விலக்கி விட்டான். அறுபது பேர்களையும் அழைத்துக் கொண்டு போய் தனியாக என்ன பேசப் போகிறோம். எப்படி பேசப் போகிறோம் என்று விளக்கினான். அவர்கள் பேச்சு சரியாக இருக்கிறது என்று ஆமோதித்தார்கள். ஒரு நல்ல நாளில் ஜடாவர்ம சுந்தர சோழ பாண்டியனை மறவன் கருமாணிக்கம் சந்தித்தான்.

தோற்றுப்போன ஒரு தேசத்திலிருந்து தோற்றுப்போன ஒரு வீரன் மனம் கலங்காமல் ஜெயித்தவர்கள் ஆட்சியை ஏற்றுக் கொண்டு, தன்னுடைய் வம்சத்தில் போர்ப் பயிற்சி செய்து மீண்டும் தோல்வி ஏற்பட்டுவிடக்கூடாது என்பதற்காக திட்டமிட்டு எழுந்திருப்பது ஒரு அற்புதமானச் செயல். நன்கு யோசித்த பெருந்தலைகள் அதைப் பற்றி தீர விசாரித்து இது மிகச் சரியான காரியம் என்று கருமாணிக்கத்திற்கு உற்சாகம் கொடுத்தார்கள். அதே உற்சாகத்தோடு ஜடாவர்ம சுந்தர பாண்டியனிடம் பேசினான்.

''கருமாணிக்கம் மிக நன்றாக இருக்கிறதய்யா உம்முடைய திட்டம். ஐம்பது வயதில் நல்ல உடல் திடத்தோடு இருக்கும் நீங்கள் காடுகளுக்கு ஊடே போய் அங்குள்ள உங்கள் பாண்டிய தேசத்து மன்னர்களோடு சேராமல், அது வீண் வேலை என்று தெரிந்து கொண்டு இங்கே இராஜேந்திர சோழருக்கு பணியாற்ற வந்திருக்கிறீர்களே இது அற்புதமான காரியம். மிகுந்த சிந்தனை யோடு இருக்கிறவர்தான் இதை செய்ய முடியும். இதைச் செய்ய நீங்கள் மட்டும் முன்வராமல் ஒரு பெரும்படையை திரட்டிக்

கொண்டு வந்திருக்கிறீர்களே அது இன்னும் பெரிய காரியம். ஒரு கூட்டமாக நின்று பேசி இதைப் பற்றி விவாதித்து இந்த பக்கம் வந்திருக்கிறீர்கள் என்பதை நான் புரிந்து கொள்கிறேன்.''

இளைஞனாக இருந்தபோதிலும் ஜடாவர்ம சுந்தர சோழ பாண்டியன் நிதானமாக, தெளிவாகப் பேசினான்.

''கப்பல் கட்டுவது என்பது சாதாரண வேலையல்ல, மிகுந்த பொருள் செலவுடையது. எனவே, நீங்கள் கேட்பதற்கு முன்பே நான் ஆயிரம் கழஞ்சுகள் தருகிறேன். அந்த ஆயிரம் கழஞ்சுகளில் நீங்கள் இரண்டு மரக்கலன்கள் அல்லது நாவாய் கள் தயாரித்துவிட முடியும். இதற்கான மரங்களை நீங்கள் எங்கும் வாங்கிக் கொள்ளலாம். உங்களுக்கு இரும்பு சாமான்கள் தயாரிக்கப்பட வேண்டும். மர உளிகளும், கடப்பாறைகளும் வேண்டும். பெரிய கழிகள் வேண்டும் என்பதால் இரும்பு உருக்குத் தூண்களை அனுப்புகிறேன். அவைகளை உருக்கி நீங்கள் இதை தயார் செய்து கொள்ளுங்கள். இதற்கு உண்டான கருமார்கள் வேண்டுமென்றாலும் அவர்களையும் நான் சோழ தேசத்திலிருந்து அனுப்புகிறேன். இது தவிர, சோழ தேசத்தி லிருந்து அரிசியும், பருப்பும் இன்னும் பிற தானியங்களும் உங்களை நோக்கி குதிரைகளில் கழுதைகளில் வந்து சேரும். எந்த இடத்திற்கு அனுப்ப வேண்டும் என்று நீங்கள் எங்கள் அதிகாரிகளுக்கு தெரிவித்தால் போதும்.

ஒரே ஒரு விண்ணப்பம். இது ஆணை கூட அல்ல. ஒரே ஒரு விண்ணப்பம். தயவு செய்து நீங்கள் சோழ தேசத்திற்கு உண்மையாக இருங்கள், நீங்களும் தமிழ் பேசுகிறவர்கள். அற்புத மான தமிழ் பேசுகிறவர்கள். மிகச் சிறந்த தமிழ் செய்யுள்களை உருவாக்கியவர்கள். மிக்க கனமான புலவர்களை உடைய வர்கள். நாங்களும் தமிழ் பேசுகிறோம். நாங்களும் நல்ல நாயன் மார்களை உருவாக்கியிருக்கிறோம். சைவ சமயத்தை சிறப்பாக வளர்த்திருக்கிறோம். சமயம் முக்கியமல்ல. தமிழ் முக்கியம். தமிழ் மொழி முக்கியம். அது வைணவப் பாடல்களோ, சைவப் பாடல்களோ, அல்லது பௌத்த மதப் பாடல்களோ இருந்தால் கூட மக்களுக்கு உதவி செய்கின்ற தமிழ் நமக்கு முக்கியம். எனவே தமிழ் வளர்க்க நாம் கை கோர்த்துக் கொள்வோம்'' என்று சொன்னபோது அத்தனைபேரும் ஓடிப்போய் அவன் கால் தொட்டு நமஸ்கரித்தார்கள். நீண்ட நெடுஞ்சாண்கிடை யாய் அறுபது பேர் விழுந்து கிடக்க, அவன் எழுந்து நின்று

''போதும் போதும்.'' என்று கை கூப்பினான். அந்த காட்சி பரவச மானதாக இருந்தது.

ஜடாவர்ம சுந்தர சோழ பாண்டியன் கொடுத்த பொற்கழஞ்சு களை தலையில் சுமந்த வண்ணம் பின்னோக்கி நடந்தவண்ணம் அந்த அறுபதுபேர் கூட்டமும் கோட்டைக்கு வெளியே வந்தது. கோட்டையில் வாசலுக்கு வரும் வரை மன்னனுடைய சபையை பார்த்தபடியே பின்னால் நடந்தபடியே மிகுந்த மரியாதையுடன் நடந்து கொண்டது. சோழதேசத்து வீரர்கள் அந்த பாண்டியர் களுடைய தன்மையைக் கண்டு மிகவும் வியந்தார்கள். பாராட்டி னார்கள். ''நன்று நன்று'' என்று கூறினார்கள். அந்தப் பாண்டியப் படை அன்று இரவே கடற்கரையை அடைந்தது.

கடலை ஒட்டி சிறிய உப்பங்கழிகள் இருந்தன. ஒரு ஏரி யைப் போல படர்ந்து கிடந்தன. நாவாய்களை அங்கே கொண்டு நிறுத்துவதற்கு நல்ல வழி இருந்தது. கடலுக்கும் அந்த உப்பங் கழிக்கும் நடுவே உள்ள இடம் குறுகலாக இருந்தது. மரக்கலத் தில் கயிறு கட்டி தரையில் வீசி இரண்டு பக்கமும் நின்ற வண்ணம் நாவாயை இழுத்து கொண்டு வர முடியும். நாவாய் பெரிது. மரக்கலம் சிறிது. மரக்கலன்களை இழுத்துக் கொண்டு வருவது எளிது, ஆனால் அடிக்கடி கடல் சீற்றத்தால் அந்த குறுகிய வழி மண்ணால் அடைபட்டு விடும். முத்துக் குளிக்க தெரிந்தவர்கள் அங்குபோய் மண்வெட்டியால் மணல் அள்ளி கூடையில் நிரப்பி மேலே அனுப்ப அவைகளை கொண்டு போய் தரையில் கொட்டுவார்கள். வழி பெரிதாகி விடும். கடல் பின்வாங்கும் போது வெகு வேகமாக வேலை செய்வார்கள். மணலை அள்ளி அப்புறப்படுத்துவார்கள். ஒரு மரக்கலம் அல்லது நாவாய் நிதானமாக கடப்பதற்கு அந்த இடம் சரியாக இருக்கும். அந்த இடத்தை கடந்து உப்பங்கழிக்கு வந்துவிட் டால் உப்பங்கழிகள் ஆழமானது. ஐந்து மனிதர் ஆழத்திற்கு உப்பங்கழிகள் இருக்கும். நாவாய்களை அங்கு நிறுத்தி பழுது பார்க்க முடியும். உப்பங்கழிக்குள் ஒரு பழைய மரக்கலம் நிறுத்தி வைக்கப்பட்டிருந்தது. அதைப் போய் ஏறி பார்த்தார்கள். உள் ளுக்குள் இருக்கின்ற சட்டங்கள் உறுதியாக இருந்தன. உப்பால் அரிக்கப்படாமல் இருந்தன. வெளிப்பலகைகள் சிதைத்திருந் தன. எனவே, எல்லோரும் ஒன்று சேர்ந்து வெளிப் பலகைகளை பிரித்து எடுத்தார்கள். கயிறை அறுத்து தூக்கி வீசினார்கள். ஒரு ஓரமாக குவித்தார்கள்.

புதுப்பலகைகள் எத்தனை வேண்டும் என்று தச்சர்கள் கணக்கிட்டார்கள். கயிறுகள் எத்தனை வேண்டும் என்று மாலுமிகள் யோசனை செய்தார்கள். மரங்களை பலகையாக அறுக்கின்ற நீண்ட நெடிய வேலை அங்கு நடந்தது. வெள்ளை சுண்ணாம்பு கட்டியால் மரங்களில் கோடுபோட்டுத்தர அதை எல்லோரும் சேர்ந்து நீண்ட ரம்பங்களால் வேகமாக அறுத்தெடுத்தார்கள். அறுத்தெடுத்த பலகைகளை இரண்டு பக்கமும் இழைத்து சுத்தம் செய்தார்கள். இன்னொரு குழு பலகைகளை அளந்து சரியாக ஓட்டை போட்டது. பக்கங்களை உளியால் அடித்து சரி செய்தது. பலகைகள் வரவர அந்த மரக்கலத்தின் மீது மிக அழகாக புதிய பலகைகள் போடப்பட்டன. கயிறால் இறுக்கப்பட்டன. மிக நீண்ட கயிறுகள் தொலை விலிருந்து வந்தன. அங்கேயும் பனங்கயிறுகள் தயாரிக்கின்ற வேலை நடந்தது. பதினைந்து நாட்களில் மரக்கலம் தயாரிக்கின்ற வேலை நடந்தது. இரண்டு தண்டுகள் கொண்ட மரக்கலன் அது. இரண்டு மரத் தண்டுகளும் உறுதியாக இருந்தன.

ஆனாலும் அதை சரியாக சோதனை செய்ய முடியவில்லை, தண்டுகளை வெளியே எடுத்துப் பார்த்தால்தான் அடிப்பகுதி சரியாக இருக்குமா, இல்லையா என்று பார்க்க முடியும். தண்டுகளை வெளியே எடுக்க வேண்டுமென்றால் பல பலகை களை பிரிக்க வேண்டும். முட்டுக் கொடுத்த பல்வேறு கம்புகளை பிரிக்க வேண்டும். அதைப் பிரித்தால் மறுபடியும் மாட்டுவது என்பது பிரம்மாண்டமான வேலை, செய்யலாமா, வேண்டாமா, வேண்டாம். இதை ஓட்டிப் பார்ப்போம்'' என்று கருமாணிக்கம் சொல்ல, பெரிய புதிய பாய்கள் கிடைத்தன. அவைகளை இலங்கையிலிருந்து வாங்கி வந்தார்கள். ஈழத்தில் உள்ள தமிழர்கள் தான் அதை இறுக நெய்திருந்தார்கள். வெள்ளை வெளேர் என்ற அந்த பாயை ஏற்றுகிறபோது மிக சந்தோஷமாக இருந்தது. அந்த பாயை உச்சியில் குறுக்கு கம்பியில் மாட்டி அதை இடதும், வலதும் அசைத்து பார்க்கிறபோது இந்தப்பாய் வெகுநாளைக்கு உபயோகிக்க முடியும் என்று தோன்றியது.

உள்ளே இருக்கின்ற சிறிய வேலைகளை அழுக்காக இருக்கின்ற அறையை மீகாமன் இருக்கின்ற இடத்தை அவர்கள் சுத்தம் செய்தார்கள். மர ஆசனங்களை அமைத்தார்கள். இரண்டாவது தளத்தில் நிறைய, புதிய தூங்கும் தொட்டில்களை கட்டினார்கள். சமையல் அறையை ஏற்படுத்தி இரும்புப் பலகைகளை வைத்தார்கள். நடு இடம், வலம், இடம் என்று மூன்று பக்கங்

களுக்கு ஒன்றாக ஆடுகளை பலியிட்டார்கள். மரக்கலம் விரைவாக போக வேண்டும் என்று எருதை கொண்டு வந்து கழுத்தில் கத்தியால் குத்தி இரத்தம் எடுத்து வந்து அந்த இரத்தத்தை பாய்மரத்திலும் மரக்கலத்தின் முகப்பிலும் தடவினார்கள். எருது கால் நாழிகையில் இறந்துபோயிற்று. அதை துண்டு துண்டாக்கி கடலில் வீசினார்கள். மீன்கள் அவைகளை கொத்திக் கொண்டு போயின. ஆட்டு இறைச்சியை எடுத்து மரக்கலத்தில் வைத்துக் கொண்டார்கள். அது அவர்களுக்கு உணவாகவும், மீன்களுக்கு உணவாகவும் இருக்கும். ஆடுதோல் உரித்து பலியிட்டவர்களுக்கு கொடுக்கப்பட்டது. பூசாரிகளுக்கு சன்மானம் தரப்பட்டது.

உப்பங்கழிகளை தாண்டி மணல் நிறைந்த வழியினூடே மெல்ல மெல்ல கயிறுகளால் இழுக்கப்பட்டு மரக்கலன்கள் நகர்ந்தன. படகுகள் முன்னால் இழுக்க, ஒரு படகு பின்னால் தள்ள மரக்கலம் நடுகடல் நோக்கிப் போயிற்று, காற்று வாகாக இருந்தது. பாயை விரித்ததும் மரக்கலம் இடதும், வலதும் அசைந்தது. சீறுகின்ற புலியைப் போல வீரர்களுக்கு மரக்கலத்தில் பாய்மரத்தை மிகச் சரியாக விரிக்க கருமாணிக்கம் உத்தர விட்டான். அசைந்து கொடு அசைந்து கொடு என்று பாய் மரத்தை இயக்குபவரைச் சொன்னான். பாயை பெரிதாக விரித்து மறுபடியும் சுருக்கி சில வேலைகளைச் செய்தால் அந்த பாய் மரம் காற்றை சரியாக வாங்கிக் கொள்ளும், அந்த காற்றின் உதவியால் முன்னே போகும் என்று அவனுக்கு தெரிந்திருந்தது. கடலை கிழித்துக் கொண்டு பாயின் உதவியால் மரக்கலன் வேகமாகப் போயிற்று. இன்னும் துரிதம் வேண்டும் என்பதற்காக இன்னும் ஒரு பாய்மரத்தை ஏற்றச் சொன்னான். பெரும் பாய்க்கு நடுவே சிறு பாய்கள் ஏற்றப்பட்டன. ஒவ்வொரு தூணிலும் இரண்டு சிறிய பாய்களும் இரண்டு பெரிய பாய்களும் வீசப் பட எட்டு பாய்களோடு கடலில் வெண்புறா போல கிழித்துக் கொண்டு அந்த மரக்கலம் முன்னே போயிற்று. மெல்ல வட்ட மடித்தது. மறுபடியும் கரை நோக்கி வந்தது.

''இன்னும் என்ன செய்ய வேண்டும்'' என்று கருமாணிக்கம் மாலுமிகளிடம் கேட்டான்.

முன்னால் புறா வைக்க வேண்டுமய்யா. இது வேகமாக புறாவாக போகிறது. அன்னம் போல பெரிதல்ல. திமிங்கலம் போல பிரம்மாண்டம் அல்ல. இது சிறிய மரக்கலம். ஆனாலும்

வேகமான மரக்கலம். இந்த மரக்கலத்தை பார்த்தால் புறாவின் நினைப்புதான் வருகிறது'' என்று சொல்ல, பலரும் அதை ஆமோதித்தார்கள். சொன்னவனை பாராட்டினார்கள்.

புறா செதுக்குவதற்கு அவன் யாரை தேர்ந்தெடுப்பது என்று யோசித்தான். மரக்கலம் கரைக்கு வந்தது.

''அய்யா இன்னொரு வேலையும் செய்ய வேண்டும்.''

''என்ன.''

''மரக்கலத்திலிருந்து ஆறு முழங்கை தள்ளி ஒரு வட்டத்தை செய்துவிட வேண்டும். அதில் மலம் கழிக்க உதவியாக இருக்கும்'' என்று சொன்னான்.

''ஆமாம். நானும் இதை நினைத்தேன். மரக்கலத்தினுள்ளிருந்து செய்வதுமிகவும் ஆபத்தான காரியம். எனவே மரக்கலத்திலிருந்து ஆறு முழங்கை நீளத்திற்கு இரண்டு பலகை அமைத்து அந்தப் பலகை நுனியில் ஒரு வட்ட வடிவமாக செய்துவிட்டால் கயிறு கட்டிவிட்டால் கயிறை பிடித்துக் கொண்டு அந்த வட்டத்தில் போய் உட்கார்ந்து கொள்ளலாம். மரக்கலத்திலிருந்து தள்ளி மலம் கழிக்கலாம். அது நமக்கு உதவும் மரக்கலத்திலும் நாற்றமில்லாமல் இருக்கும்.'' என்று சொல்ல அவர்கள் சந்தோஷமானார்கள்.

''ஒருவேளை பெண்கள் வந்தால் இதை உபயோகப்படுத்த முடியுமா'' ஒருவன் கேட்க,

''எதற்கடா பெண்கள் மரக்கலத்தில் வர வேண்டும். கருமாணிக்கம் சீறினான்.

''வீரமாதேவியார் மரக்கலத்தில் ஏறி பயணப்படுகிறார். மரக்கலனை சோதிக்கிறார் என்று சொல்லப்படுகிறது. ஒரு வேளை இந்த மரக்கலத்தில் அவர் ஏறினால் அவருக்கு இந்த விஷயம் செய்ய, அது உதவியாக இருக்கும்'' என்று கேட்க, அந்த வட்டத்தை சுற்றி தடுப்பு கட்டவும் அவர்கள் தீர்மானித்தார்கள். ஒரு தனியான இடம் இயற்கை உபாதை நீக்குவதற்காக அந்த மரக்கலத்தில் செய்யப்பட்டது. இதுவரை வேறு எந்த மரக்கலத்திலும் இப்படி ஒரு வசதி செய்யப்பட்டதில்லை.

புறா செதுக்கப்பட்டது. கழிப்பிடம் மறைவாக அமைக்கப்பட்டது.

* * *

அத்யாயம்

61

அந்த ஊருக்கு அரசாணை மங்களம் என்று பெயர். தொண்டைநாட்டின் ஆரம்பத்திலுள்ள உத்திரமேரூர் என்ற மிகச் சிறந்த நகருக்கு அருகே அந்த கிராமம் இருந்தது. அந்த மங்கலத்திலுள்ள அந்தணர்களும், அரசு அதிகாரிகளும் பல நாட்கள் ஒன்றாக இருந்து நீண்ட விவாதங்கள் நடத்தி ஊரிலுள்ள நிர்வாகம் எப்படி நடக்க வேண்டும் என்றும், எந்தெந்தத் துறைக்கு யார் நிர்வாகியாக இருக்க வேண்டும் என்றும், அப்படி நிர்வாகியாக இருப்பவரை எப்படி தேர்ந்தெடுக்க வேண்டும் என்றும், அப்படி தேர்ந்தெடுக்கிறவருக்கு என்ன தகுதிகள் இருக்க வேண்டும் என்றும் யோசனை செய்து விவரமாக எழுதி, எழுதியதைப் பற்றி பல நாட்கள் பேசி சட்ட திட்டங்களை திருத்தி, ஒரு முழு வடிவம் கொடுத்து, அரசரிடம் சமர்ப்பிக்க, அந்த ஊருக்கு வந்த அரசன் ஒவ்வொரு சட்ட திட்டத்தையும் மிக உன்னிப்பாக கவனித்து, கேள்வி கேட்டு அந்தணர்களாலும் அதிகாரிகளாலும் இயற்றப்பட்ட இந்த சட்டதிட்டங்கள் அரசருடைய ஆணையாக இந்த மங்கலத்திலே அறிவிக்கப்படுகிறது என்று உறுதி கூறி அதற்குண்டான சாசனத்தை கல்லிலே வெட்டச் சொல்லி அப்படி வெட்டிய விஷயத்தை ஊர் மக்களுக்கு படித்துக் காட்டச் சொல்லி, ஒவ்வொரு வருடமும் தேர்தல் நடத்தச் சொல்லி அப்படி தேர்ந்தெடுக்கிறவருக்கு உண்டான வாரியப் பொறுப்புகளை விவரமாக குறித்து சகலருக்கும் தெரியப்படுத்தினான்.

சோழ தேசத்தின் மிகப் பெரிய நாகரீகத்தின் வெளிப்பாடாக அந்த சாசனம் இருந்தது. அந்த சாசனத்திற்கு குடவோலைத் திட்டம் என்பது பெயர். உத்திரமேரூரில் உள்ள அற்புதமான கருங்கல் மண்டபத்தில் சுற்றுச் சுவரில் மண்டபத்துச் சுவரில் இவை சாசனமாக பொறிக்கப்பட்டிருக்கின்றன. திராவிட

நாகரீகத்தின் மிக உன்னதமான ஒரு வெளிப்பாடாக அந்த சாசனம் இருந்து வருகிறது.

பராந்தகர் காலத்திலோ, அதற்கு முன்னரோ இராஜேந்திர சோழர் காலத்தில்லிருந்து நான்கு, ஐந்து தலைமுறைகள் முன்னாக அரசாணை ஏற்படுத்திய அந்த கிராமத்திற்கு முன்பிருந்த பெயர் மாறி அரசாணை மங்கலம் என்று வழங்கப்பட்டுவிட்டது. அந்த கிராமத்திற்கு தனி மரியாதை கிடைத்துவிட்டது.

இவ்விதம் கடின உழைப்பால், தீவிர யோசிப்பால் சட்ட திட்டங்களைச் செய்த அந்தணர்களுக்கும், ஊர் மக்களுக்கும் சிறப்பு செய்யும் வண்ணம் பல நிலங்களும், கறவைகளும், பொற்கழஞ்சுகளும் தானமாக வழங்கப்பட்டன.

அந்த விடியற்காலையில் அரசாணைமங்கலத்தில் வாசல் தெளித்து கோலம் போட்டார்கள். கோழிகளுக்கு தீவனம் போட்டார்கள். மாடுகளுக்கு வைக்கோல் உருவி முன்னே அலசிக் கொட்டினார்கள். எருமைகளை அவிழ்த்து புல்வெளிப் பக்கம் விரட்டினார்கள். பசி தாங்காத எருமைகள் புல்வெளிக்கு போவதற்கு முன்பு தெருவின் ஓரத்தில் உள்ள புற்களை, பச்சை செடிகளை கடித்து உண்டு கொண்டே போயிற்று. எருமையின் முலைகளிலிருந்து பால் வழிந்தது. தெரு சேறாயிற்று. உதறிப் போட்ட வைக்கோல்நெடி ஊர் முழுவதும் வீசிற்று. தொலைதூரத்தில் உள்ள வயல்களூடே வரும் காற்றில் பச்சை மணம் கலந்தது, சாணத்தின் நெடியும் அவ்வப்போது மூக்கை நிமிண்டிற்று, வெளிச்சம் பரவுகின்ற நேரத்தில் அந்த ஊருக்குள் நானாதேசிகப் படையினர் நுழைந்தார்கள். யுத்தம் பற்றி அவர்கள் சொல்வார்கள். அவர்கள் முதல்நாள் இரவே வந்து தங்கி விட்டார்கள். எனினும் இரவு ஊரை கலவரப்படுத்த வேண்டாம் என்று விடியல் நேரத்தில் உள்ளே நுழைந்தார்கள். அவர்களிடம் ஆறு துக்கச் செய்திகள் இருந்தன.

அந்த வீட்டு வாசலில் அவர்கள் நின்று ''சோழம் சோழம்'' என்று கூவ, வீட்டிற்குள்ளே படுத்து உறங்கியவர்கள் திடுக்கிட்டு எழுந்தார்கள். இதற்கு முன்பே எழுந்தவர்கள் விரைந்து வாசலுக்கு ஓடிவந்தார்கள். அவள் சுருண்டு படுத்து தூங்கிக் கொண்டிருந்தாள். அவள் கனவுகளில் குதிரைகள் வந்தன. குதிரையில் பயணம் செய்வது போல அவளுக்கு தோன்றியது. இந்த கனவு

நல்லதா, கெட்டதா என்று கனவுக்குள்ளேயே விசாரிக்கத் தொடங்கினாள். நல்லது என்றும், கெட்டது என்றும் தோன்றியது.

''உத்திரமேரூர் அரசாணை மங்கலத்தைச் சேர்ந்தவனும் தெரிஞ்ச கைக்கோளப் படையின் முதல் வீரனுமான உத்தம சோழப் படை காரி மகாதேவன் துங்கபத்ரை நதிக்கரையில் வீர இராஜேந்திரருக்கு வரவேண்டிய விஷ அம்புகளை நெஞ்சில் தாங்கி, அம்பு தாக்கிய மூன்றாவது நிமிடம் கைகள் விரைத்து, கண்கள் நிலைகுத்தி இறந்தான். தன் மகனை காப்பாற்றுவதற்காக களம் புகுந்த அந்த வீரனை மாமன்னர் சக்கரவர்த்தி இராஜேந்திர சோழர் கண்கள் வருடி மூடினார். தலையை தடவிக் கொடுத்தார். சிதை அடுக்கப்பட்டபோது சோழம் என்று உரக்கக் கூவி, நெஞ்சு கீறினார். அவன் முப்பத்தேழு வீரர்களோடு தகனம் செய்யப்பட்டான். சிதைக்கு மாமன்னர் இராஜேந்திரர் அவர்களே தீ வைத்தார். காரி மகாதேவனுக்காக என்ன உதவிகள் வேண்டுமோ அவைகளை செய்ய சொல்லி எங்களுக்கு அரசர் உத்தரவிட்டிருக்கிறார். நீங்கள் கேட்ட உதவிகள் கிடைக்கும் என்று தனியே சொல்லியிருக்கிறார். காரி மகாதேவன் பெயரை ஓலை நறுக்கில் எழுதி அருண்மொழிப் பட்டரிடம் கொடுத்திருக்கிறார். அரசாங்கத்தினுடைய அனைத்து உதவிகளும் உங்களுக்கு கிடைக்கும்.''

அவளுக்கு இன்னும் தூக்கம் கலையவில்லை. குதிரையிலிருந்த அவள் மீது யாரோ அம்பெய்கிறார்கள். சுற்றி பலபேர் சூழ்ந்து கொண்டிருக்கிறார்கள். ஒரு அம்பு தொப்புளுக்கு கீழே அடி வயிற்றில் சட்டென்று குத்துகிறது. அவள் அலறி தவிக்கிறாள். வலிக்கிறது. பிடுங்கிப் போடுகிறாள். இன்னும் வலிக்கிறது. அவள் உடம்பு முழுவதும் ரத்த மயமாயிற்று. அவள் அழுதபடியே எழுந்தாள். அவள் அப்பொழுதுதான் பெண்மையாக மலர்ந்தாள், என்று அவள் வீட்டாருக்கு தெரிந்தது. அவளுடைய கணவனான காரி மகாதேவன் இறந்த செய்தி கேட்டுக்கொண்டே அவள் மனுஷியாக மலர்ந்தாள். இது மிகப் பெரிய வினோதம்.

வீடு தலையில் அடித்துக்கொண்டு அழுதது. வாய் பிளிறியது. அக்கம் பக்கத்தில் உள்ளவர்கள் ஓடிவந்து அணைத்துக் கொண்டார்கள். அவர்களும் வாய்விட்டு அலறினார்கள். அந்த வீடு பொங்கிப் பொங்கி இப்படி நடந்து போயிற்றே, இப்படி

நடந்து போயிற்றே என்று கதறியது. அரசாணை மங்கலத்தில் மேலும் ஐந்து மரணங்கள் அறிவிக்கப்பட்டன. வயதான கிழவர்கள் இரண்டு பேர், வாலிபர்கள் மூன்றுபேர். வாலிப வயதை எட்டாதவனாக காரி மகாதேவன் என்று ஆறுபேர் பற்றி அங்கு அறிவிக்கப்பட்டு, ஊர் கூடி அவர்களுக்கு உதவ வேண்டும் என்ற உத்தரவும் இட்டது. அங்கங்கே வீடுகளில் இழவுக்கோலம் பூண்டது. ஊர் அதிகாரிகள் ஒன்று கூடி என்ன செய்வது என்று யோசித்தார்கள். தனித்தனியாக ஒவ்வொரு வீட்டுப் படியேறி ஆறுதல் சொன்னார்கள்.

''சோழ தேசம் ஒருகாலும் மறக்காதம்மா'' என்று ஆறுதல் சொன்னார்கள்.

''நாங்கள் இருக்கிறோம் அம்மா.'' என்று நெஞ்சில் கை வைத்து சத்தியம் செய்தார்கள். ஆனாலும் இறந்தவருக்கான அழுகை அடங்கியபாடில்லை.

அவளுக்கு பத்து வயதில் திருமணம் ஆயிற்று. பதினோரு வயதில் புருஷனை தீண்டுவதற்கு முன்பு அவள் விதவையானாள். அவள் மலர்வதற்கு அவன் காத்திருந்தான். ஆயினும் தோப்புகளுக்கு அழைத்துப் போய் அவளைத் தழுவி முத்தமிட்டு அங்கங்கே கை வைத்து அவளை கிளற வைத்தான். ''நான் புருஷன்தானே. எனக்குத்தானே நீ சொந்தம் வா'' என்று இழுத்தான். அவள் போவதா, வேண்டாமா என்று தவித்தாள். போனாள், தவித்தபடி பிரிந்தாள். அவளுடைய உணர்வுகள் பொங்கின. ஆனாலும் புருஷனோடு எப்படி கூடுவது என்று அவளுக்கும் தெரியவில்லை. அவனுக்கும் தெரியவில்லை. அது தெரிவதற்கு முன்னே அவன் அம்பு பட்டு இறந்து போனான்.

காரி மகாதேவனின் குடும்பத்து தலைவனான கிழவனுக்கு எழுபது வயது இருக்கும். ஒன்றும் புரியாமல் உடைகளில் ரத்தம் தோய அழுகின்ற தன்னுடைய பேத்தியை கவனித்தார். இதை இப்படியே கருகவிடப் போகிறோமா. எதற்குமே புண்ணியமில்லாமல், எந்த சுகமுமே அனுபவிக்காமல் பட்ட மரமாகவே வளர்க்கப் போகிறோமா. இது என்ன தலையெழுத்து, மறவர் குடும்பத்தில் விதவைகள் சகஜம் என்றாலும் இது பூக்கும் முன்பே கருகிய செடி அல்லவா. என்ன செய்வது இதை. ஆழ யோசித்தார். பெண்ணின் தகப்பனும் போருக்கு போயிருக்கிறார். அவன்

நலமாக இருக்கிறான். முன்னேறிக் கொண்டிருக்கிறான் என்ற தகவல் வந்தது. அவனும் மருமகனுக்கு கண்ணீர் வடிய நீத்தார் கடன் செய்தான் என்ற செய்தியும் சொல்லப்பட்டது. அந்த குடும்பம் விக்கித்தது. அன்று முழுவதும் வருகின்றவர்களுடைய அனுதாபத்தை பெற்றுக் கொண்டது. சில கழஞ்சுகள் உடனடியாக வந்த வீரர்களால் இறந்துபோன குடும்பங்களுக்கு தரப் பட்டன. ''இது முதல் ஆறுதல். ஒரு குடும்பத்திற்கு அரசு செய்யும் உதவி. பிறகு நிலபுலன்களும், கறவைகளும் தரப் படும்.'' என்று சொல்லிக் கொண்டே கொடுத்தார்கள். ஒருபட்ட மரத்தை வீட்டில் வைத்துக் கொண்டு நிலபுலனும், கறவையும் வாங்கி என்ன செய்வது, இந்தப் பெண் முக்கியமா. கறவைகள் முக்கியமா. இவள் வாழ்க்கை முக்கியமா. அல்லது நிலத்தின் வளம் முக்கியமா. அந்த வீடு கூடி கூடி யோசித்தது. மற்ற வீடு களுக்குப் போய் துக்கம் விசாரித்தது. மாலை நேரத்தில் வீட் டிற்கு வந்து அடங்கியது. எல்லோருக்கும் கடுமையான பசி. அடுத்த வீடுகளில் உணவு சமைக்கப்பட்டது. அந்த உணவை தலைக்கு நீர் வார்த்துக் கொண்டு, துவட்டிக் கொண்டு அவர்கள் ஆவலோடு உண்டார்கள். முதல் உணவை அவனுக்கு படையல் இட்டார்கள், விளக்கேற்றி வைத்தார்கள். நடுநிசியில் அந்த வீடு தீர்மானம் செய்தது. குதிரைகளையும், கழுதைகளையும் தயார் செய்தது. எவையெல்லாம் எடுத்துக்கொள்ள முடியுமோ அவை யெல்லாம் ஓலைக் கூடைகளிலும், துணி சுருள்களிலும் பத்திரப் படுத்திக் கொண்டது. நடுநிசி தாண்டி முதல் ஜாமத்தில் அந்த வீடு ஒவ்வொருவராக நகர்ந்து போகச் சொல்லி, அந்தப் பெண்ணை பெரிய துணியில் போர்த்தி அருகே அணைத்து நடத்திக் கொண்டு ஊர் தாண்டியது.

அரசாங்க மரியாதைகள் தேவையில்லை. நிலம் வேண் டாம். கறவை வேண்டாம். மாறாக இந்த திருமணத்தை மறக்கும் படியாக அவர்கள் நடந்து கொள்ளப் போகிறார்கள். காரி மகா தேவனுக்கு தன்னுடைய பெண்ணை திருமணம் செய்து வைத்த தையே நினைவிலிருந்து எடுத்துவிடப் போகிறார்கள். பூங்குழலி விதவை அல்ல என்று அவர்களுக்குள்ளேயே தீர்மானித்தார் கள். எந்தவித சுகமும் அனுபவிக்காமல் இப்படி வாழ வேண்டிய அவசியம் இல்லை. அது தகாது என்று தெளிவாக இருக்கிறார்கள். இந்த ஊரில் அவ்விதம் வாழ முடியாது. பூங்குழலிக்கு திருமணம்

ஆனது எல்லோருக்கும் தெரியும், பூங்குழலி யாரை மணந்தாள் என்பது தெரியும். அப்படி மணந்தவன் எப்படி இறந்தான் என்பது ஊருக்குத் தெரியும். இந்த நேரத்தில் அவளை விதவை என்று சொல்லி, விசேஷங்களிலிருந்து விலக்கி வைக்க, வீட்டிலே தனியாக வளர்க்க அவர்கள் விருப்பப்படவில்லை. வேறு ஒரு திருமணம் செய்வது சோழ தேசத்தில் பழக்கவில்லை. சில ஊரில் உள்ளவர்கள் இப்படி இளம் வயதில் விதவையானால் தங்கள் முதுகிலே சூல இலச்சினை பொருத்திக் கொண்டு தங்களை கோவிலுக்கு விற்றுக் கொள்வார்கள். கோவிலைச் சேர்ந்த பெண்மணிகளாக இருப்பார்கள். தேவரடியார்களாக மாறுவார்கள். கோவிலில் வேலை செய்தும், கோவிலுக்குண்டான பணியாளராக வேறு ஒருவருக்கு வாழ்க்கைபட்டும் அல்லது பொதுமகளிராக இருந்தும் தங்கள் காலத்தை கழிப்பார்கள். அவர்களுக்கு அப்படியெல்லாம் இருக்க இஷ்டம் இல்லை. பொது மகளிராகவோ, தேவரடியாராகவோ தங்களுடைய குலப் பெண் மாறக்கூடாது என்று தீர்மானித்தார்கள். எனவே இந்த திருமண வாழ்க்கையை இந்த திருமணம் நடத்திய ஊரை, அந்த ஊரில் உள்ள உறவுகளை, நட்புகளை அறுத்து எறிந்து அந்த ஒரு பெண்ணுக்காக ஊர் விட்டு எங்கேயோ போய் மறைந்து வாழ அவர்கள் தீர்மானித்தார்கள்.

அவர்கள் நாகைக்கு போய் நாகையில் கப்பலேறி ஈழத் திற்கு போய் விடுவார்கள். அவர்கள் சோழ தேசத்தவர்கள் என்று சொல்லிக் கொள்வார்கள். சோழ தேசத்திலிருந்து ஈழத்திற்கு நல்ல வேலைக்காகவும், சிறந்த வாழ்க்கைக்காகவும் வந்ததாகச் சொல்வார்கள். அவர்கள் பெயர்கள் எல்லாம் மாறும். இனி அவள் பூங்குழலி அல்ல. குழல் மொழி. அதே போல மற்றவர்கள் பெயரும் மாற்றப்படும். முற்றிலும் தங்களுடைய விலாசத்தை இழந்து வேறு ஒரு விலாசம் ஏற்படுத்திக் கொண்டு அந்த இடத் திலே யாரேனும் பூங்குழலியின் மீது காதல் கொண்டால் அவரை அவளுக்கு திருமணம் செய்து வைப்பார்கள். அந்த அழகிய இளம் பெண்ணுக்காக அந்த வீடு எந்தவித கஷ்டமாக இருந்தாலும் ஏற்றுக்கொள்ள தயாராக இருந்தது.

மறுநாள் காலை அவர்கள் ஊரில் இல்லை. அவர்கள் நிலம் கேட்பாரற்று இருக்கிறது, என்று தெரிந்து ஜனங்கள் வியந்தார்கள்.

அந்தணர்கள் ஒன்று கூடி இது நல்ல முடிவு. அந்தப் பெண் வாழ அந்த வீடே தங்களை தியாகம் செய்திருக்கிறது. பரம்பரை பரம்பரையாக வந்த நிலத்தை தங்களுடையது இல்லை என்று தீர்மானித்துவிட்டது. இனி அந்த நிலம் அரசாணைமங்கலத் திற்கு சொந்தமானது. பொதுச் சொத்து. அரசாங்கத்து சொத்து. அதில் குத்தகைக்கு உழுது நெற்பயிர் செய்து அதில் நாற்பது அரசுக்கும், அறுபது உழவ்ருக்கும் தர ஏற்பாடாகியது.

குழல்மொழி என்கிற பூங்குழலி நாகை பட்டிணத்தில் கப்ப லேறினாள். அடேய், இந்த உலகம் எவ்வளவு பிரம்மாண்ட மானது. இந்த கடல் போல பல கடல்கள் இருக்கின்றதாமே. இந்த நிலம் போல பல நிலங்கள் இருக்கின்றதாமே. அடேய். இந்த உலகம் எவ்வளவு பிரம்மாண்டமானது. அரசாணை மங்கலத்து வயல் வெளிகள்தான் பெரிதென்று நினைத்தேனே. அது எவ்வளவு தவறு. அவள் மனதும் அப்போது மலர்ந்தது. உலகம் முழுவதும் பயணப்பட வேண்டுமென்று அவள் ஆசைப் பட்டாள். அப்படி பயணப்படுகின்றவனுக்கே அவள் வாழ்க்கைப் பட வேண்டுமென்று நினைத்துக் கொண்டாள்.

அந்த ஊரிலுள்ள மற்ற மறவர்களுக்கு நிலங்களும், கறவை களும், பொற்கழஞ்சுகளும் நஷ்டஈடாக வழங்கப்பட்டன. ஊர் அந்தப் பெண்ணின் பெயரைச் சொல்லி, அவர்கள் செய்தது சரி என்று முணுமுணுத்தது.

குழல்மொழி ஈழத்தில் கால் வைத்தாள். முல்லைத் தீவு களில் இறங்கினாள். அந்த இரண்டு நாட்களும் அவள் பாய்மரம் விரிக்கவும், சுக்கான் பிடிக்கவும் கற்றுக் கொண்டாள். வயது முதிர்ந்த அந்த மீகாமன் அவளைப் பற்றி கேள்விபட்டு அவ ளுக்கு பலதும் சொல்லிக் கொடுத்தான். கடல் பற்றி பயம் நீங்க வேண்டுமென்றால் கடலிலே குதி என்றான். அவள் தயங் கினாள். அள்ளிக்கொண்டு போய் அவளை கடலில் வீசினான். அவளுக்கு அருகே பெரிய தக்கையை விசிறிப் போட்டான். அவள் தக்கையின் மீது படுத்துக்கொண்டு நீச்சலடித்தாள். தக்கையில் கயிறு கட்டப்பட்டிருந்தது. அந்த கயிறு அவளை படகோடு இழுத்துக் கொண்டு போயிற்று. அந்த சிறிய நாவாயில் அவள் பலமுறை மேலேறியும், கடலில் குதித்தும் சந்தோஷ மடைந்தாள். இறந்துபோன காரிமகாதேவன் பற்றி அவளுக்கு மறந்தே போயிற்று.

காரிமகாதேவனின் விதவைத்தாய் ஐம்பது பசுக்களை அரசாங்கத்திடமிருந்து பெற்றுக் கொண்டாள். அவளை நோக்கி பல இடையர்கள் வந்து அந்த மாடுகளை பேரம் பேசி குத்த கைக்கு எடுத்தார்கள். காரி மகாதேவன் தாய்க்கு மரண பரியந்தம் வரை சோற்றுக்கு கவலையில்லை. பசுக்கள் சோறு போடும், ஊர் காவல் காக்கும். அவள் வெறுமே சோழ தேசத்தின் புகழ்பாடிக் கொண்டிருப்பாள்.

வாலிபனான வீரர்கள் இறந்துபோன வீட்டில் அந்த வீட்டின் மூத்த மகனுக்கு ஊர் காவல் பொறுப்பளிக்கப்பட்டது. அதற்கு இத்தனை மரக்கலம் நெல்லும், இத்தனை முழம் துணியும், இத்தனை கழஞ்சு பொன்னும் கூலியாக நிர்ணயிக்கப்பட்டன. இறந்து போனவன் வீடு துக்கப்பட்டாலும் இதற்காக சந்தோஷப் பட்டது.

போர் என்பது கொடுமைதான் மரணம் என்பது வேதனை தான். ஆனால் சோழ தேசத்தில் அந்த கடுமையை குறைக்க, அந்த கொடுமையை நீக்க பல்வேறு முயற்சிகளும் இருந்தன. இறந்தவர்களின் குடும்பங்கள் எந்தவித மனக்கேதமும் அடையாமல் இருக்க அவர்களுக்கு எல்லாவித உதவியும் செய்யப் பட்டது. மிகப் பெரிய மரியாதை இருந்தது. நெஞ்சில் உலக்கை அடிபட்டு இறந்த வீரர் என்பதை தெரிந்துகொண்டு உலக்கை தாங்கிய மாவீரன் வீடு என்றழைக்கப்பட்டது. உலக்கை தாங்கிய வீடு சுருக்கப்பட்டது. உலக்கை வீடு என்றும் அழைக்கப்பட்டது.

குதிரை ஏறி எதிரிப் படையை வெட்டி எரிந்து முன்னேறி கத்தி குத்துபட்டு இறந்தவனுடைய பெயரை குதிரை மீது துஞ்சியவர் என்று அழைக்கப்பட்டது. குதிரை துய்ஞ்சவர் வீடு என்றழைக்கப்பட்டது. பிறகு குதிரை வீடு என்று சுருக்கப் பட்டது. சோழ தேசம் போர் வீரர்களை மறப்பதே இல்லை. மறவர்களுக்கு அதிகப்படியான மரியாதைகள் சீரும், சிறப்புமாக கிடைத்தன. அப்படிப்பட்ட மறவர் குடும்பங்கள் வந்தால் அந்தணர்கள் எழுந்து நின்று வரவேற்க வேண்டும் என்றும் ஒரு எழுதப்படாத உத்தரவு இருந்தது. இறந்துபோன வீரர்களின் குடும்பங்களில் உத்திரக்கட்டை சரிந்தது என்றாலோ, ஊர் விட்டு மேயச் சென்ற கன்று காணோம் என்ற சொன்னாலோ உடனடியாக அந்தப் புகார் பரிசீலிக்கப்பட்டது. உதவிகள் செய்யப்பட்டன.

காரிமகாதேவனின் தாய் பசுக்களை மேய்த்த இடையர்களிடமிருந்து நெய் வாங்கி இறந்த காரிமகாதேவனின் மனக் கேதம் தீர்க்கும் பொருட்டு நாற்பத்தைந்து நாட்கள் ஊர் சிவன் கோவிலில் விளக்கேற்றினாள். அப்படி மாலை வேளையில் அவள் நெய்தீபம் ஏற்றும்போது ஊர் கூடியிருந்து கண்ணில் ஒற்றிக்கொண்டது. அந்த விதவை கிழவிக்கு ஊர் ஆதரவு பெருமையாக இருந்தது. மகனுக்காக அவள் சிவநாமமும் சொல்லத் துவங்கினாள்.

தொண்டை நாட்டில் வானம் பார்த்த பூமியாக இருந்த கிராமத்தினர் கொள்ளிடைக்கரை ஓரமுள்ள ஜெயங்கொண்டத்திலும், அதைத் தாண்டி காவிரி பாயும் குடந்தையிலும், அது தாண்டி புது ஆறு சலசலத்துப் போகும் தஞ்சையிலும், இடைப்பட்ட ஐந்து ஆறுகள் ஓடுகின்ற திருவையாறு சுற்றியுள்ள கிராமங்களிலும் குடிபெயர்ந்தார்கள். தொண்டைநாட்டு உழவர்கள் கடுமையான உழைப்பாளிகள். காவிரி நீரை வைத்துக் கொண்டு இரண்டு போகம் செய்தார்கள். தளும்பத் தளும்ப இருக்கின்ற கிணற்று நீரை பயன்படுத்தி ஏற்றம் இறைத்து மூன்றாவது போகமும் செய்தார்கள். ஊடுபயிராக காய்கறி போட்டார்கள். காய்கறிகளை பறித்து விற்றார்கள், கோவிலுக்கு கொடுத்தார்கள். மிஞ்சிய தழைகளை ஆடுகளுக்கு போட்டார்கள். ஆடுகள் கொழுத்து வளர்த்தன. நல்ல மாமிசம் எளிதில் கிடைத்தது. ஏரிகளில் துள்ளி விளையாடும் மீன்களை வேட்டியில் பிடித்து வந்து வெஞ்சினமாக உண்டார்கள்.

செய்திகள் கொண்டு வரும் நானாதேசிகப் படையினருக்கு எல்லா ஊரிலும் மரியாதை இருந்தது. யார் வீட்டு செய்தியாக இருந்தாலும் நின்று சொல்லிவிட்டு போகும் நானாதேசிகப் படையினருக்கு தொண்டை நாடும், நடுநாடும், சோழ தேசமும் வயிறார சோறு போட்டன. தலைவாழை இலையில் வெள்ளை வெளெறென சோறு குவித்து அதில் குழி ஏற்படுத்தி அதன் மீது சிறு துண்டுகளாக செய்யப்பட்ட ஆட்டு மாமிசம் சேர்த்த குழம்பை ஊற்றி தொட்டுக் கொள்ள, வதக்கிய கோழியும், நன்கு சமைத்த காய்கறிகளும் வெஞ்சினமாகத் தரப்பட்டன. தொலை தூரம் பயணம் செய்து பசித்து வந்திருக்கும் அந்த படைவீரர்கள் வயிறு நிரம்ப உண்டார்கள். திண்ணைகளில் கால் பரப்பி

சிறுவர்கள் விசிற அயர்ந்து தூங்கினார்கள். இருபது கழஞ்சு ஒரு குடும்பத்திற்கு நஞ்சு ஈடாக தரும்போது இதில் ஒரு கழஞ்சு தானமாக நானா தேசிகப் படையினருக்கு கொடுக்கப்பட்டது. அப்படி தானம் வாங்கியவர் அந்த வீடு பற்றிய செய்தியை அந்த வீட்டை சார்ந்த வீரர்களுக்கு எடுத்துச் சொல்ல மறுபடியும் பயணப்பட்டார்கள். யுத்த முனைக்கு போய் அங்குள்ள வீரனை சந்தித்து உங்கள் வீட்டில் சோறு உண்டேனய்யா, அடடா, என்ன ருசியாக குழம்பு சமைக்கிறாள் உன் மனைவி, இன்னும் நாக்கில் இருக்கிறது. இன்னும் விரலில் வாசனை இருக்கிறது. என்று வியந்து சொல்ல, அந்த வீரன் பல் தெரிய சிரிப்பான். அவனும் தனக்கு கிடைத்த கழஞ்சுகளிலிருந்து ஒன்று நானாதேசிகப் படையினருக்கு கொடுப்பான். முன்னும், பின்னும் பயணப்பட்ட அந்த நானாதேசிகப் படை செல்வச் செழிப்பில் வளர்ந்தது. பல ஊர் தண்ணீர் குடித்தது. பல பெண்களை சுகித்தது. வாழ்க்கை அந்தப் படையினருக்கு மிக ரம்மியமாக இருந்தது. அந்தப் படைகள் முன்னும் பின்னும் போக, எந்தெந்த ஊரில் எந்தெந்த பாதையில் இடைஞ்சல் இருக்கிறது என்பதை குறிப்பெடுத்துக் கொண்டு முன் பின்னாக இருந்த ஊர்களில் தெரிவிக்க, அந்த பாதைகளில் உள்ள விஷயங்கள் சரிசெய்யப்பட்டன. பள்ளங்கள் கற்கள் கொண்டு நிரப்பப்பட்டன. இடைஞ்சலாக சரிந்த மரங்கள் அறுத்து ஓரம் கட்டப்பட்டன. யானைகள் மூலம் கல் உருளைகள் இழுத்து பாதையை சமன் செய்தார்கள். கெட்டியாக்கினார்கள். தொடர்ந்து மக்கள் முன்னும் பின்னும் பயணப்படுவதால் சோழதேசத்தில் செய்திகள் வேகமாகப் பரவியும் பொருள்கள் பரிமாறியும், தானியங்கள் விற்பதும் அற்புதமாக நடந்தன. பாதைகளே ஒரு தேசத்தின் உயிர்நாடி என்பதை சோழ தேசத்து அதிகாரிகள் புரிந்து கொண்டு சென்ற படை சுகமாக வரவேண்டும் என்பதற்காக பாதைகளை மிக பத்திரமாக பாதுகாத்தனர். அடுத்த பதினைந்து கல் தொலைவிற்கு காடுதான். நீர்நிலைகளும் சரியாக இல்லை என்று நானாதேசிகப்படை சொல்ல, அந்த ஊரில் முன்னும் பின்னும், இடதும் வலதும் இருந்தவர்கள் ஒன்று கூடி, வழியே மிகப்பெரிய கேணி ஒன்றை ஏற்படுத்தி அதில் ஏற்றம் அமைத்து அதற்கு அருகே உள்ள மரங்களை தரித்து குடிசைகள் போட்டுக் கொள்ள ஏற்பாடு செய்தார்கள். மக்கள் குடியேற ஏற்பாடு செய்தார்கள். காடுகளிலிருந்து மிருகங்கள் வருமா என்று

சோதித்து அப்படி வந்தால் அடித்து விரட்டவும் முயற்சிகள் மேற்கொண்டார்கள். குடியிருப்புகள் அங்கங்கே தோன்றின. கேணிகள் ஆழமாக இருந்ததால் நீர் பொங்கி வழிந்தது. கேணி களில் சுத்தமான நீர் கிடைத்ததால் குடியேற்றம் விரைவாக நடந்தது. போன வருடம் இரண்டு குடிசைதானே இருந்தது இப்பொழுது நாற்பது குடிசைகள் வந்துவிட்டனவே வியந்தார் கள். நடுவே கல்கட்டிடம் வேறு என்ன இது யார் தங்குவதற்கு சத்திரமா. அரசாங்கத்தினுடையதா நன்று நன்று என்று வியந் தார்கள். எனவே, ஒரு ஊரிலிருந்து இன்னொரு ஊருக்கு போவ தற்கு பகல் பொழுதும் நன்றாக இருந்தது. பாதை சீராக இருந் தது. பத்து பேராக நடந்து ஊர்விட்டு ஊர் போகும்போது எந்த காட்டு மிருகங்களும் தொந்தரவு செய்யவில்லை. கல்லெறிக்கு பயந்து மிரண்டு ஓடின. யானைகள் குறுக்கிட்டபோது அவர்கள் பறைகளை வேகமாக முழங்கினார்கள். யானைகள் வெகுதூரம் காட்டுக்குள் நகர்ந்துவிட்டன. பாதை பயமின்றி நீண்ட நெடும் பாம்பாய் சோம்பிக் கிடந்தது.

உத்தமசோழர் படையில் பெரிய பதவி வகித்தவருடைய பரம்பரை அவன்தான் முதல் குடிசை போட்டான். ஆகவே இந்த ஊருக்கு உத்தம சோழ நல்லூர் என்று பெயர் வைக்கலாம். ஆனால் உத்தமசோழர் நமக்கு ஆகாதவர் ஆயிற்றே. யாரைய்யா குடிசை போட்டது. உத்தம சோழரா. அந்தப் படையை சேர்ந்தவ னல்லவா. சோழதேசத்து விசுவாசியல்லவா. உத்தமசோழரைப் பற்றி மறந்து போங்கள். என்ன ஆனாலும் அவர் நமக்கு உறவு தானே. நமக்கு வேண்டாதவர் உத்தம சோழரா. இல்லையே பரமேஸ்வரனும் ரவிதாஸனும்தானே அவனை அழித்து ஒழித்து விட்டார்களே. எனவே உத்தம சோழர் பெயர் வைப்பதில் தவ றில்லை. இனி இது உத்தமசோழ நல்லூர்.

நடுநடுவே கிராமங்கள் தோன்றின. காடுகள் அந்த கிராமங் களை சுற்றி அழிக்கப்பட்டு விளைநிலங்கள் தோன்றின. கேணிப் பாசனம் சிறப்பாக இருந்தது. நல்ல வயல்வெளிகள் வெகு விரை வில் தோன்றின. 'ஊர் பெருத்து விட்டதய்யா' நானாதேசிகப் படையினர் ஒவ்வொரு முறை ஊர் தாண்டும் போதும் வியந் தார்கள். வாழ்த்தினார்கள்.

ஒரு படையெடுப்பால் உள்ளுக்குள்ளே பொருள்கள் வரவும் மக்களுடைய ஊக்கம் வளரவும், பெரும் பாதைகள் போடப்படவும்,

பாதைகளால் கிராமங்கள் விழித்ததால் விவசாயம் பலப்படவும் ஒன்றன்பின் ஒன்றாக சொல்லி வைத்ததுபோல நடந்தது. சோழதேசம் செல்வச் செழிப்புமிக்க நாடாக மாறிற்று. அதற்கு காரணம் யார்? மறவர்கள். நல்ல மறவர்கள் இனி எந்த ஊருக்கு போனாலும் அது மறவருடைய ஊராக இருக்க வேண்டு மய்யா. ஞாபகம் வைத்துக் கொள்ளுங்கள் அய்யா. ஊர்மக்கள் சொன்னார்கள். மங்கலங்கள் குறைவாக இருந்தன. வேளாண் வகை ஊர்கள் அதிகமாயின. வேளாண் வகை ஊர்களுக்கு மறவர்கள் பெயர் வைக்கப்பட்டன. மன்னருடைய குடும்பத்து பெயர்கள் வைக்கப்பட்டன. சோழமாதேவி நல்லூர் என்று ஊருக்கு பெயர் வைக்கப்பட்டது. எந்த சோழமா தேவி. 'ஏதோ ஒரு சோழமா தேவி.' என்று பதில் தரப்பட்டது. மறவர் பெயர் தானே இது என்று விளக்கப்பட்டது.

இருபது வயது மகன், முப்பது வயது தம்பி, ஐம்பது வயது சிற்றப்பன் எல்லோரும் மேலை சாளுக்கியம் நோக்கி போயிருக் கிறார்கள். யாரும் ஊத்தை அடையாமல் இதுவரை நலமாக இருக்கிறார்கள். அவர்கள் ஊத்தை அடையாமல் வருவதின் பொருட்டு ஒவ்வொரு மாதமும் முதல் தேதியன்று ஊர் காவல் தெய்வத்திற்கு கிடா அறுத்து, பலியிட்டு ஊருக்கு விருந்து வைப்பது என்று நடந்தேறியது. மறவனாக பிறப்பது பெரும் பாக்கியம் என்று ஊர் அந்தணர்களும் சொல்லத் துவங்கினார்கள்.

வணிகர்களின் பாடு கொண்டாட்டமாக இருந்தது. மேலை சாளுக்கியத்திலிருந்து கொள்ளையடிக்கப்பட்டு தொண்டை நாடு, நடுநாடு, வழியாக சோழ தேசத்திற்கு வந்த பொருள் களுக்கு வணிகர்கள் விலை சொன்னார்கள். 'எங்கள் வீரர்கள் கொள்ளையடித்த பாத்திரங்கள், இதற்கு நீ என்ன விலை சொல் கிறாய்' என்று கேட்க, இது தூக்குக் கூலியம்மா. மேலை சாளுக் கியத்திலிருந்து கழுதை சுமந்தது. கழுதையை ஓட்டிக்கொண்டு வந்தார்கள். கழுதைக்கு கூலி. ஓட்டி வந்தவருக்கு கூலி. பத்திர மாக காப்பாற்றி கொண்டு வந்ததற்கான சன்மானம் எல்லாம் சேர்த்துதான் விலை வைக்கிறேன். இல்லையெனில் இந்த பாத்திரத்தை இந்த விலைக்கு வாங்க முடியுமா.' என்று சொல்ல, காசு மிகுந்திருந்த ஊர் பெரிய பாத்திரங்களை வாங்கியது. வீட் டிற்கு நடுவே வைக்க பெரிய குத்து விளக்குகளும், வாசலை

கோலமிட பெரிய பித்தளை அண்டாக்களும் கேணியில் நீர் மொள்ள பெரிய இரும்பு சால்களும், காசு கொடுத்து வாங்கப் பட்டன. ஊர் பெருத்து விட்டதய்யா. போன வருடம் நாற்பது குடிசைகள் தான் இருந்தது. இப்பொழுது எண்பதாகிவிட்டது.

''ஆனால் ஒரே ஒரு குறை.''

''என்ன குறை.''

''ஊருக்கு கோயில் இல்லை. அடுத்த ஊர் கோவிலுக்குத் தான் போய் வருகிறோம். நமது ஊரில் நமக்கு என்று கோவில் சரியாகாதா.''

''ஆகும் ஆகும்.'' அந்தணர்கள் ஆசிர்வதித்தார்கள்.

''நாங்கள் படம் வரைந்து தருகிறோம். வாஸ்து பார்த்து இடம் தேர்ந்தெடுத்து தருகிறோம். அந்த இடத்திலே கோவில் கட்டிக் கொள்ளுங்கள்'' என்று சொல்லி, படம் வரைந்தார்கள். சன்மானம் வாங்கிக்கொண்டார்கள். படம் ஊர் சபையினரை தேடிப் போயிற்று.

''கோவில் கட்டுகிறேன் என்று சொல்கிறீர்கள். கோவில் கட்ட, உள்ளே பூஜிக்க அந்தணர்கள் வேண்டாமா.''

''வேண்டும்.''

''எங்களுக்கென்று தனியாக ஒரு இடம் தேர்ந்தெடுத்து செய்யுங்கள். அது கேணிக்கு அருகே இருக்கட்டும்.'' கேணிக்கு அருகே வடக்கு பக்கமாக அந்தணர்களுக்கு வீடுகள் ஒதுக்கப் பட்டன. சுவர் எழுப்பி மேலே ஓலை கூரை வேய்ந்தார்கள். திண்ணை கட்டிய அந்த வீட்டில் அந்தணர்கள் நான்கு பேர் சுகமாக வாழ்ந்தார்கள். அந்தணர்களுக்கும், ஊருக்கும் நடுவே உள்ள திடலில் வணிகர்கள் பெரிய கூரை எழுப்பி கிடங்கு களும், செங்கல்லால் வீடுகளும் ஏற்படுத்திக் கொண்டார்கள். தட்டோடு வேய்ந்தார்கள். உத்திர கட்டைகளை வைத்து உள்ளே குளுமையாக இருக்கின்ற காரை போட்டு உள்ளே அற்புதமான வீடு ஏற்படுத்திக் கொண்டார்கள். ஊர் கிராமம் என்பதைத் தாண்டி பேரூர் என்ற நிலையை அடைந்தது.

''ஸ்தபதிகளை வரச் சொன்னீர்களாமே. நாங்கள் பதி னைந்து பேர் வந்திருக்கிறோம். இவர் காஷ்டகாரி பேராச்சாரியன்.

இவருக்கு தங்க இடம் கொடுத்தால் மூலை கற்கள் வைத்து கோவில் ஆரம்பித்து விடுவார்.'' அஷ்டகாரம் என்ற எண்கோணம் அமைக்கப்பட்டது. அடிவாரம் என்பதால் அது காஷ்டகாரம் என்று சொல்லப்பட்டது. கருங்கல்லால் ஒரு கட்டுமானம் நான்கு மூலைகளிலும் எழுப்பப்பட்டன. அஸ்திவாரம் மிக கனமான கருங்கற்களால் போடப்பட்டது. மேலே செங்கல்லால் அடுக்கப் பட்டு களிமண் சாந்து பூசப்பட்டது. அது மேலும் உயர்ந்த மரங்கள் தாங்கிய ஓட்டிடமாக மாறியது. காஷ்டகாரி பேராச் சாரியனே சிவலிங்கம் செதுக்கினார். ஆவுடையார் முதலில் செதுக்கி பிரம்மம், விஷ்ணுபாகம், சிவ சொரூபம் என்று ஒரு ஆள் உயரத்திற்கு பாணம் செய்தார். அழுத்தி ஆவுடையாரை ஊன்றி சுற்றி சாந்து போட்டு நடுவே நல்ல நாளில் அந்தணர் கள் வேதம் ஓத பாணத்தை மெல்ல மெல்ல மருந்தோடு இறக் கினார்கள். ஆவுடையாரையும் பாணத்தையும் ஒன்று சேர்த்து சுடச்சுட மருந்து சார்த்தினார்கள். ஊர் முழுக்க விருந்து கொண் டாடிற்று. எல்லோருக்கும் சோறு போட்டது. வாத்தியங்கள் முழங் கின. அந்த ஊர் கோவிலுக்கு சக்கரவர்த்தி இராஜேந்திர சோழரின் பெயர் வைக்கப்பட்டது. இராஜேந்திர சோழருக்கு பலபட்டப் பெயர்கள் உண்டு. எந்தப் பெயர் சரியாக இருக்கும் என்று ஊர் கூடி ஒரு பெயரை தேர்ந்தெடுத்தது.

இந்த தகவல் நானாதேசிகப் படையினர் மூலமாக இராஜேந் திர சோழருக்கு எட்டியது. சிரித்தார். கோவிலுக்கு பொற்கழஞ் சுகள் நூறு கொடுப்பதாகவும் அதை முதலீடாக வைத்து வணிகர் களுக்கோ, அல்லது அந்தணர்களுக்கோ அல்லது விவசாய குடி மக்களுக்கோ அதை கடனாக கொடுத்து வட்டி வாங்கி வட்டி காசில் மூன்று பேருக்கு இலவச உணவும், இரண்டு வேளை அபிஷேகமும், ஒருவேளை நைவேத்தியமும் நடத்துமாறு பணித் தார். கோவிலுக்கு மிகப் பெரிய மரியாதை இருந்தது. அவர் வரப்பிரசாதி என்ற செய்தி எல்லோருக்கும் பரப்பப்பட்டது.

மறவர்களால் கிடைத்த ஊரைய்யா இது. மறவர் ஊர். எனவே கோவிலுக்குள் சிவலிங்கம் மட்டுமல்லாது ரூப அரூபம் மட்டுமல்லாது, உக்கிரமான கால பைரவர் சிலையும் வேண்டும். அந்த கால பைரவர் சூலத்தால் அரக்கனை கொன்றிருக்க வேண்டும், என்று சொல்ல அதேவிதமாக ஒரு காலபைரவர்

சிலை நிறுவப்பட்டது. அப்பொழுதும் விருந்து தரப்பட்டது. காலபைரவர் சிலை மட்டும் போதாது. வீட்டிலுள்ள பெண்களை காப்பாற்ற, குழந்தைகளை காப்பாற்ற ஒரு காளி சிலை வேண் டும். துர்க்கை வேண்டும். மறவருக்கு காவல் கால பைரவர், ஊருக்கு காவல் காளி அம்மன், துர்க்கை அம்மன் என்று சொல்லப்பட்டு கோவிலில் தனியாக ஒரு கோஷ்டம் ஏற்பாடு செய்யப்பட்டு அந்த இடத்தில் உட்கார்ந்து இருக்கின்ற சூலம் தாங்கிய எட்டு கைகள் உள்ள காளி சிலையும் ஸ்தாபிக்கப் பட்டது. கோவில் பெரிதாயிற்று. பல நிவந்தங்கள் விடப்பட் டன. அந்த வழியாக போருக்கு போன சோழ வீரர் திரும்பி வரும்போது திகைத்து நிற்பான். 'என்னய்யா மந்திர ஜாலம், இது. இப்படி ஒரு ஊர் நான் பார்த்ததே இல்லையே' என்று வியப்பான். சோழ படையெடுப்பால் மேலை சாளுக்கியத்தை ஜெயித்ததால் சோழ தேசத்தில் பல இடங்களில் இம்மாதிரி ஊர்களும், கோவில்களும் தோன்றின. கோவில்கள் ஆரம்பத்தில் அஸ்திவாரத்தில் கருங்கல்லால் செய்யப்பட்டு செங்கல்லால் எழுப்பப்பட்டன. ஒருவேளை பிற்பாடு அது கருங்கல் கோவி லாகவும் மாறக்கூடும். எனவே, சுற்றுப்புற பக்கம் இடைவெளி விட்டு கோவிலை நடுவே வைப்பது நல்லது என்று அந்தணர் கள் யோசனை சொன்னார்கள். ஊர்மக்கள் நிறைவேற்றினார் கள். அந்த ஊர் நகரமாயிற்று.

நான் திருவொற்றியூரிலிருந்து வருகிறேன். அந்த ஊர் சிவன் கோவிலில் வட்டப்பாறை அம்மன் என்று ஒரு அம்மன் சிலை இருக்கிறது. அங்கு பலிகள் ஏற்படுத்துவது வழக்கம். ஆனால் சகோதர சண்டையினாலும், தாயாதிகள் பிணக்காலும் அங்கு யார் பூஜை செய்வது என்ற சண்டை ஏற்பட்டது. கைகலப் பாக மாறும் முன் ஊரிலுள்ளோர் எங்களை பிரிந்து போகும் படி வேண்டினார்கள். யாருக்கு கோவில் சொந்தம் என்று ஓலை குலுக்கிப் போட்டார்கள். ஒரு குழந்தையால் ஓலை எடுக்கப் பட்டது. இன்னார்தான் என்று சொல்லப்பட்டது. அவர்கள் அங்கு குடியிருக்க, நாங்கள் அங்கு இருந்தால் வீண் மனஸ்தாபம் ஏற்படும் என்று நாங்கள் இந்தப் பக்கம் வந்துவிட்டோம். இந்த ஊர் நன்றாக இருக்கிறது. இந்த ஊர் கோவிலுக்கு பூசாரி இல்லையாமே. நான் இருந்துவிடட்டுமா. சிவன் கோவிலை அந்தணர்கள் பார்த்துக் கொள்ளட்டும். எட்டு கைகள் உள்ள

உக்கிரமான இந்த இடத்தை நான் கவனித்துக் கொள்கிறேன். அந்தணர்களால் ஆடுபலி கொடுக்க முடியாது. என் கரங்களால் ஆடுகளை வெட்டி வீழ்த்திவிட்டு ரத்தத்தால் மாகாளியை குளிப் பாட்டுவேன். அவள் சினம் தணிவித்து அவளை சீரிய செயல் கள் செய்பவளாக செய்வேன். நான் இருந்து விடட்டுமா.'' அந்த பூசாரி கேட்க, திருவொற்றியூர் பூசாரி அந்த நகரத்திற் குள் குடிபுகுந்தார். அவருக்கும் வீடு ஒதுக்கப்பட்டது.

காலையில் பசும்பால், நடுப்பகலில் ஆட்டுக்கறி, இரவு சக்கரைப் பொங்கல் என்று மூன்று விதமான உபகாரங்களோடு விதம்விதமான அணிகலன்களோடு, பாத்திர பண்டங்களோடு அந்த அஷ்ட தச புஜ துர்கை அந்த ஊர் மக்களால் சீராட்டப் பட்டாள்.

என் மூன்று மகன்களும் ஊத்தை அடையாமல் இருக்க வேண்டுமென்று அவளிடம் வாதிட்டேன். சரி என்று சம்மதம் வந்தது. மேலிருந்து பூக்கள் சொரிந்தன. இன்றுவரை அவர்கள் எல்லோரும் பரம சௌக்கியமாக இருக்கிறார்கள் என்று சொல்லப் பட்டது. அவர்களிடமிருந்து கையெழுத்து கிறுக்கிய ஓலை வந்திருக்கிறது. அவர்களிடமிருந்து பாத்திரங்களும், பண்டங் களும், மரப்பெட்டிகளும், பொற் கழஞ்சுகளும், செப்புக் காசு களும் வந்திருக்கின்றன. இப்படி ஒரு துர்க்கை சிலை இருக் கிறது என்று சொன்னதும் நான் இங்குள்ள கோயில்களில் ஏதேனும் ஐம்பொன் சிலை கிடைத்தால் அதை எடுத்து வந்து உங்களுக்கு அனுப்புகிறேன். அரசரிடம் கேட்டிருக்கிறேன் என்று ஓலையில் எழுதியிருக்கிறார்கள். கீறல் அவருடையது. எழுத்து யாருடையதோ தெரியவில்லை. ஆனால் செய்தி இதுதான். நாங்கள் ஒரு ஐம்பொன் சிலை இந்த கோவிலுக்கு கொடுப் பதற்காக வேண்டிக் கொண்டிருக்கிறோம் என்று சொல்ல, அந்த குடும்பத்திற்கு மிகப் பெரிய மரியாதை இருந்தது.

துங்கபத்ரை தாண்டி படிப்படியாக மான்யகேடம் நோக்கி சோழதேசப் படைகள் நகர்ந்தன. நடுவே தென்பட்ட அத்தனை ஊர்களையும் இடதும் வலதுமாக அலைந்து பெரும்பரப்பில் சூறையாடின. மறுபடியும் ஒன்று குவிந்து மான்ய கேடத்தை தாக்குவதற்கு தயாராக இருந்தன. எந்த ஊரிலும், எந்த வீடும் உருப்படியாக நிற்கவில்லை. எந்த குடும்பமும் ஒன்றாக

வாழவில்லை. ஆண்களை சவுக்கால் அடித்தும், பெண்களை கன்னங்களில் அறைந்தும், குழந்தைகளை எட்டி உதைத்தும் சோழ வீரர்கள் தங்கள் கோபத்தை தீர்த்துக் கொண்டார்கள். விஷ அம்புகளா எய்கிறீர்கள் என்று சொல்லி படையில் வில் வைத்த வீரர்களையெல்லாம் பின்னங்கைகள் கட்டி பிரம்பால் அடித்து கொன்றார்கள். மிகக் கொடூரமான தாக்குதல், திரும்பத் திரும்ப எல்லா ஊர்களிலும் சோழப் படையினரால் நிறைவேற்றப் பட்டது. ஒரு பாத்திரம் கூட இருக்கக்கூடாது. ஒரு சொம்பு கூட இருக்கக்கூடாது. ஒரு உலக்கை கூட இருக்கக்கூடாது. அத்தனையும் சோழ மக்களுக்கே சொந்தம் என்று சொல்லி, அவர்களிட மிருந்தே வண்டி பிடுங்கி, அவர்களிடமிருந்தே மாடுகள் பிடுங்கி அவர்களிடமிருந்த சாமான்களை ஏற்றி சோழ வீரர்கள் புடை சூழ அவர்கள் ஊருக்கு அனுப்பினார்கள். கத்தை கத்தையாக ஓலைகள் எல்லா ஊர்களுக்கும் அனுப்பப்பட்டன. 'வெற்றி வெற்றி வெற்றி' என்று சோழதேசம் முழங்கியது. 'போன திசையெல்லாம் வெற்றி. இராஜேந்திர சோழருக்கு பெரும் வெற்றி' என்று பல ஓலைகளில் எழுதப்பட்டிருந்தது.

சோழ தேசம் இறும்பூது எய்தியது.

* * *

அத்யாயம் 62

கஜினி முகமது என்பது அவனுக்குப் பெயர். பாலைவன மாக இருந்த ஆப்கானிஸ்தானின் தலைநகரமாக காபூல் இருந்தது. அந்த காபூலுக்கு சற்று தொலைவே கஜினி என்றொரு ஊர் இருந்தது. அதில் பிறந்தவன்தான் இந்த முகமது. அடிமை யாக இருந்த அவன் தந்தை புஜ பலத்தினால் அரசாட்சியைக் கைப்பற்றி சிற்றரசனானான். கஜினி என்கிற தேசம் வாள் முனைக்கு கட்டுப்பட்டதாக இருந்தது. அவனுடைய மகன்தான் இந்த முகமது.

தந்தையின் வீரதீரச் செயல்கள் இளம் வயதிலேயே அவனுக்குச் சொல்லப்பட்டன. மற்றவர்களை அடிப்பது என்பது அவனுக்கு மிகப் பிடித்தமாக இருந்தது. எந்த மூங்கில் குச்சி யும் மரக்கட்டையும் அவனுக்கு வாளாகத்தான் காட்சியளித்தன. கொல்வதற்காகவே தான் பிறந்திருக்கிறோம் என்று அவனுக்குத் தோன்றியது. வாலிபனான பிறகு தந்தையை விட செயற்கரிய செயல்களை செய்ய வேண்டும் என்று அவன் தீர்மானித்தான்.

காபூல் உட்பட ஆப்கானிஸ்தான் மொத்தமுமே நீருக்கு தவியாய் தவித்த பாலைவனம். நல்ல வயல் வெளிகளோ உயர்ந்த கட்டிடங்களோ வற்றாத நதியோ அங்கு இல்லை. அது கடவுளால் சபிக்கப்பட்ட பூமியாக இருந்தது. அப்படித்தான் அவர்கள் எல்லோரும் நினைத்தார்கள். தென்கிழக்கு இந்துஸ் தானம் என்கிற ஒரு தேசம் இருக்கிறது. இமயமலையிலிருந்து பொங்கி வருகின்ற பல நதிகள் அந்த பூமியை செழிப்பாக்கு கின்றன. கண்ணுக்கெட்டிய வரையில் பச்சைதான். அந்தப் பச்சைதான் நமக்கு இல்லாமல் போயிற்று. நம் கொடி மட்டும் தான் பச்சை. நிலம் மொத்தமும் மணல். பச்சை வேண்டுமென்ற ஆசையால்தான் நமக்கு தூதர்களால் கொடி பச்சையாக கொடுக் கப்பட்டிருந்தது... எனவே, பசுமையை நோக்கி நகருவதுதான் சிறப்பான விஷயம்.

இது நம்முடைய பூமி தாய்நாடு. ஆனால், அந்த பச்சை நிறத்திலிருந்து விளைகிற அத்தனையும் நமக்கு வர வேண்டும். இது தொலைதூரப் பயணம். இருந்தாலென்ன. அங்கு போனாலும் சும்மா விடமாட்டார்கள். வலிமை மிகுந்த போர்வீரர்கள் இருக்கிறார்கள். பல அரசர்கள் இருக்கிறார்கள்.

அதனாலென்ன?

அவர்கள் மிகக் கடுமையாக போர் புரிபவர்கள். மிக உயர்ந்த கோட்டை கொத்தளங்கள் உண்டு. சுற்றி நின்றாலும் ஒரு வருடம் உள்ளுக்குள் அமர்ந்து தாக்கு பிடிப்பார்கள்.

அதனாலென்ன? அவர்கள் எல்லாவிதமான விஷயங்களையும் யூகித்து எல்லாமே தீர்க்கக் கூடியவை என்று தீர்மானம் பண்ணி கஜினியில் பிறந்த முகமதுவின் தலைமையில் தென்கிழக்காக நடந்தார்கள்.

அவர்கள் பயணம் வெற்றிகரமாக அமைய வேண்டும் இறைவா என்று தொழுதார்கள்.

ஆப்கானிஸ்தானை தாண்டிப் போகப் போக இந்துஸ்தானத்திற்கா... நானும் வருகிறேன்... நானும் வருகிறேன் என்று பல ஜாதி ஆப்கானிஸ்தானியர்களும் சூழ்ந்து கொண்டார்கள். அவர்களுக்குள் பிரிவினைகள் பல நூறு இருந்தன. ஆனால், இந்துஸ்தானத்தை தாக்குவதற்காக அவர்கள் விரைவில் ஒன்றுபட்டார்கள்.

நிறைய செல்வங்கள். நிறைய பெண்கள். நிறைய தானியங்கள். குடித்து மாளாத நீர் என்றெல்லாம் பேசிக் கொண்டு அவர்கள் உற்சாகமாக வந்தார்கள். இந்துஸ்தானத்தை கொள்ளையடிக்க, இன்னும் இறுக்கமாக நடக்கலானார்கள். சிந்து நதிக் கரையைத் தாண்டி சட்லஜ், ரவி, பியாஸ் எல்லாமும் தாண்டி அவர்கள் பஞ்சாப்புக்குள் நுழைந்தார்கள்.

இத்தனை நதிகளா.. இத்தனை வேகமா.. புரண்டு புரண்டு ஓடுகிறதே... எங்கோ யாரோ அடித்துத் துரத்துவது போல பெரிய குதிரைப்படை போல நதிகள் போகின்றனவே.. போகின்ற இடங்களிலெல்லாம் எத்தனை செழிப்பு.

அவர்கள் வியந்தார்கள். பஞ்சாப் முழுவதையும் கைக்கொள்ள வேண்டும் என்று துடித்தார்கள். உள்ளுக்குள் நுழைந்தார்கள்.

முகமது கஜினியை சிற்றரசர்கள் எதிர்க்க முயற்சித்து மிக பலவீன மாக தோற்றார்கள். ஆப்கானிஸ்தானத்தின் அரக்கத்தனமான வேகமான கொடூரம் மிக்க அந்தப் படையின் வலிவுக்கு முன்பு இந்துஸ்தானத்து சிற்றரசர்களால் சின்னச் சின்ன விஷயங்களால் பிளவுபட்ட இந்த மன்னர்களால் அவர்களை, வருபவர்களை எதிர்த்து தாக்க முடியவில்லை. அடிபணிந்தார்கள். அடிக்காதே... வேண்டுவதை எடுத்துக் கொண்டு போ என்று அரண்மனையை திறந்துவிட்டார்கள்.

பெண்டிர், பண்டாரங்கள் கொள்ளையடிக்கப்பட்டன. குதிரையிலும் ஒட்டகத்திலும் ஏற்ற முடியாத சுமையோடு பல மணி நேரம் போராடி சுமைகள் ஏற்றி அத்தனையையும் கஜினிக்குக் கொண்டு போனார்கள். அடுத்த வருடம் மறுபடியும் வந்தார்கள். ஒரு வருடத்திற்கு இரண்டு முறை வந்தார்கள். மழைக் காலம் தவிர மற்ற எல்லா நேரமும் நமக்கு படையெடுப்பு நேரம்தான் என்று சிந்தித்தார்கள். திரும்பத் திரும்ப பதினேழு முறைகள் கொள்ளையடித்தார்கள்.

இந்தப் பதினேழு முறை கொள்ளைகளுக்கும் நடுவே ஏற்பட்ட உயிர்பலிகள் ஆயிரக்கணக்கானவை. அவர்கள் செய்த சித்ரவதைகள் கணக்கில் அடங்காதவை.

''இந்த மன்னனை வெற்றி கொண்டோமா வா. அவனது தலைப்பாகையை தட்டிவிடு. கன்னத்தில் அடி. முதுகில் எட்டி உதை. மண்டியிடச் சொல். கைகளை நீட்டச் சொல். இரண்டு கைகளையும் நீட்டி, இனி இந்தக் கைகள் வாள் பிடிக்கக் கூடாது'' என்று சொல்லி ஒரே வீச்சில் நான்கு விரல்களையும் துண்டித்தார்கள்.

இரண்டு கைகளும் விரல்கள் இல்லாத வெறும் கட்டைகளாகக் கிடந்தன. இந்துஸ்தானம் வலியில் துடித்தது. அலறியது. கஜினி முகமது என்ற பெயர் கேட்டாலே நடுங்கியது.

(கஜினி முகமது தேவையில்லாது வெறியாட்டம் ஆடினான் என்று பல முஸ்லீம் சரித்திரத்து பேராசிரியர்கள் கஜினி முகமதுவை குறிப்பிடுகிறார்கள்.)

கஜினி ஒரு அரசனல்ல. கொலைவெறி பிடித்த கொள்ளைக்காரன். இந்துஸ்தானத்தில் கொள்ளையடித்து தன் ஊரை செல்வச்

செழிப்பாக்கினான். தாயாதி சண்டைகளில் ஈடுபட்டு ஒற்றுமை யில்லாத வடமேற்கு இந்துஸ்தானத்து அரசர்கள் செல்வாக்கு இழந்தார்கள். சித்ரவதைபட்டார்கள்.

இன்னும் கிழக்கு நோக்கி போக முடியுமா. உஜ்ஜைனி போகலாமா.

அவன் ஒவ்வொரு முறையும் தன்னுடைய படையெடுப்பை விஸ்தீரணப்படுத்தினான். இன்னும் உள்ளுக்குள் நுழைய ஆசைப் பட்டான். அப்பொழுது அவனுக்கொரு செய்தி வந்தது.

''போஜராஜனுக்குத் துணையாக தெற்கிலிருந்து ஒரு மன்னன் வந்திருக்கிறான். கருத்த மேனி. தடித்த உருவம். பெரிய கண்கள் அடர்ந்த முடி. அவனோடு ஒன்பதரை லட்சம் படை வீரர்கள் வந்திருக்கிறார்கள். நிறைய யானைகள் இருக்கின்றன. தேர்கள் இருக்கின்றன. குதிரைகள் இருக்கின்றன. அவனுடைய பெயர் ராஜேந்திரன்'' என்று சொல்லப்பட்டது.

''அவன் எதற்கு வந்திருக்கிறான். நாடு பிடிக்கவா.''

''இல்லை'' அவனுக்கு நாடு பிடிப்பதில் எண்ணமில்லை. ராஜேந்திரனுடைய எண்ணம் இங்கு வந்து கங்கை நீரை சுமந்துபோவது. அதற்கு எதிர்ப்பவர்களை வெட்டி வீழ்த்துவது. கொள்ளையடிப்பது.''

''அடடே... நமது ஆள்போல. நாம் செய்வதைத்தான் அவனும் செய்கிறான். அதைச் செய்யட்டும். ஆனால், ராஜேந் திரனை நாம் சந்திக்க வேண்டாம்.''

''ஏன்''

''ஒன்பதரை லட்சம் படைவீரர்கள். நாம் என்ன செய்ய முடியும். நாம் வெறும் இருபதாயிரம் பேர். கொள்ளைக்கூட்டம். ஒன்பது லட்சம் படைவீரர்களும் ஒழுக்கமாக ஒழுங்காக வரு கின்றனர். இதுவரை மத்திய பரத கண்டத்தில் மான்யகேடம் வந்து விட்டதாகச் சொல்கிறாய். மான்யகேடயத்திலிருந்து நாம் இருக்குமிடம் தொலைவா.''

''வெகு விரைவாக வந்துவிட முடியும். நான்கு நாட்கள் பயணத்தில் நம்மை தொட முடியும். நமக்கு அவனோடு சண்டை யிடுவது வேலையல்ல. போதும்.''

மான்யகேடயத்தில் கஜினியைப் பற்றி அரையன் ராஜராஜனுக்கு சொல்லப்பட்டது. அரையன் ராஜராஜன் ராஜேந்திரனுக்குத் தகவல் அனுப்பினார்.

கங்கே யாதவும், ஜெயசிம்மனும் இங்கேயில்லை. மான்யகேடத்திலிருந்து நகர்ந்து கல்யாணிக்குப் போய்விட்டார்கள். நாம் கல்யாணியை நோக்கி நகர்ந்தால் இன்னும் வடக்கே நகர தெளிவாக இருக்கிறார்கள். பராமரர்கள் காலில் விழுந்துவிட்டார்கள். நாம் இப்பொழுது பராமரர்களையும் எதிர்க்க வேண்டும்.

என்ன செய்வது. அது தவிர முகமது கஜினி என்கிற ஒருவன் நேர் வடக்கே உஜ்ஜைனி என்கிற ஊரை தாக்குவதற்காக வந்திருக்கிறான் என்று சொல்லப்படுகிறது. அதை நோக்கிப் போகலாமா.

அவன் இருபத்தைந்தாயிரம் வீரர்களுடன் மிகுந்த கோரங்களைச் செய்கிறான். இந்துக் கோயில்களை இடிக்கிறான். இந்துக்களை சித்தரவதை செய்கிறான். அவனை எதிர்க்கப் போகலாமா'' என்று ஆள் அனுப்பிக் கேட்க, 'திரும்பி வந்து விடு' என்று ராஜேந்திரன் சொன்னான்.

''நான் வடக்கே வந்து தாக்குகின்ற கொள்ளைக்காரனை நோக்கிப் போகவில்லை. கங்கையை நோக்கிப் போகிறோம். வா... இந்தப் பக்கம் வா. ஒருவேளை நம்மை நோக்கி அவன் வருவான் ஆயின், அவனை தகுந்த முறையில் தண்டிப்போம்.'' என்று சொல்ல மான்யகேடத்திலிருந்து அரையன் ராஜராஜன் திரும்பினான்.

கஜினி என்பவனைப் பற்றி ராஜேந்திர சோழனுக்கு தெள்ளத்தெளிவாக தெரிந்திருந்தது. விரல்களை வகிர்ந்து எடுப்பவன். பெண்களை எடுத்துக்கொண்டு செல்பவன். கோவில்களை இடித்து தங்கங்களை வாரிக் கொள்கிறவன். தங்கப் பாத்திரங்களாக தேடுபவன் என்று தெரிந்திருந்தது.

அப்படியானால் ஒன்று தெரிகிறது. கோசல தேசத்திலிருந்து வடக்கே போகப் போக எல்லா இடத்திலும், எல்லா மன்னர்களும் வெறும் குப்பைகளாக இருக்கிறார்கள் என்பது தெரிந்தது. அந்தக் குப்பையாக சோழதேசத்தை ஆக்க விடக் கூடாது. தாயாதி சண்டைகள் வரக்கூடாது. தாயாதிச் சண்டையை

கிளப்புகிறவன், இந்த மேலைச் சாளுக்கியம். இன்னும் கடுமை யாக தண்டிக்க வேண்டும். மான்யகேடத்தை எரியூட்டிவிடு. தகவல் அனுப்பினார்.

மான்யகேடம் அரையன்ராஜனால் எரியூட்டப்பட்டது. ஒரு சுவடும் நில்லாது உடைக்கப்பட்டன. ஊர் சுடுகாடாகப்பட்டது. அங்கிருந்து நகர்ந்து அவர் வேங்கியை நோக்கி வந்தார். வேங்கி யில் அரையன் ராஜராஜனும், ராஜேந்திரனும் சந்தித்து ஆரத் தழுவிக் கொண்டார்கள். அமைதியாக ஒரு மாதம் இருப்போம் என்று சொன்னார்கள். நன்றாக வீரர்களை ஓய்வெடுக்கச் சொன் னார்கள்.

முகமது கஜினியாக இருந்தாலும் சரி, ராஜேந்திர சோழனாக இருந்தாலும் சரி, வேறெந்த அரசனாக இருந்தாலும் சரி, போர் மறவர்கள் ஒரே விதம்தான். கொலைகாரர்கள் தான். வெட்டி வெட்டிக் கொன்று குத்தி பலபேர் உயிரைப் பறிக்கும் கொடூர மானவர்கள்தான். கடுமையானவர்கள்தான். அந்தக் கடுமையான கொடூரம், ஓய்வு நேரத்திலும் சும்மாயிருக்க விடாது. அடித்துக் கொள்ள எதுவும் இல்லையென்றால் தங்களுக்குள்ளேயே வெவ்வேறு பெயரிட்டு அழைத்துக்கொண்டு அடித்துக் கொள் வார்கள்.

இது ஆப்கானிஸ்தானத்து மண்ணிலும் இருந்தது. அயோத் தியிலும் இருந்தது. ஒட்ட தேசத்திலும் இருந்தது. சோழ தேசத் திலும் இருந்தது. வீரர்களுக்கு போர் இல்லாத காலங்களில் திணவெடுத்த வீரர்கள் தங்களுக்குள் சண்டை போட்டுக் கொள் வார்கள். போர் வெறியை தணிக்க முடியாது. சொந்த சகோதரர் கள் மீது பாய்வார்கள். இன வேறுபாடு சொல்லி குத்திக் கொல் வார்கள்.

சோழ தேசத்து மறவர்களிடையே தவிர்க்க முடியாத மறுபடியும் இணைக்க முடியாத ஒரு பிரிவு இருந்தது. இடங்கை வீரர்கள், வலங்கை வீரர்கள் என்று மறவர்கள் பிளவுபட்டு நின்றார்கள். இடதுபக்கமாக போய்த் தாக்குபவர்கள், வலதுபக்க மாக போய்த் தாக்குபவர்கள் என்று சொல்லப்பட்டாலும் அவர் களுடைய உணவுப் பழக்கங்களில், யுத்தப் பயிற்சிகளில் வேறு வேறுவிதமாக வழக்கங்கள் இருந்தன.

நீண்ட கொம்பில் சங்கிலி கோர்த்து சங்கிலியில் ஒரு உருண்டை கோர்த்து அந்த உருண்டையில் முற்களை பதிக்க வைத்து சுழற்றிச் சுழற்றி அடிக்க இடதுகையை சில வீரர்கள் பயன்படுத்தினார்கள். அதே ஆயுதத்தை வலதுகையில் அடித்து முதுகெலும்பை உடைப்பதற்காக சில வீரர்கள் பயன்படுத்தி னார்கள். இடங்கை வீரர்கள் பலபேர் இடதுகையால் உண்ணும் வழக்கத்தை கொண்டிருந்தார்கள். இடது கையை தங்கள் பயிற்சி களை செய்யும் விஷயமாக வைத்துக் கொண்டிருந்தார்கள். வலதுகை வீரர்கள் இடது கையால் சாப்பிடும் வழக்கத்தைப் பார்த்து தலையில் அடித்துக் கொள்வார்கள். இடதுகை வீரர் களோ, ''வலது கையால மூக்கை நோண்ட மாட்டீங்களோ'' என்று கேட்பார்கள்.

அவனுக்குப் பெயர் கந்தமாறன். இடங்கை வீரன். அரையன் ராஜராஜனோடு காஞ்சிபுரத்திலிருந்து கிளம்பி கிழக்குக் கடற் கரை ஓரமாக நடந்து வந்து, உத்தமசோழ மிலாடுடையார், இராஜராஜ பிரம்மராயர் மரணம் பார்த்து அங்கிருந்து வேங்கி போய் வேங்கியைச் சூறையாடி அங்கு கட்டுக்கோப்பான அரசியல் நிலைமை ஏற்படுத்தியதில் அவனுக்கு பெரும் பங்கு உண்டு. ஒரு வீரனாக அவனுடைய வேலைகளை மிகச் சரிவர செய்ததால் அவனுடைய உபதளபதி அவனைப் பாராட்டினான்.

இரவு ரோந்துப் பணியில் ஈடுபட்டபோது சில பெண்கள் ஒரு மாளிகைக்குள் அடைபட்டிருப்பது தெரிந்தது. அவன் ஓடிப் போய் முனகல் சத்தம் கேட்டு கதவை உடைத்துத் திறந்தான்.

அவர்கள் பயந்துபோய் உள்ளுக்குள் இருந்தார்கள். அவர் களில் பலபேர் தேவரடியார்கள். கன்னிகைகள், பொதுமகளிர், அவர்கள் எல்லோரையும் வெளியே கொண்டு வந்து எதற்கு அடைபட்டிருக்கிறீர்கள். உங்களை கொலை செய்யவா நாங்கள் வேங்கிக்கு வந்திருக்கிறோம் என்று சொல்லி ஆசுவாசப்படுத்தி குடிக்க நீர் கொடுத்து படுக்க இடம் கொடுத்து உண்ண உணவு கொடுத்து ஆறுதல்படுத்தினான். உபதளபதிகளுக்கு செய்தி சொன்னான். உபதளபதிகள் மாராயர்களிடம் பேசினார்கள். மாராயர்கள் அரையன் ராஜராஜனிடம் பேசினார்கள்.

''யார் உடைத்தது''

உடைத்த கந்தமாறன் முன்பு போய் நின்றான்.

''எப்படித் தெரிந்தது உனக்கு''

''முனகல் சத்தம் கேட்டது. பெரிய மனித நெடி வீசியது. மனிதர்கள் ஒன்றாக இருக்கும்போது அந்த இடத்தில் தனி யான வாசனை. ஒரு வெப்ப வாசனை வீசும். அந்த வாசனை அங்கு அதிகம் இருந்தது. இவ்வளவு மனிதர்கள் இங்கு இருக்கக் காரணமென்ன என்று மெல்ல இரண்டு அடிகள் நடந்து வந்த போது முனகல் சத்தமும் அழுகை சத்தமும் கேட்டது. கேட்ட இடத்தை உற்றுப் பார்க்க அங்கு கதவு இருப்பது தெரிந்தது. அந்தக் கதவை உடைத்து நான் வெளியே இவர்களை இழுத்து வந்தேன். இன்னும் சில மணிநேரம் விட்டிருந்தால் செத்துப் போயிருப்பார்கள். இன்னும் இரண்டு மூன்று பேர்கள் இன்னமும் நல்ல நிலையை அடையவில்லை. அப்படித்தான் இருக்கிறார் கள்'' என்று சொல்ல அவனைப் பாராட்டினான்.

''என்னமோ தெரியவில்லை என்று விடாதிருந்தாயே, எத்தனை உயிர்களை காப்பாற்றி இருக்கிறாய்'' என்று அவனுக்கு தனித்த கேயூரம் பரிசளித்தார். அவன் சந்தோஷமானான்.

''அவரவர் வீடுகளுக்குப் போயிருங்கள். உங்களை யாரும் எந்தக் காரணம் கொண்டும் தொந்தரவு செய்ய மாட்டார்கள். உங்களுக்கு விருப்பமிருப்பின் சோழ வீரர்களோடு கூடலாம். இல்லையெனில் இல்லையென்று சொல்லிவிடலாம். ஒரு சோழ வீரன் கூட உங்களை அத்து மீற மாட்டான்'' என்று அவர்களுக்கு அரையன் இராஜராஜன் சத்தியம் செய்தார்.

அந்தப் பெண்கள் தெருவில் வந்து உலாவினார்கள். பரஸ் பரம் தங்கள் மனநிலையை பரிமாறிக் கொண்டார்கள். சோழ வீரர்கள் வெறுமே வேடிக்கைப் பார்ப்பதைப் பார்த்து அவர் களும் சிரித்தார்கள். நடனம் தெரிந்தவர்கள் நாளை இந்த இடத் தில் நடனம் இருக்கிறது என்று சொல்லி அழைத்தார்கள். நாடகம் போட்டார்கள். அவர்களை சோழ வீரர்கள் ஆவலோடு பார்த் தார்கள். சில சோழவீரர்களை பொது மகளிர் கூடலுக்கு அழைத் தார்கள். சோழவீரர்கள் அங்கு போய் திளைத்துவிட்டு வந்தார்கள்.

இடங்கை வீரன் கந்தமாறன் ஒரு பெண்மணியைப் பார்த் தான். அவள் நடுத்தர உயரமாக பெரிய கண்களாக கருப்பு உதடு களாக கொழுத்த கன்னங்களாக திடமான உருவமாக இருந்தாள்.

அவள் பெயர் செஞ்சுலட்சுமி. அவள் தேவரடியார், கோவிலுக்கு தன்னை ஒப்புக் கொடுத்தவள். கோவிலை சுத்தம் செய்பவள். அடுத்தடுத்து கோவிலுக்கு என்ன செய்ய வேண்டுமென்று தெள்ளத் தெளிவாகத் தெரிந்தவள். அவளுக்கு பஞ்சாங்கம் பார்க்கத் தெரியும் ஓலை பார்த்தபடி சொல்லத் தெரியும். கோவிலில் என்ன அலங்காரம் எப்படிச் செய்ய வேண்டுமென்று தெரியும். அவள் விரைவாக செயல்படுபவளாக, தெளிவாகப் பேசுபவளாக இருந்தாள். பயமின்றிச் சிரித்தாள். அவளுக்கு அவனைப் பிடித்திருந்தது. அவனுக்கும் அவளை பிடித்திருந்தது.

''நீர் தாமதித்திருந்தால், நீர் கதவை உடைக்காமல் இருந்திருந்தால் நாங்கள் நிச்சயம் செத்துப் போயிருப்போம். யாரோ வருவார்கள். கதவை உடைப்பார்கள். கதவை இடிப்பார்கள் என்று தெரிந்து வாசற்படியிலேயே காத்திருந்தோம். எங்களை கதவைச் சாற்றி தாழிட்டது மகா கொடுமை. நீங்கள் பத்திரமாக இருக்க தாழ் போடுகிறேன் என்று சொன்னான். ஆனால் அது சாவுக்கிடங்கு என்று அவனுக்குத் தெரியாது போயிற்று. ஒருவேளை மேலைச் சாளுக்கியத்து வீரர்கள் திட்டமிட்டு, ''நீங்கள் செத்துப்போங்கள்' என்று சொல்வதற்காகவே அப்படிச் செய்தார்களோ என்று தோன்றியது. ஆனால், அந்தக் கதவை இவளால் அசைக்கக் கூட முடியவில்லை. உடைத்து நீர் இழுத்தது எங்கள் உயிரைக் காப்பாற்றத்தான். நீர் செய்த மகா காரியத்திற்கு அத்தனை பேரும் உங்கள் முன்பு மண்டியிட வேண்டும். இவர்களுக்கு உங்கள் முன்பு மண்டியிடத் தெரியவில்லை. ஆனால், நான் மண்டியிடுகிறேன்''

அவள் விழுந்து வணங்கினாள். அவன் சந்தோஷமானான்.

அவனுக்கு திருமணமாகியிருந்தது. குழந்தைகள் இருந்தன.

''அதனாலென்ன என்னைத் திருமணம் செய்து கொள்கிறாயா'' என்று கேட்டான்.

''திருமணமா அல்லது வெறுமே உறவாடவா.''

அவள் மறுபடியும் கேட்டாள்.

''இல்லை. திருமணம். எனக்காகவே நீ பிறந்திருக்கிறாய் என்று தோன்றுகிறது. நான் உன்னை சோழ தேசத்திற்கு அழைத்துப் போகப் போகிறேன். அங்கே என் மனைவிக்கு

அறிமுகப்படுத்தப் போகிறேன். உன்னைத் தனியே ஒரு வீட்டில் வைக்கப் போகிறேன்'' என்று சொன்னான்.

''உண்மையாகவா''

அவள் சந்தேகப்பட்டாள்.

''சத்தியமாக''.

அவன் தலையில் கைவைத்தான்.

தன்னுடைய எண்ணத்தை நண்பர்களிடம் சொன்னான். உபதளபதியிடம் பேசிவிடு என்று அவர்கள் சொன்னார்கள். உபதளபதியிடம் சொன்னான். உபதளபதி மாராயருக்குச் சொல்ல, கீழைச் சாளுக்கியப் பெண் தேவரடியார் தஞ்சைக்கு குடிபெயரப் போகிறாள். இவனுக்குத் துணையாக வரப்போகிறாள் என்று சொல்ல அவர்கள் இருவரையும் சந்தித்து மாராயரிடம் பேசி சரியென்று சம்மதம் தெரிவித்தார்கள்.

ஓலை நறுக்கில் திருமணம் நடத்தலாம் என்று எழுதிக் கொடுத்தார்கள். அந்த திருமண ஓலையை வைத்துக் கொண்டு அவன் அந்தணர்களிடம் போனான். அந்தணர்கள் சந்தோஷ மாக வரவேற்றார்கள். அவன் கையிலிருந்த கழஞ்சுகளை நல்ல விதமாக திருமணத்திற்கு செலவழித்தான். எல்லோருக்கும் உணவளித்தான். மற்ற தேவரடியாரும் சோழப்படை வீரர்களும் அந்த விருந்திலே கலந்து கொண்டார்கள். அந்தணர்கள் விமரிசை யாக திருமணம் செய்து வைத்தார்கள். அவன் திருமணம் பற்றி சோழப்படையில் தனியான பேச்சு இருந்தது.

அவன் போதும் போதும் என்கிறவரை அவளோடு சல்லா பித்தான். கீழைச்சாளுக்கியத்து வலிமைமிக்க பெண்ணாக அவள் இருந்தாள். ஒரு ஆணை எப்படியெல்லாம் சந்தோஷப்படுத்த முடியும் என்று அவளுக்கு தெரிந்திருந்தது. அவனை சொக்க வைத்தாள்.

அவர்கள் இருவரும் இணைபிரியாது க்ரெளஞ்ச பட்சிகள் போல சுற்றிச் சுற்றி வந்தார்கள். அவர்களின் காதல் பற்றி ஊர் சந்தோஷமாக கேலி செய்தது.

வடக்கிலே இருந்த படை மெல்ல வடகிழக்கே வந்தது. மான்ய கேடத்தை எரியூட்டி பலபேரை நெருப்பில் தூக்கிப்

போட்டுக் கொன்று அங்குள்ள குதிரைகளையும் யானைகளை யும் ஓட்டிக்கொண்டு வந்தது. வீடுவீடாகப் புகுந்து அத்தனை உலோகங்களையும் அள்ளிக்கொண்டு வந்தது. பெண்டிர்களை இழுத்து வந்து பங்கு போட்டுக் கொண்டது.

வலங்கை வீரர்கள் வெறித்தனமாக் சண்டையிட்டார்கள். மான்யகேடத்தை சுற்றிச் சுற்றி வந்து தாக்கினார்கள்.

''போவோம். போய் ஜெயசிம்மனை கொல்லுவோம். கங்கே யாதவை துண்டாடுவோம்'' என்று அரையன் ராஜராஜ னிடம் மன்றாடினார்கள்.

அரையன் ராஜராஜன் முடியாது என்று சொல்லி அவர்களை சாந்தப்படுத்தி திருப்பி அனுப்பினார். இன்னும் யுத்தம் முடிய வில்லை என்று அவர்களுக்குத் தெரிந்தது. எனவே, ஜெயசிம் மனை கங்கே யாதவை பிடிக்க முடியாத கோபத்தை மான்ய கேடத்தின் மீது தீர்த்துக் கொண்டார்கள். அங்குள்ள மக்களை பழிவாங்கினார்கள்.

பெண்கள் சிதிலப்பட்டார்கள். சீரழிக்கப்பட்டார்கள்.

யுத்தம் என்பது வெறும் அம்பு விடுதல், வேல் எறிதல் என்பது மட்டுமல்ல. ஒரு ஊரை மொத்தமாக சர்வநாசம் செய்வது தான் யுத்தத்தினுடைய முக்கியமான குறிக்கோள். மறுபடியும் பல தலைமுறைகளுக்கு தலையெடுக்கக் கூடாது என்பதுதான் அங்கே எழுதப்படாத விதி.

மான்யகேடயத்தை நசுக்கிய வீரர்கள் விதம் விதமாய் பெண்களை சுகித்த வீரர்கள் பெரும் பொருளோடு திரும்பி வந்த வீரர்கள் தங்களுக்கென்று தனியாக பொற்கழஞ்சுகளை யும் ஆபரணங்களையும் பொருட்களையும் தனித்த குதிரை களையும் போட்டு உடன் அழைத்து வந்த வீரர்கள் வேங்கியை நெருங்கினர். பெரும் கூச்சலிட்டார்கள். ராஜேந்திர சோழனை நோக்கி வணங்கினார்கள்.

''ஜெயித்து விட்டோம்... மான்யகேடத்தை தீய்த்து விட் டோம்'' என்று சொல்ல, ராஜேந்திரசோழன் அவர்களை வாழ்த் தினார். வரவேற்றார். அவர்களுக்கு விருந்து கொடுத்தார். மிகுந்த திமிரோடும் அலட்சியத்தோடும் மதுகுடித்த வெறியோடு அவர்கள் கூக்குரலிட்டார்கள்.

வேங்கி பெரிய சந்தைக் கடையாய் மாறியது.

''குடிச்சுப் போட்டாச்சு. சோறு தின்னாச்சு. இப்போ பொட்டச்சி வேணுமடா. பத்து நாள் பொட்டச்சியோடதானே இருந்தேன். பொட்டாச்சி வேணுமடா''

அவன் எழுந்திருந்தான்.

அவன் வலங்கை வீரன். மீன்சுருட்டியைச் சேர்ந்தவன் அவனுக்குக் கண்டன் பரமன் என்பது பெயர். பரமா... பரமா என்று அவனை நண்பர்கள் அழைத்தார்கள்.

பயம் என்பதே பரமனுக்கு இல்லை. அவன் பரம்பரைக்கே இல்லை. மீன்சுருட்டி ஏரிப்பாசனம் உடையது. மீன்சுருட்டிக்கு இடையே இருக்கின்ற உடையார் பாளையத்திலிருந்து தானியங்கள் மீன்சுருட்டிக்கு வரும். பெரிய சந்தை இருக்கும். தொண்டை நாட்டுக்கும் சோழ தேசத்திற்கும் போகும் வழி என்பதால் மீன்சுருட்டியில் நீண்ட சந்தை இருந்தது. அந்தச் சந்தையில் விதம்விதமான பொருட்கள் விற்கப்பட்டன. ஜெயங்கொண்டத்திற்கு பக்கத்திலே மிகப்பெரிய மாளிகையை ராஜேந்திரசோழன் எடுக்கிறார், கோவில் கட்டுகிறார் என்று தெரிந்ததும் அந்தச் சந்தைக்கு மிகப்பெரிய மரியாதை ஏற்பட்டது. அந்தச் சந்தையைச் சுற்றியுள்ள இடங்களெல்லாம் கல்கட்டிடங்கள் ஏற்பட்டன. பெரிய நகரம் வந்தது.

மீன்சுருட்டி கிராமத்திலிருந்து நகரமாக மாறியது.

அந்த நகரத்தில் அவன் வீட்டிற்கு கோட்டை வீடு என்று பெயர். பதினாறு தலைமுறைகளாக அந்த வீட்டிலுள்ள எல்லா தலைவர்களும் போரிலேயே மரணமடைந்திருக்கிறார்கள். போரில் மரணமடைவதே, எங்கேனும் தகனப்பட்டு அஸ்திக் கலசமாக வருவதே அவர்கள் வழக்கமாக இருந்தது.

இவன் போருக்குப் போகிறேன் என்று சொன்னதும் அவனிடம் சொம்பு கொடுத்து அனுப்பினார்கள். அந்த பித்தளைச் சொம்பில் ஒருவேளை அவன் இறந்துவிட்டால் தகனம் செய்து அதை அனுப்பும்படி அவனைச் சுற்றியுள்ள வீரர்களிடம் கேட்டுக் கொண்டார்கள். அவன் உயிரோடு திரும்புவான் என்று சொல்ல திரும்பினால் என்ன, திரும்பாவிட்டால் என்ன, ஜெயிப்பதுதானடா

முக்கியம். வெற்றிதானடா எனது குறிக்கோள் என்று அவன் உரக்கக் கூவினான்.

அவன் பேச்சு உரத்துத்தான் இருக்கும். அவன் செய்கை அதிரடியாகத்தான் இருக்கும். அவனுடைய நடவடிக்கைகள் எல்லோரையும் உதாசீனப்படுத்துவது போல இருக்கும். உப தளபதிகளெல்லாம் நேராக நின்று பார்க்கமாட்டான். என்ன வேண்டும் என்று தலையசைத்துக் கேட்பான். உபதளபதிக்கு மேலே இருக்கின்ற தளபதியைப் பார்த்து ஐயா... வணக்கம் என்று அறைந்து கைகூப்புவான். குனியமாட்டான். அதற்கு மேலேயுள்ள மாராயர்களை சற்று குனிந்து வணங்குவான். அவன் ராஜேந்திர சோழனைத் தவிர வேறு யார் காலிலும் விழுந்து வணங்கியதில்லை. வணங்கவும் மாட்டான்.

ராஜேந்திரன் வழங்கிய மதுவை அருந்தி மிகவும் போதையான ஒரு நேரத்தில் மீன்சுருட்டியைச் சேர்ந்த கண்டன் பரமன் உரத்த குரலில் கூவினான். அதற்கு எந்த அர்த்தமுமில்லை. வேட்டியை வழித்துக் கொண்டான்.

''அடேய்... பொட்டச்சி வேணுமடா. கள்ளு குடிச்சாச்சு. கறி தின்னாச்சு. இப்போ பொட்டச்சி வேணும். பத்து நாள் பொட்டச்சியோடதானே இருந்தேன். இப்போவும் ராத்திரியானா பொட்டச்சி கேட்குது.''

அவன் தெருவில் அலைந்தான். அவர்கள் இரண்டு பேரும் கோவிலுக்குப் போய் திரும்பியிருந்தார்கள்.

கந்தமாறனும் செஞ்சுலட்சுமியும் ஒரு நாழிகைக்கும் மேல் கோவிலில் உட்கார்ந்தார்கள். காசு கொடுத்து சர்க்கரைப் பொங்கல் வாங்கிச் சாப்பிட்டார்கள். இன்னும் ஒரு பொட்டலம் வேண்டுமென்று இன்னொரு பொட்டலத்தையும் வாங்கிச் சாப்பிட்டார்கள்.

அவளுக்கு துர்சொப்பனங்கள் வந்தன. அதனால் கோவிலுக்கு வந்து எதுவும் பலிக்கக்கூடாது என்று வேண்டுதலுக்காக வந்திருந்தாள். அவளைச் சமாதானப்படுத்தும் விதமாக அவன் வந்திருந்தான்.

''என் மனைவியைப் பற்றி எதற்கு பயப்படுகிறாய். அவள் மிக நல்லவள். அவளுக்கு நான் எப்பேர்பட்ட வீரன் என்று

தெரியும். என் தந்தை. என் தந்தைக்குத் தந்தையெல்லாம் ஒன்றுக்கு மேற்பட்ட பெண்களோடுதான் வாழ்ந்தார்கள். நானும் அவ்விதமே. சுமுகமாக வாழ என் வீடு பழக்கப்பட்டிருக்கிறது. எனவே, கவலையே வேண்டாம்'' என்று ஆறுதல் சொன்னாள்.

அவளுக்கு அவன் மனைவியின் மீது எந்த சந்தேகமும் இல்லை. ஏதோ ஒன்று குறுக்கே தடுக்கிறது என்று எண்ணி னாள். என்ன என்று யோசித்தாள். ஏனெனில், அவள் தாயோ, அவள் தாயுக்குத் தாயோ யாரும் சாதாரணமாக இறந்ததில்லை. ஏதேனும் ஒரு விபத்தில், சண்டையில் அவர்கள் இறந்து போய் இருக்கிறார்கள். தனக்கும் அப்படியே வருமோ என்று அவள் பயந்தாள். வேண்டிக்கொண்டாள். வராதிருக்க வேண்டுமென்று இறைவனை வணங்கினான். அவனிடம் இதையெல்லாம் சொல் லாமல் என்ன செய்வது ஏதோ கவலையாக இருக்கிறது என்று மட்டும் சொன்னாள்.

அவன் விதம்விதமாக அவளைத் தேற்றினான். இரவு அவர்கள் திரும்ப நேரமாயிற்று. குளிர்காற்று வீசியது. பகல் நேர வெப்பம் முற்றிலும் குறைந்து மேலே போர்த்திக் கொண் டால் நல்லது என்பதுபோல இருந்தது.

அவன் மேல்போர்வை கொண்டு வரவில்லை. அவள் தன்னுடைய மேலாடையை எடுத்து அவனிடம் கொடுத்தாள். அவனுக்கு அது சிரிப்பாக இருந்தது. அவள் வெறும் கச்சையும் இடுப்புப் பாவாடையுமாக இருந்தாள். அவளுடைய உடம்பி னுடைய மாநிறம் வெளிச்சத்தில் ஒளி வீசியது. அவன் அவளை அணைத்தபடி தெருவில் நடந்து வந்தான். தெருவோரம் ஒரு திண்ணையில் சாய்ந்திருந்த கண்டன் பரமனுக்கு அந்தக் காட்சி தென்பட்டது.

''அடேயப்பா... எவ்வளவு பெரிய இடுப்பு, எவ்வளவு பெரிய தொடை, எத்தனை பெரிய முலை'' என்று அவளை மாமிசமாகப் பார்த்தான். எழுந்து வந்து நின்றான்.

வாளை சட்டென்று உருவி அவனுக்கு முன் நீட்டினான்.

''யார் நீ கீழைச் சாளுக்கியமா'' என்று கேட்க இல்லை சோழ தேசம் அவன் கேயூரம் காட்டினான்.

''அதனாலென்ன. காசு கொடுத்து வாங்கிப் போகிறாயா. அல்லது இலவசமாக தள்ளிப் போகிறாயா'' என்று அவனைப் பார்த்துக் கேட்டான்.

''இவள் என் மனைவி.''

''அடேய்... போடா கீழைச் சாளுக்கியத்தில் உனக்கு மனைவி ஏது. உன் மனைவி வேறெங்கேயாவது சோழ தேசத்தில் இருப்பாள். இந்த இடத்தில் போய் மனைவி என்று சொல்லிக் கொண்டு. இவள் தேவரடியார் தானே. கழுத்தில் பொட்டு கட்டி யிருக்கிறாளே. தோளிலே சூல இலச்சினை இருக்கிறதே. தேவ ரடியார்தானே.''

சட்டென்று வாளை உறையில் போட்டு அவளை இழுத்து அணைத்துக் கொண்டான். அவள் திமிறினாள்.

''விடுங்கள். குடித்திருக்கிறீர்கள். விடுங்கள் என்னை'' அவள் அவனைத் தள்ளினாள்.

கந்தமாறன் இழுக்க இழுக்க அவன் பிடி இறுகியது. அவ ளுடைய பிருஷ்டத்தை கொத்தாகப் பிடித்தான். இன்னும் மோச மாக நடந்து கொண்டான். அவள் அலறினாள். வெளியிலிருந்த வீரர்கள் ஓடிவந்தார்கள்.

''விடுங்கள். அவர்கள் இரண்டு பேரும் கணவர் மனைவி யர்.''

''என்னடா இது. கீழைச் சாளுக்கியத்திற்கும் மேலைச் சாளுக்கியத்திற்கும் எப்போது கல்யாணமாயிற்று. இவள் தேவ ரடியார்தானே. தோளில் சூல இலச்சினை இருக்கிறது. கழுத் திலே பொட்டு இருக்கிறது. தேவரடியார் எல்லோருக்கும் சொந்தம். யார் வேண்டுமானாலும் சுகிக்கலாம். வாடி....

அவன் அவளை இறுக்கினான். பிருஷ்டத்தை அழுத்தி நெறித்தான். அவள் வலியில் துடித்தாள்.

கந்தன்மாறன் தன்னுடைய முழு பலத்தை கொண்டு அவன் கழுத்தை அழுத்தி முகத்தைத் தூக்கி தனியாளாக கொண்டு போய் வேகமாக வெளியே தள்ளினான். தொலைதூரம் போய் கண்டன் பரமன் சுருண்டு விழுந்தான்.

தன்னுடைய போர்வையைக் கழற்றி அவளுக்குப் போட்டு விட்டு, 'வா போகலாம்' என்று அவளை அணைத்தபடி நடந்தான். அவளின் உடம்பு நடுங்கிக் கொண்டிருந்தது. விழுந்தவன் எழுந்திருக்க நேரமாயிற்று. எழுந்து தள்ளாடினான். சட்டென்று வாளை உருவினான். எங்கே... எங்கே... என்று வாளை வீசினான். வீரர்கள் நகர்ந்து கொண்டார்கள்.

''முட்டாளே... அவர்கள் போய் நாழியாயிற்று. கள் அருந்தினால் கண்மண் தெரியாதோ. எருமை மாடு போல நடந்து கொள்கிறாயே'' என்று சீறினார்கள்.

சிறியவர்களை நோக்கி வேகமாக வாளை வீச, அவர்கள் நகர்ந்து கொண்டார்கள். பளீர்... பளீர்.. என்று வாட்கள் மோதிக் கொண்டன. கண்டன் பரமனுடைய வாள்வீச்சு வேகமாக இருந்தது. சுற்றிலும் அவனை வீரர்கள் சூழ்ந்து கொண்டார்கள். இடுப்பிலே பிரம்பால் அடித்தார்கள். அவன் திரும்பினான். இன்னொருவன் அடித்தான். அவன் திரும்ப வேறொருவன் அடித்தான்.

''ஜாக்கிரதை பிரம்பாலேயே அடித்துச் சாகடிப்போம். இந்தக் கள் குடிக்கும் வேலையெல்லாம் வேறெங்கேனும் வைத்துக் கொள். ஊர் முழுவதம் நாசம் செய்வதற்குப் புறப்பட்டு இப்பொழுது உன் ஊரையே நாசம் செய்கிறாயா. இது வேங்கி. புரிந்துகொள்ளடா முட்டாள்'' என்று சீறினார்கள்.

அவன் தயங்கினான். எங்கே... எங்கே.. என்று அவனைத் தேடினான். உடம்பெல்லாம் அடிபட்ட வலி எரிந்தது. பல்லைக் கடித்துக் கொண்டான். திபுதிபுவென்று அவன் போன திசையை நோக்கிப் போனான்.

அவர்கள் வீட்டின் படியேறினார்கள்.

''நீ... மச்சுக்குள் போ. நான் வருகிறேன்.'' அவளை அவன் வீட்டிற்கு மேலே போகச் சொன்னான். வாசற்படியில் நின்று கொண்டான்.

தொலைதூரம் அவன் கொலைவெறியோடு வாள் வீசி வருவது தெரிந்தது. இறங்கி நின்றான். துணியை இறுக்கி கட்டிக் கொண்டான். அவள் முதல் மச்சில் நின்றபடி அவனை வேடிக்கை பார்த்தாள்.

இடங்கை வீரனான கந்தமாறனிடம் வேல் இருந்தது. வலங்கை வீரனான மீன்சுருட்டி கண்டன் பரமனிடம் நீண்ட கத்தி இருந்தது. இரண்டு பேரும் எதிருக்கெதிராக நின்றார்கள்.

''அவள் எனக்கு வேண்டும். தருவாயா, மாட்டாயா.''

''அவள் தருவதற்குரிய பொருளல்ல. என் மனைவி. என் மனைவியை கொடு என்று கேட்டால் எவனாயினும் பல்லை உடைப்பேன்.''

அவன் நிதானமாகச் சொன்னான்.

''குடித்திருக்கிறீர்கள். போங்கள். விடியலில் பார்த்துக் கொள்ளலாம். உங்களுக்கு புத்தி பேதலித்துவிட்டது.''

''எனக்கு அந்தப் பெண் வேண்டும் அவளுடைய பிருஷ்டம் எவ்வளவு அழகாக இருக்கிறது. அவள் அணைப்பு எவ்வளவு சுகமாக இருக்கிறது. எனக்கு அந்தப் பெண் வேண்டும்.''

அவன் முரட்டுத்தனமாகக் கத்தினான்.

''போய்விடுங்கள். இல்லையெனில் அடிப்பேன்.''

''அடிப்பாயா. அடி பார்க்கலாம்.''

அவன் வாளை வேகமாக வீசினான். வேலால் தடுக்கப் பட்டது. மறுபடியும் வீசினான். மறுபடியும் வீசினான். மறுபடியும் தடுக்கப்பட்டது. மறுபடியும் வாள் சுழற்றப்பட்டு தரையில் போடப்பட்டது. ஓங்கி அடிக்கப்பட்டது. வாள் கையிலிருந்து தொலைதூரத்தில் போய் விழுந்தது.

''நெஞ்சில் குத்திக் கொன்றுவிடுவேன். இன்னும் இரண்டு நொடிகளில் உங்களை பிணமாக்கிவிடுவேன். சோழ வீரனை சோழ வீரனே தாக்குவதில் எனக்கு உடன்பாடு இல்லை. போய் விடுங்கள்.''

அவன் எச்சரிக்க மேலிருந்து அவள் கைகொட்டிச் சிரித்தாள். அவள் சிரிப்பு கண்டன் பரமனின் காதுகளில் விழுந்தது. அவன் திகைத்தான். பின்னடைந்தான். சட்டென்று திரும்பி நடந்தான். பரமன் நடப்பதைப் பார்த்து கந்தன் மாறன் மச்சுப்படிக்கு ஏற முயற்சிக்கும்போது அவன் வேகமாக வந்தான். இடுப்பில் சொருகியிருந்த கட்டாரியால் சதக்கென்று முதுகில் குத்தினான். குத்திய கட்டாரி வயிற்றின் வழியாக வெளியே வந்தது. வேலை

அவன் தூக்குவதற்கு முன் கழுத்தில் சொருகினான். மறுபடியும் எழுந்து தள்ளாடியபோது மண்டையிலே அடித்தான். மீண்டும் இதயத்தில் தன் கட்டாரியை செலுத்தினான்.

அதே இடத்தில் கந்தன் மாறன் இறந்துபோனான். மேலே அந்தப்பெண் இருப்பது அவனுக்குத் தெரிந்தது. பரமன் தபதப வென்று மச்சுக்குள் ஓடினான்.

அவள் இரண்டாவது மச்சுக்குள் ஓடினாள். அவனும் இரண் டாவது மச்சுக்குள் ஓடினான். அவள் சுவர் விளிம்பில் நின்றாள். அவன் கதவு திறந்து வந்தான். அவள் ஒரு கணமும் எதிர்பார்க் காமல் விவேகமாக அந்த மச்சிலிருந்து இரண்டாம் மாடியி லிருந்து தரை நோக்கி குதித்தாள். விழுந்தாள். மண்டையடிபட்டு மூன்றாவது நொடியில் பிணமானாள்.

அவன் மச்சிலிருந்து கீழே ஓடிவந்தான். கீழே விழுந்தவளை வாரி அணைத்துக் கொண்டான். கச்சையை பிடித்திழுத்தான்.

சோழ வீரர்கள் கோபமானார்கள். அவன் முதுகில் பிரம்பால் அடித்தார்கள். தலைமயிரைப் பிடித்து இழுத்தார்கள். மார்பில் அடித்தார்கள். முகத்தில் குத்தினார்கள். பதினாறு பதினேழு பேர் கள் சேர்ந்து அவனை அடக்கி பின் கைகளை கட்டி தரையில் சாய்த்தார்கள். இடுப்பில் உதைத்து கடும் நோவு கொடுத்தார் கள். மறுநாள் காலை கண்டன் பரமன் ராஜேந்திர சோழன் முன்பு நிற்க வைக்கப்பட்டான்.'

கந்தன் மாறன், செஞ்சு லட்சுமியின் பிணங்களும் கோட்டை வாசலில் வைக்கப்பட்டன. ஒவ்வொரு அங்குலமாக ஒவ்வொரு நடவடிக்கையாக ராஜேந்திர சோழனிடம் சொல்லப்பட்டது.

அரையன் ராஜராஜன், ராஜேந்திர சோழன், அருண்மொழி, பாண்டிய ஸ்ரீவல்லபன், வீரராஜேந்திரன் என்று பலபேரும் அமர்ந் திருக்க பல தளபதிகள் கூடியிருக்க இந்த விவரம் சொல்லப் பட்டது.

''எந்தப் படையைச் சேர்ந்தவன். கொலை செய்தவன்'' என்று ராஜேந்திரர் பல்கடித்துக் கொண்டு கேட்டார்.

அருண்மொழி எழுந்தான்.

''என்னுடைய படையைச் சேர்ந்தவன் என்னுடைய கூட்டத் தில் முதன்மையாக இருந்தவன். அவன்பேர் கண்டன் பரமன்.

மீன்சுருட்டியைச் சேர்ந்த வீரன். பல தலைமுறைகளாக சோழ தேசத்திற்கு கடன்பட்ட குடும்பம் அவர்களுடையது. அவனுடைய மூதாதையர்கள் யாரும் வீட்டிலே மரணமடைந்தது இல்லை. எல்லோருமே போர்க்களத்தில் தான் மரணமடைந்திருக்கிறார்கள். சோழ தேசத்திற்காகத்தான் போரிட்டிருக்கிறார்கள்.''

''அவன் எந்தப் படையைச் சேர்ந்தவன் என்று தான் கேட்டேன். அவன் தகுதி என்ன என்று கேட்கவில்லை. கேட்கும்போதே கேட்ட கேள்விக்கு பதில் சொல்ல கற்றுக்கொள்ளுங்கள் அருண்மொழி.''

ராஜேந்திரசோழன் கோபமாகச் சீறினார்.

தீர்ப்பு என்னவிதமாக இருக்கும் என்று அந்தக் கணமே பலபேருக்கு தெரிந்து போயிற்று. ஆனால், தீர்ப்பு அவனுக்கு எதிராக இருக்கக்கூடாது என்று அருண்மொழி மெல்லப் பதறினான்.

''அவனுக்கு தண்டனை வழங்கப் போகிறீர்கள் என்பது உறுதியாகத் தெரிகிறது. குற்றமும் அத்தகையது. ஆனால், அந்த தண்டனைக்கு முன்பு அவன் என்ன செய்தான் என்று அவனுடைய தளபதியாகிய நான் உங்களுக்கு சொல்லித்தான் ஆக வேண்டும்.''

''சொல். என்ன தகுதி என்று சொல் அநியாயமாக இரண்டு பேரை கொலை செய்தவனுக்கு தகுதிகள் என்னவென்று பார்த்து விடுகிறேன்.''

''நம்முடைய சோழ கேரளர் மனுகுல கேசரி அம்புபட்டு இறந்தபோது அதைத் தாண்டி வந்தவன் மனுகுல கேசரி இறந்தது பார்த்து மிகவும் சீறி இடக்கையில் சங்கிலி சுழற்றி வலக் கையில் கத்தி வீசி தோலிலான கவசம் அணிந்து மிக வேகமாக உள்ளே போனான். அவன் வருவது கண்டு சாளுக்கியப்படை பின்னடைந்தது. இடது கையிலுள்ள சங்கிலியாலும் வலது கையிலுள்ள கத்தியாலும் அம்புகளை தடுத்தான். அம்பு எறிந்தவனை ஒரே வெட்டில் வீழ்த்தினான். பலபேரை குத்திச் சாய்த்தான். அவனுக்குப் பின்னால், பல சோழ வீரர்கள் இறங்கினார்கள். அவனுக்கும் மற்றவனுக்குமிடையே ஏழு கோல் தூரம் இருந்தது.

பிறகுதான் அந்தத் தூரம் குறைந்தது. அவன் முதலில் போகா விட்டால் நமக்கு இன்னும் அம்புகள் வந்திருக்கும். குறிப்பாக என்மீது அம்புகள் சாய்ந்திருக்கும். மனுகுல கேசரியை மடியில் போட்டு அவருடைய வலியை குறைப்பதற்கு நான் முயற்சி செய்து கொண்டிருக்கும்போது என்மீது அம்புகள் விழாவண்ணம் ஊடறுத்துப் போனவன் இவனே.''

''சரி, இதில் இவன் செய்த கொலைக்கு எந்தத் தகுதியும் ஆகாது. இவன் செய்த கொலையை குறைத்துவிடாது. ஒரு சோழ வீரன் இன்னொரு சோழ வீரனை சோழர்கள் ஆண்ட மண்ணிலேயே வெட்டிக் கொல்வதென்றால் இது அயோக்யத் தனத்தின் உச்சக்கட்டம். அவன் குடித்திருந்தான் என்பது ஒரு காரணமாக நான் எடுத்துக் கொள்ள மாட்டேன். சோழ வீரர்கள் பலபேரும் குடிக்கிறார்கள். ஆனால், எவரும் அடுத்தவன் மனைவியை பெண்டாள அழைத்ததில்லை. இது மிகப்பெரிய குற்றம். இந்தப் பெண்மணியை இறுக்க அணைத்து மற்றவர்கள் பிடித்து விலக்க அத்தனை நேரம் இருந்தது மிக அபத்தம். மறுபடியும் பின்தொடர்ந்து ஓடியது கேவலம். அங்கே சண்டையிட்டு மண்டியிட்டு வீழ்ந்த பிறகும் மறுபடியும் எழுந்து முதுகில் போய் குத்தியது கோழைத்தனம். மானங்கெட்ட செயல். எந்த வீரனும் செய்யக் கூடாத விஷயம். யாரைக் குத்துகிறோம். எதற்குக் குத்துகிறோம் என்ற நியதிகூடத் தெரியாமல் குடிவெறியில் இந்தக் காரியத்தை செய்திருக்கிறான் என்றால் இவன் தண்டிக்கப்படத் தகுந்தவன். ஒரு பெண்பிள்ளைக்காக இந்தச் சண்டை நடந்தது என்றால் இது சோழ வீரர்களுக்கிடையே மரியாதையை ஏற்படுத்தாது.

''மாமன்னரே'' வீரராஜேந்திரன் எழுந்தான்.

''என்ன ராஜேந்திரா.''

''இடங்கை வலங்கை வீரர்களுக்குண்டான சண்டையாக இது மாறிவிட வாய்ப்பிருக்கிறது.''

''அதனாலென்ன. இடங்கைக்கு எதிராக வலங்கை வீரன் தவறு செய்தால் அதை மன்னித்துவிட வேண்டுமா. அல்லது இடங்கை வீரர்களை தூண்டிவிட்டு நீயே அவனை கவனித்துக் கொள் என்று சொல்லவா. இடங்கை வீரர்களுக்கும் வலங்கை

வீரர்களுக்கும் நடுவே எந்தத் தகராறும் வரக்கூடாது. வந்தால். வந்தவருக்கு காரணமானவர்களை அந்த இடத்திலேயே வெட்டி வீழ்த்துவேன். இந்த ஆட்டமெல்லாம் சோழதேசத்தில் செல்லுபடி யாகாது. நீங்களாக இரண்டு விதமாகப் பிரிந்துகொண்டு நீங்க ளாக சோழதேசத்தை பலவீனப்படுத்திக் கொண்டிருந்தால் இடங்கையும் வேண்டாம், வலங்கையும் வேண்டாம். அவர்கள் இரண்டு பேரையுமே சோழதேசத்தை விட்டு நாடு கடத்தி விடு வேன். அவர்கள் இல்லாது படைகள் நடக்கும். கைக்கோளப் படையும், நானா தேசிகப்படையும், உத்தம சோழ சீலிப் படை யும் என்னைப் பாதுகாக்கும் என்ன சொல்கிறார்கள் இடங்கை வீரர்கள்.''

அவர் உரத்துக் கத்த இடங்கை வீரர்கள் முன் வந்து வாய் பொத்தி நின்றார்கள்.

''அவன் இடங்கை வீரனா, வலங்கை வீரனா என்பது முக்கியமில்லை ஐயா. அவன் செய்தது தவறு. அவன் போர் வீரன் அல்ல. கொலைகாரன். பெண்ணுக்காக முதுகில் குத்திக் கொலை செய்தவன். சொந்த தேசத்து படைவீரனையே வெட்டி வீழ்த்தியவன். அவன் மனிதனல்ல மிருகம். மிருகத்தை தண் டிக்கத்தான் வேண்டும். அப்புறப்படுத்தத்தான் வேண்டும்.''

இடங்கை வீரன் தலைவன் பேச அவர் தொடை தட்டினார்.

''என்ன சொல்கிறீர்கள் வலங்கை வீரர்கள்.''

''இந்த ஒருமுறை மன்னித்து விட்டு விடுங்கள் ஐயா.''

''ஏன் விடவேண்டும். இன்னொரு பெண்ணை கற்பழிப் பதற்கு அவன் தயார் செய்து கொள்ள வேண்டுமா.''

''இல்லை ஐயா...

''அவன் செய்தது தவறு இல்லை என்று சொல்கிறீர்களா.''

''இல்லை. தவறுதான் ஐயா.''

''தவறுக்கு தண்டனை தர வேண்டாமென்று சொல்கிறீர் களா?''

''இல்லை ஐயா. தண்டனை மிருதுவாக இருக்கட்டும்''

''மிருதுவாக என்றால்.''

''அவனை அங்கஹீனனாகச் செய்து விடுங்கள். வடக்கே முகமது கஜினி என்பவன் தன்னிடம் சிறைபட்ட வீரர்களின் விரல் களை வெட்டி விடுகிறானாம். அதுபோல இவன் விரல்களை வெட்டிவிடுங்கள்.''

''அதாவது நாள் முழுவதும் குடித்து இந்தக் கதையை உரத்துப் பேசி உளறிக் கொண்டிருக்க வேண்டும் என்று நினைக் கிறீர்களல்லவா.''

''பிறகு, உங்கள் விருப்பம் ஐயா.''

''ஆம். என் விருப்பத்திற்கு விட்டு விடுங்கள். என்னுடைய சோழ தேசத்து வீரனை எனக்குத் துணையாக வந்தவனை இன்னொருவன் குத்திக் கொல்வது அது எவ்வளவு பெரிய ஆளாக இருந்தாலும் மாராயனாக இருந்தாலும் தளபதியாக இருந்தாலும் உபதளபதியாக இருந்தாலும் நான் விடமாட்டேன். இதே செயலை அருண்மொழி செய்திருந்தால் அருண்மொழியை சிரச்சேதம் செய்வேன். என்ன அருண்மொழி.''

''உங்கள் உள்ளக்கிடக்கை புரிகிறது. இது மிகப்பெரிய தவறு. இதுக்குத் தண்டனை உண்டு என்பதை நான் ஏற்றுக் கொள்கிறேன்.''

''ஆக, அருண்மொழி அவர்கள் தன் படைவீரன் செய்ததை தவறு என்று ஒத்துக்கொண்டதால் வலங்கை வீரர்கள் அவனை அங்கஹீனம் செய்துவிடு என்று சொன்னதால் என்னுடைய கட்டளை ஏற்பட்டு, அந்தக் கட்டளைக்கேற்ப என்னுடைய படையில் சேர்ந்து இந்த வேங்கியை கைப்பற்றி இங்கு சரியான நிர்வாகத்தை ஏற்படுத்தி இங்குள்ள பலநூறு பெண்களின் உயிர்களை மிக அற்புதமாக காப்பாற்றி அதற்காக தனி கேயூரம் பெற்று இங்கேயுள்ள ஒரு பெண்ணை அந்தணர் முன் னிலையில் மணம்புரிந்து தான் நல்லதொரு கணவனாக இருக்க வேண்டுமென்று நினைத்த ஒரு அப்பாவியான அமைதியான தருமரீதியான ஒரு வீரனை கண்டன் பரமன் என்கிற இந்த வலங்கை வீரன் கொலை செய்தமையால் வலங்கை வீரர்கள் கேட்டுக் கொண்டதற்கேற்ப அங்கஹீனப்படுத்துகிறேன்.''

கூட்டம் நிம்மதியாயிற்று.

''என்ன அங்கம் என்று தெரியுமா''

மறுபடியும் உரத்த குரலில் கோபத்தோடு ராஜேந்திரர் கூவினார்.

அவர் உடம்பு துடித்துக் கொண்டிருந்தது. பரவை பல முறை அவர் தோளைத் தொட்டு அமைதிப்படுத்தினார்.

''என்ன தண்டனை தெரியுமா. என்ன அங்கஹீனம் தெரியுமா.''

அருண்மொழி சொரேறென்று பயத்தோடு திரும்பிப் பார்த்தான்.

''விரல் வெட்டுவது அல்ல. சிரம் தணிப்பது. சிரத்தை எடுப்பது. சிரம் ஒரு அங்கம்தானே. அவனை அங்கஹீனமாக மாற்றுகிறேன். அவன் முகத்தை கற்பாறையில் பதியவைத்து யானையை ஓட்டி வந்து அவன் முகத்தில் மிதிக்கச் செய்து கூழாக்கி மரணமடையும் வரையில் நசுக்கும்படி அந்த யானைக்கு கட்டளையிடுமாறு பாகனுக்கு உத்தரவிடுகிறேன். இது அருண் மொழி முன்னிலையிலேயே நடக்க வேண்டும். வலங்கை வீரர் களின் முன்னிலையில் நடக்க வேண்டும். நாளை காலை இந்த தண்டனை பொழுது விடிந்து ஒரு பனை உயரத்திற்கு வெய் யில் வந்ததும் நடத்தப்பட வேண்டும். அதுவரை அவனுக்கு மதுவும் மாமிசமும் கொடுங்கள். கட்டி வையுங்கள். இந்த தண் டனையை கீழைச்சாளுக்கிய நகரமான வேங்கியிலுள்ள அத்தனை படைவீரர்களும் பார்க்க வேண்டும் என்பது என் விருப்பம். இப்படியொரு தண்டனை நிறைவேற்றப்பட்டது என்று படை வீரர்கள் அத்தனை பேருக்கும் தெரிவிக்க வேண்டும் என்பதும் என் விருப்பம். மாராயர்கள் தளபதிகள் இதைச் செய்யட்டும். நம்முடைய வீரனே நம்முடைய வீரனை குத்தினால் அவனுக்கு மரண தண்டனை தவிர வேறு எதுவும் விதிக்க இயலாது. அப்படிப் பட்ட வீரன் எனக்குத் தேவையே இல்லை.''

அவர் எழுந்து நின்றார். அவருக்கருகே இருந்த கட்டியக் காரன் ''தண்டனை... தண்டனை'' அரச தண்டனை என்று உரக்கக் கத்தினான்.

அவர் இறங்கி உள்ளே போனார். பரவை பின்தொடர்ந்து ஓடினாள். அவர் முதுகில் கைவைத்து அணைத்தபடி நடந்தாள். அவர் உடம்பு இன்னும் துடித்தபடி இருந்தது. வாசலிலிருந்த

இடங்கை வீரன் கந்தன் மாறனுடைய உடலும் செஞ்சு லட்சுமி யின் உடலும் ஒரே சிதையில் வைக்கப்பட்டு இடங்கை வீரர் களால் தகனம் செய்யப்பட்டன. செஞ்சுலட்சுமியின் உறவுகள் சிதையைச் சுற்றிவந்து அழுதன. மகாராணி போல் இருந்தாயே மறைந்து விட்டாயே என்று தலையில் அடித்துக்கொண்டு அலறி னார்கள்.

கீழைச் சாளுக்கியமும் சோழ தேசமும் துக்கப்படுகின்ற மரணமாக அவர்கள் இரண்டு பேருடைய மரணமும் இருந்தது. இரவு முழுவதும் மது குடித்துக் கொண்டும் உளறிக் கொண்டும் மீன்சுருட்டி கண்டன் பரமன் இருந்தான்.

விடிந்ததும் அவனைக் குளிப்பாட்டினார்கள். வேறு உடை உடுத்தினார்கள். நெற்றியில் திருநீறு பூசினார்கள். குடிக்க தண்ணீர் கொடுத்தார்கள். உணவு உண்ணக் கொடுத்தார்கள். பின்கை கட்டி இழுத்து வந்தார்கள்.

அவன் ராஜேந்திரசோழன் முன்பு நிறுத்தப்பட்டான்.

''நான் உங்களோடு பேசவேண்டும்'' என்று உரத்த குரலில் சொன்னான்.

''அவன் கட்டை அவிழ்த்து விடுங்கள்'' என்று சொல்ல அவன் கட்டு அவிழ்த்து விடப்பட்டது.

''சோழ தேசத்திற்காக நான் போரிட வரவில்லை. மாமன்னர் ராஜேந்திர சோழருக்காக நான் போரிட வந்திருக்கிறேன். என் தந்தை மாமன்னர் சோழருக்காக போரில் போனமுறை மான்ய கேடயத்தில் இறந்தார். என்னுடைய தாத்தா ராஜராஜ சோழ ருக்காக கேரளத்தில் இறந்தார். என்னுடைய தாத்தாவுக்குத் தாத்தா ராஜராஜசோழருக்காக பாண்டிய தேசத்தில் இறந்தார். எனவே, நாங்கள் தொடர்ச்சியாக சோழதேசத்து மன்னர்களுக்காக இறந்திருக்கிறோமே தவிர நாங்கள் சோழதேசத்தில் சுகப்படு வதற்காக இருக்கவில்லை. நாங்கள் மற்றவர்களைக் கொன்றது கூலி வேலைக்காக அல்ல. நாங்கள் சம்பாதிப்பதற்காக அல்ல. எங்களுடைய மன்னர் ஊத்தை அடையாமல் இருக்க வேண்டு மென்றும் எங்கள் மன்னர் கொடி பறக்க வேண்டுமென்றும் எங்கள் மன்னருடைய ஆட்சி சிறக்க வேண்டுமென்று செய்தேன். உங்களுக்காகத்தான் நான் போரிட்டேனே தவிர, சோழ தேசத்தில்

என் கொடி பறக்கும் என்றோ, இங்குள்ள பொருட்களையெல் லாம் எடுத்துக்கொண்டு சோழதேசத்தை வாழ வைக்கப் போகி றேன் என்றோ, அவ்விதம் செய்யவில்லை. உங்களுக்காக போரிட்டு உங்கள் மீது அம்புபடாமல் உங்கள் தளபதிகள் மீது அம்புபடாமல் நான் முன்னேறி தாக்கியிருக்கிறேன். இதை என்னுடைய தளபதி சொன்ன பிறகும் நீங்கள் மறுக்கிறீர்கள் என்றால் என் போர் வீணான போர். என் போர் தேவையற்ற போர். என் கொலைகள் அபத்தமானவை. என்னுடைய செய லெல்லாம் உங்களுக்கு பிடித்தமில்லை. நான் போர்வீரனாக இருக்க லாயக்கில்லை என்ற நீங்கள் சொல்லிவிட்டீர்கள்.

''நான் குடித்த வேகத்தில் மது அருந்திய வெறியில் தினந் தோறும் பெண்சுகித்த வேகத்தில் இதைச் செய்துவிட்டேன். என்னை நீங்கள் மன்னித்திருக்க வேண்டும். எனக்கு நீங்கள் உயிர்ப்பிச்சை அளித்திருக்க வேண்டும். நான் செய்தது பிசகு. இதோ என் கைகளில் இருக்கின்ற முன்னூற்று அறுபது கழஞ்சு களை பாத்திரம், பண்டங்களை இந்தச் சபையிலே சமர்ப்பிக் கிறேன். இறந்துபோன அந்த இடங்கை வீரனுக்கும் செஞ்சு லட்சுமி என்ற அந்த அழகிய பெண்ணுக்கும் மனக்கேதம் தீர்க்கும் பொருட்டு இதை வைத்துக் கொண்டு ஏதேனும் செய்யுமாறு நான் என் வலங்கை வீரர்களை வேண்டிக் கொள்கிறேன். இப்போது போட்டுக் கொண்டிருக்கிற இந்தச் சட்டையையும், இடுப்பிலே இருக்கின்ற இந்த வேட்டியைத் தவிர எனக்கு ஒரு செப்புக்காசு கூட இல்லை. எனக்கு உயிர்ப்பிச்சை தாருங் கள். நான் மறுபடியும் சோழதேசத்திற்காக போரிட விரும்பு கின்றேன். மறுப்படியும் உங்களுக்காக யுத்தத்திற்கு வர விரும்பு கின்றேன். நான் செய்தது தவறு. குடிபோதையில் செய்தேன். என்னை மன்னித்தருள வேண்டும்.''

''முடியாது.''

மிக வேகமாக ராஜேந்திர சோழர் அவனுக்கு பதில் சொன் னார்.

இறங்கி வந்தார். பிரம்பால் அவன் முகம் தூக்கினார். பளீ ரென்று அவன் தோளில் அடித்தார்.

''அவ்வளவு இனிதா வாழ்க்கை. ஒரு இறந்தவனுடைய வாழ்க்கை என்னுடைய மன்னிப்பினால் சரியாகிவிடுமா. எனக்காக

போரிட்டவன் நீ மட்டுமில்லையடா நாயே. அவன் போரிட வில்லை. இவன் போரிடவில்லை. இந்தத் தளபதி போரிட வில்லை. அந்தத் தளபதி போரிடவில்லை. ஆக, மன்னிப்பு கேட்டுவிட்டு மறுபடி மறுபடி நீங்கள் ஊரைச் சுற்றி ஆடிக் கொண்டிருப்பீர்களா. குடித்து விட்டு கத்திக் கொண்டிருப்பீர் களா. என்ன நினைத்துக் கொண்டிருக்கிறாய் வாழ்க்கை பற்றி. என்ன நினைத்துக் கொண்டிருக்கிறாய் யுத்தம் பற்றி. என்ன நினைத்துக் கொண்டிருக்கிறாய் உன் சோழப் படையைப் பற்றி. வடக்கேயிருந்து கொள்ளையடிப்பதற்காக வந்த யவன வீரர் களைப்போல நினைக்கிறீர்களா. என்னுடைய படையெடுப்பில் ஒரு தர்மம் இருக்கிறதடா நாயே. என்னை கஜினி முகமது என்று நினைத்துக் கொண்டிருக்கிறாயா. கொள்ளையடித்து ஊருக்கு எடுத்துக்கொண்டு போய் பாலைவனத்திலே கொட்டு கிறானாமே. அதேபோல் இங்கிருந்து கொண்டுபோய் சோழ தேசத்தில் கொட்ட வந்திருக்கிறேன் என்று நினைக்கிறாயா.

இல்லை வடக்கே அந்த துலுக்கன் வந்ததற்குக் காரணம் நம்மிடமுள்ள ஒற்றுமையின்மை. இந்த ஒற்றுமையின்மைதான் என்னை இவ்வளவு தூரம் கொண்டு வந்தது.

ஒட்டர்களுக்கு தனியாக ஒரு ராஜ்ஜியம். அதிலே பல பிளவுகள். வங்க தேசத்தில் தனியாக ஒரு ராஜ்ஜியம். அதிலே பல பிளவுகள். எங்கு போனாலும் சிறுசிறு அரசர்களாக இருக் கிறார்கள். ஆனால், சோழ தேசம் அப்படி இருக்கிறதா. தொண்டை நாடும் நடுநாடும், கொங்கு நாடும், சேர நாடும், பாண்டிய நாடும் சேர்ந்து ஒரே சோழதேசமாக இருக்கிறது. ஒரே அரசனாக இருக்க முடியும். அந்த முகமது கஜினியை தெற்கே வரச் சொல் கிறாயா. அவன் விரல்களை சிரசை வெட்டிக் காண்பிக்கிறேன். காரணம் நம்மிடம் உள்ள ஒற்றுமை. இந்த ஒற்றுமைக்கு உலை வைத்து விட்டாயடா நாயே.''

மறுபடியும் பிரம்பால் அவன் தோளில் அடித்தார்.

''உன்னுடைய வீரம் என்னுடைய மழித்த ரோமத்திற்குச் சமம்.''

தன் கத்தியால் தன் தோளில் அடர்ந்து படர்ந்திருந்த முடியை ஒரு வீச்சில் இழுத்தார். முடிகள் கத்தி நுனிக்கு வந்தன.

அவன் முகத்தில் தடவினார். அந்த வாளால் மறுபடியும் அவன் தோளில் அடித்தார். அவன் வலியில் துடித்தான். கீழே விழத் தலைப்பட்டான். தூக்கி நிறுத்தினார்கள்.

''எப்படிப்பட்ட யுத்தம் நீ செய்தது. அந்தப் பெண் வேண்டு மென்று வாளும் வாளும் கொடுத்து மோதிக் கொண்டாயா. அப்படி மோதியதில் அடிபட்டுதானே நீ விழுந்தாய். ஓடிப் போய் முதுகிலே குத்துகிறாயே இதுதான் வலங்கை வீரமா. எங்கே அந்த வலங்கை வீரர்கள். முன்னே வாருங்கள். முதுகில் குத்தினால் முதுகில் குத்துவதுதான் மிகச் சிறந்த வீரம் என்று நீங்கள் சொன்னீர்கள் என்றால் இவனை மன்னித்து விடுகிறேன். எனக்கு நீங்கள் சொல்லுங்கள் பதில். ஓடிப்போய் மச்சுப்படியில் ஏறுகிறவன் முதுகிலே சொந்த தேசத்து படைவீரன் முதுகிலே ஒரு பெண்ணுக்காக குத்துகிறான் என்றால் அவனை நீ மன்னிப் பாயாடா...

ஒரு வீரனைப் பார்த்துக் கேட்க அவன் இல்லை மன்னிக்க மாட்டேன் என்று தலையசைத்தான்.

''அத்தனை பேரும் சொல்லுங்கள்'' மறுபடியும் கத்தினார்.

அவர் உடம்பு படபடத்தது. அவர் தலைப்பாகை நெகிழ்ந் தது. அதை ஒருவன் வாங்கி வைத்துக் கொண்டான். அவர் எழுந்து தன் தலைபாகையை பிடுங்கி முகத்தை துடைத்து வைத்துக் கொண்டார். மார்பை துடைத்துக் கொண்டார்.

பரவை சபையிலுள்ள சிங்காசனத்திலிருந்து கீழிறங்கி வந்து அவரைத் தொட்டாள்.

''போ பரவை. இது மிக முக்கியமான விஷயம். மிக முக்கிய மான நேரம். இதில் நீ தலையிடாதே. தயவுசெய்து போ. அருண்மொழி குறுக்கே நீ எது பேசினாலும் உன்மீது கடும் நடவடிக்கை எடுப்பேன். எனக்கு புத்தி சொல்லும் அளவுக்கு உனக்கு வயதாகவில்லை. பாண்டியன் ஸ்ரீ வல்லபன் முன் வரட்டும். நீங்கள் வலங்கை வீரர்களுக்கு துணையாக இருப் பவர்கள். இடங்கை வீரர்களுக்கு துணையாக ஒரு தளபதி இருக் கட்டும். யாரது, உதயன் திவாகரன். இடங்கை வீரர்களுக்கு தலைமை ஏற்பவனல்லவா. உன் படையில் இருப்பவர்கள் அத்தனை பேரும் இடங்கை வீரர்கள்தானே. வா இங்கு. உன் வீரன்

ஒருவனை வலங்கை வீரன் முதுகில் குத்திக் கொன்றான். என்ன செய்வாய் உதயன் திவாகரன்.''

''நெஞ்சில் வாள் பாய்ச்சுவேன். கொலை செய்த இடத் திலேயே அவனை கொலை செய்வேன்.''

''நல்லது. இப்பொழுது சொல். பாண்டியன் ஸ்ரீவல்லபன் அவர்களே. இப்பொழுது பேசுங்கள். வலங்கை வீரர்களுக்கு தலைமையேற்று நடத்துபவர்களே பேசுங்கள். இவன் மன்னிப்பு கேட்கிறான். மடையன். பிணந்தின்னி. வெறும் நாய். இவன் மன்னிப்பு கேட்கிறான்.

இவன் மறுபடியும் உயிரோடு என்னுடைய படைவீரர் களை தலைமையேற்று நடத்தி எனக்காக போர் செய்வானாம். பல வீரர்களை கொன்று குவிப்பானாம். இன்னும், தொடர்ந்து யுத்தம், இருக்கிறதல்லவா. இவன் உயிர் கொடுக்கத் துவங்கி விட்டான். இவன் உதவி நமக்குத் தேவையா.''

பாண்டியன் ஸ்ரீ வல்லபன் தலைகுனிந்தான். நிமிர்ந்தான்.

''இல்லை. இவர் தண்டனைக்குரியவர். இவர் மரண தண் டனைக்குரியவர். இவருக்கு மன்னிப்பு வழங்கலாகாது.''

''நீ சொன்னால் போதாது. எனக்கு இந்த வலங்கை வீரர் கள் சொல்ல வேண்டும். மன்னித்து விடலாமா. உன்னுடைய அக்காள் புருஷன் உனக்கும் அவனுக்கும் சண்டை வந்தது. அவன் வாள் எடுத்து வந்தான். நீ வாளெடுத்து வந்தாய். அவர்கள் இரண்டு பேரும் சண்டை போட்டு உன் வாளை கீழே தட்டி விட்டார்கள். அவன் திரும்பிப்போகும்போது முதுகிலே வேல் பாய்ச்சுவாயா. என்ன நியாயமடா இது. என்ன மாதிரியான மக்களடா நீங்கள். இழிதொழில் செய்கிறவர்களா. பெண் பித்தர் களா. ஒரு பெண்பித்தால் மது அருந்தி இப்படிப்பட்ட விஷ யத்தை செய்கிறான் என்றால் அவனை எப்படி மன்னிப்பது. சோழவீரன் வெட்டி வெட்டி பழக்கப்பட்டுவிட்டான். பெண்டு களை சுகித்துப் பழக்கப்பட்டு விட்டான். இப்படி பெண்டுகளை சுகித்தும் வெட்டியும் ஊரை எரித்தும், மிருகங்களை கொன்றும் மனிதர்களை நெருப்பிலே தூக்கிப் போட்டும் சித்ரவதை செய்யும் பழக்கம் உடம்பிலே நிற்கிறதென்றால் அவன் வீர னல்ல. கொலைகாரன். அவன் மனிதனல்ல. இழிபிறப்பு. அவன்

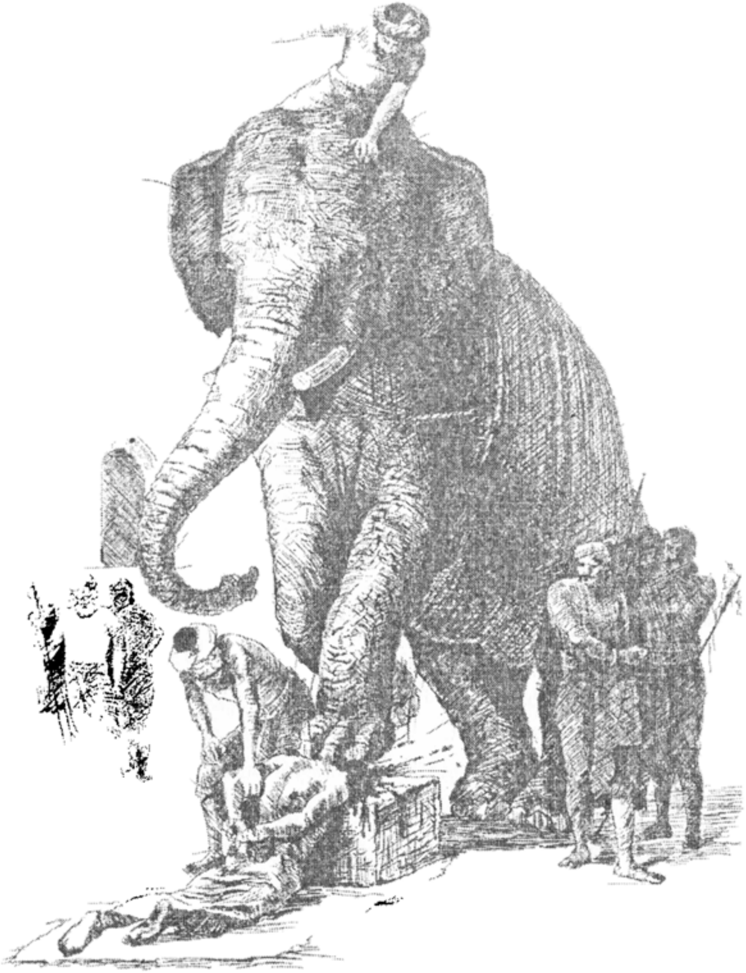

சோழ வீரனல்ல. சொத்தைப் பாக்கு. இவனை என்னால் மன்னிக்க இயலாது. நான் மன்னிக்க மாட்டேன். உங்களில் மன்னிக்க வேண்டுமென்று விரும்புவோர் முன் வருக.''

சபை அமைதியாக இருந்தது. கோட்டை வாசலில் கூடி யிருந்தவர்கள் எல்லோரும் தலைகுனிந்து நின்றார்கள்.

''இரண்டாம் முறையாகக் கேட்கிறேன். இவனை மன்னிக்க வேண்டுமென்று விரும்புவோர் முன் வருக. இது வலங்கை வீரர் களுக்குண்டான கேள்விதான். வேறு எவரும் முன்னே வரக் கூடாது. மறுபடியும் வலங்கை வீரர்களை கேட்கிறேன். உங்களில் யாரேனும் ஒருவர் முன்வந்து இவனை மன்னித்து விடுமாறு கேளுங்கள். இவன் செய்ததை நியாயம் என்று சொல்லுங்கள். நான் மன்னித்து விடுகிறேன்.''

வலங்கை வீரர்கள் யாரும் அசையவில்லை. இடங்கை வீரர் கள் சலசலத்தார்கள்.

''என்ன சொல்கிறீர்கள்.'' இடங்கை வீரர்களைப் பார்த்துக் கேட்டார்.

''கொல்லுங்கள்... கொல்லுங்கள்... கொல்லுங்கள்... குரல் கொடுத்தார்கள்.

அவன் திகைத்தான். நாலா பக்கமும் பார்த்தான். ஓ... என்று வாய்விட்டு அலறத் துவங்கினான். மரணபயம் அவனை பிடித்துக் கொண்டது.

''தண்டனை நிறைவேறட்டும்.''

ராஜேந்திரசோழர் உரக்கக் கத்தினார். அவனை இழுத்துக் கொண்டு வந்தார்கள். சட்டையைக் கழற்றினார்கள். இறுக்கி வேட்டியை முடித்து விட்டார்கள். பின் கை கட்டினார்கள். தலைப் பாகையை அவிழ்த்தார்கள். அவன் முகத்தைக் கொண்டு போய் ஒரு அடி உயர கருங்கல்லில் பதிய வைத்தார்கள். அவன் உடம்பு நீளமாக தரையில் படுத்திருந்தது. தலை மட்டும் தலையணை யில் இருப்பதுபோல கருங்கல்லில் பதிந்திருந்தது.

பட்டத்து யானை வரவழைக்கப்பட்டது. முன்னும் பின்னு மாக நடந்தது. காதோரம் ஏதோ சொல்லி பாகன் கழுத்தில் சட் டென்று அடித்தான். யானைப் பாகனின் கட்டளையை காதுக்குள்

வாங்கி இரண்டு காதுகளையும் விசிறிக்கொண்டு அமைதியாக யானை நின்றது. மறுபடியும் அதன் முதுகில் சொடேரென்று பிரம்பால் அடிக்க வேகமாக வந்தது. வலது காலை உயர்த்தியது. அவன் தலையை குறிபார்த்து மேலே தூக்கியது. நச்சென்று வைத்தது.

தலை சிதறி மூளை வெளியே பிதுங்கி மண்டையோடு உடைந்து கழுத்திலிருந்து ரத்தம் பொங்கி யானையின் கால் களை நனைத்தது. வலங்கை வீரர்கள் சோழம்... சோழம்... என்று கத்தினார்கள். இடங்கை வீரர்களும் கத்தினார்கள். எல் லோரும் வாளை உயர்த்தினார்கள்.

மாமன்னர் ராஜேந்திர சோழர் வாழ்க என்றார்கள். திருமன்னி வளர என்று மெய்கீர்த்தி சொன்னார்கள்.

யானை பின்னடைந்தது. இறந்தவனைப் பார்க்காமல் மிக வேகமாக திரும்பிப் போயிற்று.

மேலே கழுகுகள் வட்டமிட்டன.

இது சரிதான். ஆனால் வலங்கை இடங்கை வீரர்களுக்குள் பிரிவு பெரிதாயிற்று. பரஸ்பரம் பேசக்கூட அவர்கள் விரும்ப வில்லை. இது ஒரு பெரிய படைக்கு கெடுதல். ஒரு மூலையில் ஏற்பட்ட அழுகல்.

* * *

அத்யாயம் 63

சோமன் மாதவனுக்கு உடம்பு முழுவதும் சந்தோஷமாக இருந்தது. சந்தோஷம் என்பது ஒரு அங்கத்தினுடைய வெளிப் பாடு அல்ல. முகம் மட்டும் மலர்வது அல்ல. மனது சந்தோஷமாக இருந்தால் கணுக்காலின் மயிர்கால்கள் கூட மலர்ந்து நிற்கும். என்ன காரணமும் இல்லாமல் சோமன் மாதவன் சந்தோஷமாக இருந்தான். அப்படி இருப்பதே அவனுடைய இயல்பாய் மாறி இருந்தது. குண்டலினி எழுச்சி மட்டுமே சந்தோஷத்தை கொடுத்துவிட முடியுமா. இல்லை. அது உடம்பின் மலர்ச்சி. நாடி களின் விரைவு. மனம் பக்குவப்பட்டதின் அர்த்தம். ஆனால், குண்டலினிக்கு அப்பால் மனம் ஒருமித்து காணாமல் போகின்ற ஒரு நிலைமைதான் அளப்பறிய சந்தோஷம்.

ஒரு கரும்பலகையில் ஏதோ எழுதுவது போலவும், பிறகு அதை சுத்தமாக துடைத்துவிடுவது போலவும் இரண்டு நிலை களில் சோமன் மாதவன் இருந்தான். விநாடி நேரத்திற்குள் ஏதோ ஒரு நூலிழையில் புகுந்து காணாமல் போனான். பிறகு அதிலிருந்து மீண்டு வந்து இந்த உலகத்தை கவனித்தான். உலகம் சிரிப்பாகத்தான் இருந்தது. அவன் பார்வையிலிருந்து கருணை பொங்கிற்று. உலகம் வேறு விதமாக காட்சியளித்தது.

மனிதர்களில் நூற்றுக்கு தொன்னூறு சதவீதம் பேர் தங்களை தாங்களே வருத்திக் கொள்கிறவர்களாகத்தான் இருக்கிறார்கள். எல்லா துக்கத்திற்கும் மனம்தான் காரணம். மனம் துக்கப்படு வதை இயல்பாகக் கொண்டிருக்கிறது. அச்சப்படுவதே அடிப் படையாக இருக்கிறது. எல்லாவற்றையும் துறந்தால்தான் அச்சம் என்பது நீங்கும். எதை பற்றிக் கொண்டாலும் அது பயத்தைத் தான் தருகிறது. கடவுளை பற்றிக் கொண்டால்கூட மிகப் பெரிய பயம்தான் வருகிறது. எதுவுமற்ற, எல்லாவற்றிலும் நிறைந்த ஒரு தன்மை மனம் அழிந்து போகும்போதுதான் வருகிறது.

மனம் அழிப்பது எளிது. அந்த க்ஷணம், நினைத்த க்ஷணம் சகலவற்றையும் உதறிவிட வேண்டும். எதுவும் என் சொந்த மில்லை. நான் இங்கிருப்பவன் இல்லை என்று சத்தியமாக நம்ப வேண்டும். அடேய் என்று உதறிவிட வேண்டும். வேட்டியை அவிழ்த்து எறிவது போல, கோவண கயிற்றை அறுத்து எறிவது போல ஒரு நிர்வாணம் மனதிற்கு வர வேண்டும். அப்பொழுது உடம்பின் நிர்வாணமும் பெரிதாகத் தெரியாது.

மனிதர்கள் வேடம் பூண்டவர்கள். நல்லவர்களாக, வீரர் களாக, வெற்றி பெற்றவர்களாக, தோல்வியை தாங்காதவர் களாக, தகப்பனாக, மகனாக, கணவனாக, ஏதேதோ விதமாக வேடம் பூண்டுகிறார்கள். அந்த வேடம்தான் அவர்களுக்கு பயத்தை ஏற்படுத்துகிறது. உண்மை தெரிந்த பிறகு பயம் என்பது இல்லை. உண்மை என்ன. எப்பொழுது வேண்டுமானா லும் மரணம் வரும். இதுவே உண்மை. மரணத்தை முழுமன தாக வா, வா என்று ஓடிப்போய் அணைத்துக் கொள்ள தயாராக இருக்க வேண்டும். மரணத்தை ஏற்பது என்பது தற்கொலை அல்ல. அது மிகத் தெளிவாக எதிர்கொள்ள ஆயத்தமாக இருப்பது. இதை பயிற்சியால் கொண்டு வர முடியாது. இது படித்து புரிந்து கொள்ள முடியாது. சொல்லித் தந்து உள்வாங்க முடியாது. அந்த க்ஷணம் அது ஏற்பட்டு விட வேண்டும். சட்டென்று உள் ளுக்குள்ளே அது இறங்கி விட வேண்டும். இறங்கிவிட்டால் போதும். பிறகு வாழ்க்கை முற்றிலும் வேறு மாதிரியானது.

அவனுக்குள் அந்த மாற்றம் ஏற்பட்டதை ஈசான சிவ பண்டிதர் அறிந்தார். அந்த விடியற்காலையில் அவனை நோக்கி தள்ளாடியபடியே வந்தார். அவனை உற்றுப் பார்த்தார். சிரித்தார். ''அறுத்து விட்டாயோ'' என்றர். அவன் ''ஆம்'' என்று தலை யசைத்தான். அவர் கை கூப்பினார். அவனும் கை கூப்பினான்.

சுற்றியுள்ள மாணவர்களுக்கு அவர்கள் குரு ஈசான பண்டிதர் மாதவனை வணங்குவது ஆச்சரியமாக இருந்தது. அவர்களும் தங்களை அறியாமல் கை கூப்பினார்கள்.

அன்று எல்லோருக்கும் கஞ்சி வழங்கப்பட்டது. கஞ்சி யோடு இனிப்பு வழங்கப்பட்டது. சோமன் மாதவனை மறுபடியும் அருகே வரும்படி ஈசான சிவ பண்டிதர் அழைத்தார்.

''அப்புறம் இங்கென்ன வேலை. இது கூத்தாடிகள் இடம். உனக்கு இது இடம் இல்லை. போய் வா. எல்லா இடத்திலும் இரு. எங்கேயும் தங்காதே'' என்று சொன்னார். அவன் ஊர் விட்டு கிளம்பினான். சிதம்பரத்திற்கு வந்து நின்றான். கோவிலை சுற்றினான். கோவில் முழுவதும் நீலம் படர்ந்திருந்தது. இது அற்புதமான இடம். மிகப் பெரிய மகான்கள் இந்த இடத்திலே முன்னும் பின்னும் உலவி இருக்கிறார்கள். பல தூண்களில் சாய்ந்திருக்கிறார்கள். அவர்கள் நின்றதும், இருந்ததும், கிடந்ததும் இங்கே தெளிவாக வைக்கப்பட்டிருக்கிறது. அடையாளம் தெரியாத பல மகான்கள் வந்து போனதால் அந்த இடமே ஜ்வால்யமாக இருக்கிறது. அது நீல ஒளி. கர்ப்ப கிருகத்திலிருந்து பரவி கூரை உச்சியில் கிளர்ந்து எழுந்து இன்னும் பல மூலை முடுக்குகளில் எல்லாம் தாண்டி அங்கங்கே அடர்த்தியாகவும், வெளிறிய வண்ணமாகவும் இருப்பது நன்கு தெரிந்தது.

இதோ இந்த அறையில்தான் தேவாரப் பாடல்கள் வைக்கப் பட்டிருந்தன. தைலம் ஊற்றி, ஊற்றி கரையான்களை களைந்து ஏடுகளை எடுத்து சீர் செய்தார்கள். பல நூறு தமிழ் மாணவர்கள் இருந்து பிரதி எடுத்தார்கள். பிரதி எடுக்கப்பட்டதும் பலமுறை பிரதி எடுக்கப்பட்டது. பொக்கிஷம் போலும் பல ஊர்களுக்கு அனுப்பப்பட்டது. எந்த ஊருக்கு அனுப்பப்பட்டதோ அங்கு பத்து பிரதி இருக்க வேண்டும் என்று கட்டளையிடப்பட்டது. எந்த அறிமுகமும் இல்லாத ஒரு நண்பர் முன் வந்து அந்த அறையை சுட்டிக்காட்டி அவனுக்கு சொல்ல, அவன் அந்த அறையை நோக்கி கை கூப்பினான். கோவிலைச் சுற்றி மெல்ல வெளியே வந்தான். வேறு எங்கோ யாரோ அழைப்பது தெரிந்தது. அவன் கால் போன போக்கில் நடந்தான். வழியில் இரண்டு பேர் அழைத்து சோறு போட்டார்கள். ''பரதேசியா'' என்று கேட்டார்கள். 'ஆம்' என்று தலையசைத்தான். 'வடக்கே போகிறீர்களோ' என்று கேட்க, அவன் சிரித்தான். கிழக்கே போனான். ஒரு ஊரின் எல்லையில் வந்து நின்றான். அந்தபித்தாபுரம் என்று பெயர். அது கடல் உள்ளுக்குள் நுழைந்த ஒரு கிராமமாக உப்பங்கழி ஆறு போல ஓடுகின்ற ஒரு கிராமமாக இருந்தது. பித்தாபுரத்தில் பரதவர்கள் அதிகம் இருந்தார்கள். சிறு குழந்தைகள் கூட படகு ஓட்டினார்கள். பெண்கள் தொப்பல் என்கிற சிறிய வட்ட படகுகளை செலுத்தினார்கள். அம்பி என்ற

படகு அதிகம் இருந்தது. ஒரு அம்பியில் பத்து பேர் நெருக்கமாக பயணிக்கலாம். இருபது கூடை நெல் ஏற்றலாம். மரச் சாமான்கள் கொண்டு போகலாம். அம்பியைத் தாண்டி பாய்மரம் கட்டுகின்ற மரக்கலன்கள் நான்கைந்து இருந்தன. அவன் அவற்றை வியப்போடு பார்த்துக் கொண்டிருந்தான். உப்பங் கழியில் இடுப்பளவு ஆழம்தான் இருந்தது. மெல்ல நடந்தான். படகுகளை எட்டிப் பார்த்தான். தொலைதூரத்தில் நாரைகள், நீண்ட கால்களை உடைய கொக்குகள் வந்து இறங்கின. பழைய மரத் துண்டின் மீது நொள்ளை மடையான்கள் வந்து உட்கார்ந்து கடல் நீரைப் பார்த்துக் கொண்டிருந்தன. கொக்குகள் கால் ஊன்றி நின்றன. நீர் வாத்துகள் மிதந்தன. அகப்பை மூக்கு பறவைகள் கூட்டம் கூட்டமாக வந்து இறங்கின. மிக அமைதி யான அந்த இடத்தில் காத்திருந்து மீன்களை கவ்வி உண்டன. பறவைகள் எங்கிருந்தோ வந்து இறங்குவதும் மறுபடியும் கூட்டமாக கிளம்பி போவதும் நடந்து கொண்டிருந்தது. ஏன் இந்த ஊருக்கு *பித்தாபுரம் என்று பெயர். பறவைகள் வந்து இறங்குகின்ற இந்த கடல் பகுதிக்கு என்ன பெயர். பறவைகள் அதற்கு ஏதேனும் பெயர் வைக்குமோ. பலகை எழுதுமோ. அவன் சிரித்தான்.

கடலுக்கு எந்த பகுதியிலும் எந்த பெயரும் இல்லாதது போல பூமியின் எந்த பகுதிக்கும் பெயர் இல்லை. வந்து இறங்கி மறுபடியும் போக வேண்டிய இடத்திற்கு எதற்கு பெயர் சூட்ட வேண்டும். அவன் மறுபடியும் சிரித்தான். அவன் சிரிப்பு தெய்வீகமாக இருந்தது.

''வணக்கமய்யா, என்ன வேண்டும்.'' ஒரு பெரியவர் அவனை நோக்கி கேட்டார். அவர் முதுகில் வலை இருந்தது. கையில் நீண்ட துடுப்பு இருந்தது. படகு விட்டு இறங்கி அவர் வீட்டிற்கு போவது போல காட்சியளித்தார். அவன் கை கூப்பி னான். எதுவும் பதில் சொல்லாது இருந்தான்.

''எங்கிருந்து வருகிறீர்.''

''இப்போதைக்கு சிதம்பரம்.''

''அதற்கு முன்பு எங்கிருந்தீர்.''

''எசாலம்.'' அவர் நிமிர்ந்து பார்த்தார்.

* இப்போது பிச்சாவரம் என்று அழைக்கப்படுகிறது.

''ஈசான சிவ பண்டிதரிடமா.''

''ஆமாம்.''

''ஈசான சிவ பண்டிதர் சௌக்கியமாக இருக்கிறாரா.''

''இருக்கிறார்.''

''அவருக்கு என் நமஸ்காரங்கள்.'' மிகப் பணிவோடு அந்த பெரியவர் கைகூப்பினார். அவரது உடம்பில் பல இடங்களில் பச்சை குத்தப்பட்டு இருந்தது. மீனவர் என்று சொல்லக்கூடிய அடையாளங்களும் எழுதப்பட்டிருந்தன.

''முகத்தில் அந்தணருக்கு உண்டான அம்சம் வீசுகிறது. ஆனால் அந்தணருக்குண்டான சின்னங்கள் எதுவும் இல்லை. முப்புரி நூலோ, ருத்ராட்சமோ, சிவ, வைணவச் சின்னங்களோ இல்லை. எல்லாவற்றையும் தூக்கி போட்டுவிட்டீர் போலிருக் கிறது.'' சொல்லி சிரித்தார்.

அப்படி இருப்பது உத்தமமானது என்பது அந்த சிரிப்பில் தெரிந்தது. அவருக்கு அப்படி இருப்பதில் ஆசை இருந்தது என்பதையும் அவன் புரிந்து கொண்டான். ஆனால் அவருக்கு வேறு ஏதோ சுமைகள் இருக்கக்கூடும் என்றும் அந்த முகத்தின் கவலை ரேகைகள் காட்டி கொடுத்தன.

பித்தாபுரம் கிராமத்து வயதானவர்களில் ஒருவராக அவர் இருந்தார். போன வருடம் வரை நீர் வாரியத் தலைவராக இருந் தார். சுற்றி கடல்நீர் சூழ்ந்த பித்தாவரம் கிராமத்தில் நன்னீர் எங்கு கிடைக்கும் என்று சோதனை செய்து பல இடங்களில் கேணி கள் தோண்டி ஊரில் சிறு பயிர்கள் செய்யவும், பயனுள்ள பழ மரங்கள் நடுவதற்கும் ஏற்பாடு செய்தார். ஊர் செழுமையாக இருந்தது. பித்தாபுரம் சுற்றியிருந்த ஊர்களிலிருந்து விலகி சேரி என்று அழைக்கப்பட்டது.

''இந்த ஊருக்கு ஏன் பித்தாபுரம் என்று பெயர்?''

''ஊரில் எல்லோரும் பைத்தியக்காரர்கள். பித்து பிடித் தவர்கள்.'' அவர் சிரிக்க அவன் வியந்து அவரை பார்த்தான்.

''நாங்கள் பரதவர்கள். தோணிகளில் ஏறி நெடுந்தொலைவு கடலுக்குள் போகிறவர்கள். கடலுக்குள் போகிறவர்கள் ஏதோ ஒரு உந்துதலால் அல்லது பயத்தால் தனக்குத் தானே பேசிக் கொள்வது பழக்கம். கடலில் மீன்களோடு பேசுவது பழக்கம்.

அல்லது வலை வீசி போட்டுவிட்டு, யாரோ நெருங்கிய நண்பரோடு பேசுவது போல உரத்த குரலில் பேசுவது வழக்கம். எங்கள் தனிமையை போக்க நாங்கள் அவ்விதம் செய்வோம். அதேபோல ஊருக்கு நடுவேயும் பேசிக்கொண்டே போகிற பழக்கங்கள் பலருக்கு உண்டு. இது பித்தர்கள் நிறைந்த பகுதி. அதனால் பித்தாபுரம். பித்தர்கள் வாழும் புரம். ஆனால் மனிதர்கள் மட்டுமா பித்தர்கள். அவனும் பித்தன்தானே'' என்று சிதம்பரம் நோக்கி கை காட்ட, அவன் கைகொட்டிச் சிரித்தான்.

அவர் கைகளை பற்றிக் கொண்டான்.

''ஒரு வாரமாய் ஒரு கனவு. ஒரே கனவு திரும்பத் திரும்ப வருகிறது. எங்கள் ஊருக்கு ஒரு யானை வருகிறது, வெள்ளை நிற யானை. இப்படி ஒரு யானை வருவது மிக அபூர்வம். மிக மிக உன்னதமான விஷயம். எனவே யானையை வரவேற்க தயாராகுங்கள் என்று ஊர் மக்களுக்கு நான் உத்தரவிட, ஊர் மக்கள் வரிசையாக நின்று தட்டுகளில் பழங்க்ள் ஏந்தி அதற்கு நெய் விளக்கு தீபம் காட்டி விழுந்து வணங்குகிறார்கள். யானை எல்லோரையும் தொட்டு தொட்டு வணங்குகிறது. துதிக்கையால் நெஞ்சில் அடிக்கிறது. அப்படி நெஞ்சில் அடித்தால் நோயுற்றவர்களுக்கு நோய் சரியாகிறது. குழந்தை இல்லாதவர்க்கு மகப்பேறு வருகிறது. என்னென்னமோ விநோதங்கள் யானையால் நடக்கின்றன. யானையை இங்கேயே கட்டிப் போட்டு விடலாமா என்று நினைக்கிறேன். சங்கிலி கொண்டு வருகிறேன். யானை தொலைதூரம் போய்விடுகிறது. நான் நினைப்பது யானைக்கு தெரிந்துவிட்டது என்று வருந்துகின்றேன். யானை மறுபடியும் வரும் என்று ஒரு சிறிய குழந்தை சொல்கிறது. நீங்கள் வாலிபராக முறுக்கேற்றிய உடம்பாக, விரித்த சடையாக பித்தனைப் போன்ற முகம் உடையவராக இருப்பினும் உங்கள் வருகை அந்த யானையின் வருகை என்பதாய் நான் இப்பொழுது உணர்கிறேன். நீங்கள் யார்? எதற்கு இந்த பக்கம் வந்தீர்கள். உங்கள் பெயரென்ன. என்ன குலம். என்ன கோத்திரம்''. அவர் விவரிக்க, அவன் மறுபடியும் வாய்விட்டு சிரித்தான்.

''நான் மனிதன். மிகச் சாதாரணன். கோடான கோடி மக்களில் நானும் ஒருவன். பல நூறு கோடி ஜீவராசிகளில் நானும் ஒருவன். யானையோ, பூனையோ, பன்றியோ, முதலையோ

அடுத்தவருக்கு தீங்கு செய்யாமல் இருந்தால் அது அற்புத மான விஷயம். என் உள்ளே இறைவன் வந்து அமர்ந்து நாலா பக்கமும் போ என்று கட்டளையிட்டிருக்கிறான். நானும் எங்கெல் லாம் போக முடியுமோ அங்கெல்லாம் மனம் போனபடி போய்க் கொண்டிருக்கிறேன்.

சிதம்பரத்தை விட பித்தாபுரம் வசீகரமாக இருக்கிறது. எனக்கு படகில் ஏறி ப்யணம் செய்ய வேண்டும் போல் இருக் கிறது. நாலாபக்கமும் போ என்பது நிலம் வழியாகத்தான் போக வேண்டும் என்றா அர்த்தம். கடல் வழியாகவும் போகலாம் அல்லவா. என்னை கடலுக்கு கூட்டிக் கொண்டு போவீர்களா'' என்று கேட்க அவர் இளகி அவன் கையை மீண்டும் பற்றிக் கொண்டார்.

''வாருங்கள். முதலில் உணவு உண்போம். எங்கள் வீட்டில் உணவு எடுத்துக் கொள்ளலாம் அல்லவா. நாங்கள் பரதவர்கள்.'' அவன் மறுபடியும் தெரிவித்தான்.

இரண்டு கையையும் குவித்து உணவு போடுங்கள் என்பது போல ஏந்தினான். அவர் அவனை ஆரத் தழுவிக் கொண் டார். உம்மை தொடும்போது மிகப் பெரிய சந்தோஷம் வருகிற தய்யா. உள்ளே ஏதோ மாறுகிறது. என் ஆசைகள் நிறைவேறும் என்பதாகத் தெரிகிறது. என் ஆசை இப்போதைக்கு என்ன தெரியுமா. உங்களைப் போல மாற வேண்டும். நீங்கள் உன்னத மான நிலையில் இருக்கிறீர்கள். இறப்பதற்கு முன் எனக்கும் அது தெரிய வேண்டும்.'' அவர் அவனை நோக்கி கண்கள் பனிக்க சொல்ல, அவன் சட்டென்று கூர்மையானான்.

வலக்கையை எடுத்து அவர் நெஞ்சில் வைத்தான். பட் பட் டென்று அடித்தான்.

''யானைகூட இப்படித்தான் செய்கிறது.'' அவர் வியந்தார். அவன் அவரை அணைத்துக் கொண்டான்.

''யானை கூட.'' அவர் அதற்கு மேல் சொல்ல முடியாமல் விக்கி விக்கி அழத் துவங்கினார். அவனுடைய தொடல் அவரை பெரிதாய் மாற்றியது. அந்த மாறுதல் சொல்லுக்கு அப்பாற் பட்டது.

அவன் வந்த பதினைந்து நாட்களுக்குள் மிகப் பெரிய மாறுதல்கள் ஏற்பட்டன. பித்தாபுரத்தின் நீளமும், அகலமும்

தெரிந்து கொண்டான். உப்பங்கழிகளை விட்டு பல தீவுகள் மணற் திட்டுகள் இருப்பது தெரிந்து கொண்டான். அமாவாசைக் கும் பௌர்ணமிக்கும் நடுவே அந்த மணற் திட்டுகளில் நீர் ஏறுவதும், இறங்குவதையும் குறித்துக் கொண்டான். அந்த இடத்தில் பனந்துண்டுகளை நட்டு உயரமாக்கி அதன் மீது குறுக்கு கட்டைகள் போட்டு பிறகு பலகைகள் போட்டு அதற்கு மேல் உறுதியான குடிசைகள் போட ஏற்பாடு செய்தான். அவன் முடைவது போல ஓலைகள் அழுத்தமாக முடைய அவர்கள் கற்றுக் கொண்டார்கள். ஓலை மீது ஒன்றன் மீது ஒன்றாக ஓலை போட்டு அழுத்தி ஒரு கெட்டியான சுவர் போல செய்தான். உள்ளே காற்று வரவில்லை. கதகதப்பாய் இருந்தது. குளிருக்கு மிக அடக்கமாக இருந்தது. இம்மாதிரி பல வீடுகள் செய்ய வேண்டும் என்றான். "இந்த இடத்தில் வீடுகள் செய்து என்ன. தானியங்களெல்லாம் வர வேண்டுமல்லவா."

"தானியங்கள் வரும். வருவதற்கு ஆட்கள் வருவார்கள். இந்த இடத்தில் கப்பல்கள் கட்டப்படும். நாவாய்கள் உருவாக் கப்படும். எனவே இது உங்கள் இடம் என்று இருக்க வேண்டும். உங்கள் பெயரில் பதிவு செய்ய வேண்டும்." அவன் மறுபடி யும் சிலரை தேர்ந்தெடுத்து சில அதிகாரிகளுக்கு அனுப்பி, இந்த இடத்தை தங்களுக்கு எழுதி தர வேண்டும் என்று சொல்ல, 'அந்த இடத்திற்கு யாரடா வருவார்கள். யாருமே வர மாட்டார். உங்கள் இடம்தானடா" என்று சொல்ல, 'இல்லை. எழுதிக் கொடுங்கள்' என்று அவர்கள் வற்புறுத்த, அந்த இடம் முழுவதும் பித்தாபுரம் முழுவதும் அந்த ஊர் பரதவர்களுக்கு பரம்பரை சொத்தாக வருவது. அதை வேறு யாரும் அனுபவிக்க முடியாது என்று சோழ அதிகாரிகள் அலட்சியத்தோடு எழுதி கொடுத்தார்கள்.

அவன் அதை வாங்கி கண்ணில் ஒற்றிக் கொண்டான்.

அந்த இடத்தில் களிமண்ணால் தில்லை நடராஜர் போல உருவம் வைத்தான். பித்தாபுரத்திலுள்ள அம்பி என்ற படகு களை செப்பனிட்டு அம்பிக்கு நடுவே கோல் நட்டு அதில் பாய்மரம் வைக்க முடியுமா என்று பரிசோதனை செய்து வெற்றி யும் பெற்றான். வெறுமே துடுப்பு தள்ளுகின்ற அம்பிக்கு பாய்மரம் வந்ததும் வேகம் கூடியது. துடுப்பு போட வேண்டிய

அவசியம்கூட இல்லாமல் மிக அழகாக படகு நகர்ந்தது. பல்வேறு திசையில் பாய்மரம் விரிந்து திரும்பத் திரும்ப மாற்றி அதன் விஷயங்களை கற்றுக் கொண்டான்.

''நீர் பரதவரா, இவ்வளவு அழகாக செய்கிறீர்களே, எப்படி. அவர்கள் வியப்போடு கேட்டார்கள். ''உள்ளுக்குள்ளிருந்து எதைச் செய்தாலும் சரியாக வரும். மேலோட்டமாக செய்தால் தவறுகள் ஏற்படும். தவறுகள் அயற்சியை கொடுக்கும். அயற்சி மேலும் தவறுகளை கொடுக்கும். எதை செய்ய வேண்டுமானாலும் அன்போடும், அக்கறையோடும் செய்ய வேண்டும். அன்பும் ஒருமுகப்பட்ட அக்கறையும் இணை பிரியாதவை.'' அவன் நடுநடுவே சில வார்த்தைகளை திரும்பத் திரும்பச் சொன்னான். அந்த வாக்கியங்கள் அவர்களுக்கு வேத வாக்கியங்களாக மாறின. அவர்கள் அதை மனனம் செய்து கொண்டார்கள்.

அன்பும் ஒருமுகப்பட்ட அக்கறையும் இணைபிரியாதவை. எங்கு அன்பு இருக்கிறதோ அங்கு அக்கறை இருக்கும். எங்கு அக்கறை இருக்கின்றதோ அங்கு அன்பு இருக்கிறதென்று அர்த்தம். அவர்கள் அவனால் மிக கவனமாக, மிகவும் போஷாக்காக வளர்க்கப்பட்டார்கள். அவன் வருகை பித்தாபுரத்தில் மிகப் பெரிய மாறுதல்களை ஏற்படுத்தியது.

ஒரு ஓலையில் அவர்களுக்கு சாசனம் செய்து கொடுக்கப் பட்ட மறு மாதமே வணிகர்கள் வந்து இறங்கினார்கள்.

''அடேய், நீங்கள் சேரிகளை இடம் மாற்றிக் கொள்ளுங் களடா. இந்த இடங்களெல்லாம் எங்களுக்கு வேண்டும்'' என்று சொன்னார்கள்.

''உங்களுக்கு என்றால் உங்களுக்கா, அரசுக்கா.''

''அரசு என்ன அரசு. நாங்கள்தானடா அரசு. எங்களுக்குத் தானடா எல்லாம் தெரியும். வா. இந்த இடங்களிலெல்லாம் நாங்கள் கட்டடங்கள் கட்டப் போகிறோம். ஓலை குடிசையெல் லாம் அப்புறப்படுத்துங்கள்.''

''எதற்காக?''

''இந்த இடத்தில் நாவாய் கட்டச் சொல்லி உத்தரவு வந்திருக்கிறது. நாவாய் கட்டுவதற்கு முன்பு இந்த நிலத்தை கையகப்படுத்திக் கொண்டு கட்டிடங்கள் எழுப்பி இங்கு தங்கு

வதற்கு இடமும், சாமான்கள் வைப்பதற்கு பெரிய கூடமும் ஏற்படுத்தினால் அவைகளுக்கெல்லாம் காசு கிடைக்காதா. அவற்றைத்தான் செய்யப் போகிறோம். பெரிய பார வண்டி களில் செங்கல்கள் வந்து இறங்கும். எனவே, இந்த இடத்தை எங்களுக்கு விட்டுக் கொடுங்கள்.''

''இல்லையே, இது பரம்பரை சொத்தாயிற்றே.''

''உங்களுக்கு என்னடா பரம்பரை.'' அவர்கள் எகத்தாள மாக பேச, அந்த ஓலை நறுக்கின் பிரதி காட்டப்பட்டது. அவர்கள் வாயடைத்துப் போனார்கள். சோழ அதிகாரிகளிடம் விசாரித்தார்கள். 'ஆம்' என்று சொல்லவே, என்ன செய்வதென்று தெரியாமல் திகைத்தார்கள்.

''எங்களுக்கு விற்று விடுகிறீர்களா'' என்று ஒருவர் கேட்க, முடியாது என்று மறுத்தார்கள். வெகுநாள் போராட்டத் திற்கு பிறகு, அவன் சொல்ல, விற்க சம்மதித்தார்கள். நூற்று ஐம்பது கழஞ்சு என்று மிகப் பெரிய தொகைக்கு அந்த இடத் தின் நடுவில் உள்ள ஒரு தீவை விற்றார்கள். அந்த கழஞ்சு வாங்கி கொண்டு போய் அவர்கள் பெரிய பார வண்டிகள் வாங்கி னார்கள். செங்கல் சூளைகள் அமைத்தார்கள், கருங்கல்லை ஏற்றி வைத்தார்கள். மரக்கட்டைகளை அறுத்து வந்தார்கள். அவர்களும் நல்ல உறுதியான கல் கட்டடங்களில் மிகப்பெரிய கூடங்களை கட்டிக் கொண்டார்கள். கடும் குளிருக்கும் மழைக் கும் வழக்கம்போல பேரவஸ்தைப் படாமல் மிக பத்திரமாக இருந்தார்கள். அவர்கள் சௌக்கியமாக இருப்பதை பார்த்து அவன் சந்தோஷமடைந்தான். திடீரென்று ஒரு விடியல் நாளில் அவர்கள் எல்லோரும் உறங்க அவன் எழுந்து காணாமல் போனான்.

அங்கிருந்து வடக்கு பக்கம் நகர்ந்து கடல் பக்கம் உள்ள ஊரில் இதே போல உப்பங்கழி இருந்த கிராமத்தை அடைந் தான். 'என்னை அழைத்து போகிறீர்களா நடுகடலுக்கு' என்று கேட்டான். ஒரு கடும் புயலில் சிக்கி ஒரு கடாரத்து மரக்கலம் முறிந்திருந்தது. முறிந்த மரக்கலம் இந்தப் பக்கம் ஒதுங்கியது. அதை சீர் செய்து மறுபடியும் ஓட்ட முயற்சி செய்தார்கள். அவன் அதற்கு உதவி செய்தான். பாய் மரங்களை மாற்றி அமைத்தான். படகினுடைய இடதும், வலதும் எடைகள் தவறாக இருப்பதை கண்டு கொண்டான். கருங்கல்களை ஏற்றி வலதுபக்கம் வைத்து

இடது பக்க எடையை சரி செய்தான். இப்பொழுது படகு நேராக நின்றது. காற்றை சரியாக எதிர்கொண்டது.

''உனக்கு எப்படி இதெல்லாம் தெரிகிறது.'' வியந்தார்கள். வானம் நோக்கி கை காட்டினான். உள்ளுக்குள் எந்த ஆசையும் இல்லாமல் இருந்ததால் அவனால் எதையும் சரியாக செய்ய முடிந்தது. கடாரத்து கப்பல்கள் அவனை ஏற்றிக் கொண்டு கிழக்கே கடலுக்குள் நுழைந்தது. எங்கே போகிறோம் என்று அவனுக்கு தெரியாது. எங்கு வேண்டுமானாலும் போகலாம் என்று அவன் இருந்தான்.

அவன் எல்லாம் அறிந்தவன். அத்வைதி. தனக்குள் மூழ்கியவன். தான் யார் என்று தெரிந்தவன். தன்னுடைய இடத்திலிருந்து வேறு இடம் பெயர்ந்து எந்த இலக்கும் இல்லாமல் உலகை சுற்றி வர வேண்டும் என்று அவன் விரும்பினான். அது விருப்பம் கூட அல்ல. யாரோ இட்ட கட்டளை போல நடந்து கொண்டான்.

அவனைப் பற்றி பித்தாபுரத்தில் தினமும் பேசிக் கொண்டிருந்தார்கள். அவன் செய்த தில்லை நடராஜர் சிலையை வணங்கிக் கொண்டிருந்தார்கள்.

தங்களைச் சார்ந்தவன் யானையால் மிதிக்கப்பட்டு இறந்ததிலிருந்து வலங்கை வீரர்கள் மௌனமாக இருந்தார்கள். ஆட்டம் பாட்டங்களில் அதிகம் கலந்து கொள்ளாமல் இருந்தார்கள். உணவில் பறவைகளை விலக்கிவிட்டதாகச் சொன்னார்கள். காரணம் கேட்டபோது மௌனமாக இருந்தார்கள். ஆட்டு மாமிசத்தோடு பறவையும், மீனும் வெஞ்சினமாகத் தரப்படும். ஆயிரக்கணக்கில் கோழிகள் உரித்து வதக்கி வீசப்படும். வதக்கி பரிமாறப்படும். மீன்கள் தலையும் வாலும் நறுக்கி நடுப் பகுதியை குழம்புக்கு தொட்டுக் கொள்ள போடப்படும். உப்பிட்ட மீன்களை எடுத்துக் கொண்டார்கள். ஆனால் கோழிகளை மற்ற பறவைகளை உண்ணாமல் தவிர்த்தார்கள். ஆனால் இது கட்டளையாக இடப்படவில்லை. தங்களுக்கு நேர்ந்த அவமானத்தை எப்படி துடைத்துக் கொள்ளுவது என்று தெரியாது எப்படி தங்களை சமாதானப்படுத்திக் கொள்வது என்று தெரியாது. அவர்கள் வேதனையோடு இருந்தார்கள். ஏதாவது ஒரு மறுதலிப்பு காட்ட வேண்டும் என்று காட்டினார்கள். ஆனால் அதிகம் காட்ட பயப்பட்டார்கள்.

அருண்மொழிப்பட்டனுக்கு இது தெரிய வந்தது. வலங்கை வீரர்களுக்கு அவன் தலைவனாக இருந்தான். அவனது படையில் இடங்கை வீரர்கள் ஒருவர் கூட இல்லை. உள்ளுக்குள்ளே எந்த சண்டையும் வந்துவிடக் கூடாது என்பதற்காகவே தனித்த ஒரு குழுவை தன்னுடைய படையாக வைத்துக் கொண்டான். 'அருண்மொழி காப்பாற்றுவார் என்று நினைத்தேன். மிகச் சாதாரணமாக கைவிட்டு விட்டார். எந்த முயற்சியும் செய்யாது அவன் மிதிபட்டு இறப்பதை பார்த்துக் கொண்டிருந்தார். வீரர்கள் முனகுவது அவன் காதுக்கு வந்தது. அவன் சட்டென்று ஒரு நாள் இரவு நடுநிசியில் வலங்கை வீரர்களை அழைத்தான். சுற்றி அவர்கள் நிற்க ஒரு மேடை மீது ஏறி அவர்களுக்கு நடுவே பேசினான்.

''அந்த வீரன் பக்கம் நெல் முனையளவும் நியாயம் இல்லை. அவனுக்கு இந்த தண்டனை அதிகம் என்று நினைத்தால் அது பிசகு. சோழப் படைக்குள் எந்த பிரிவும் கிடையாது. இருக்கக் கூடாது. இந்த வலங்கை இடங்கை பிரிவே வெகுநாள் முன்பு வந்தது. இதனால் நமக்கு பலவீனம் அதிகம். ஒருவேளை உங்கள் இருவருக்கும் சண்டை ஏற்பட்டால் அது சோழ தேசத்திற்கு பேராபத்தாக முடியும். நாம் இதை ஏற்காமல் எதிர்த்தோம் என்றால் இடங்கை வீரர்கள் அதிகம் எதிர்ப்பார்கள். வந்து குத்து, எல்லோரையும் வெட்டு. வெட்டி வீழ்த்திவிட்டு நீ மட்டும் புலிக்கொடியை எடுத்துக் கொண்டு போ என்று உங்களை பார்த்து எகத்தாளமாக பேசுவார்கள். எதிரிக்கு இது தெரிந்தால் கொண்டாட்டமாகப் போகும்.

நம்முடைய சோழப் படையின் முன்னேற்றம் கண்டு இன்றைய நிலையின் சூழ்நிலை கண்டு நான் மௌனமாக இருந்தேன். அதுவும் தவிர இராஜேந்திர சோழர் இடத்தில் நான் இருந்தால் நிச்சயம் அதுதான் என் தீர்ப்பாக இருக்கும். வலங்கை இடங்கை என்பது தவிர, ஒரு பெண்ணுக்காக ஒரு வீரனின் மனைவிக்காக முதுகில் போய் குத்தியிருக்கிறான் என்பது அடாத செயல். முட்ட முட்ட குடித்திருந்தாலும் இந்த எண்ணம் வந்திருக்கக் கூடாது. இப்படிப்பட்ட எண்ணம் உள்ளவன் யாரையும் கொல்வான். என்னையும் கொல்வான். என் மன்னனையும் கொல்வான். எனவே, அவன் இறப்பதே சரி.

இதற்கு நீங்கள் முகம் தூக்குவது மாமன்னர் இராஜேந்திரருக்குத் தெரிந்தால் இராஜேந்திரர் உங்களை வெகு வேகமாக விலக்குவார். அப்பொழுது இடங்கை வீரர்கள் உயர்ந்து நிற்பார்கள். ஒருவேளை இனிமேல் வலங்கை வீரர்கள் யுத்தத்திற்கு வேண்டாம். கோட்டை காவலுக்கும், ஊர்க் காவலுக்கும், பொதிகள் சுமப்பதற்கும், பார வண்டிகள் அனுப்புவதற்கும், காடுகளிலிருந்து மூலிகைகள் பறிப்பதற்கும் உங்களை உபயோகப்படுத்திக் கொள்வார்கள். இது உங்கள் வாழ்க்கை முறையை கேவலமாக்கிவிடும். தயவு செய்து நான் சொல்வதை காது கொடுத்து கேளுங்கள். இதை கம்பீரமாக ஏற்றுக் கொள்ளுங்கள். ஆமாம் எங்கள் வீரன் தவறு செய்தான். அந்த மிகப் பெரிய பிழைக்கு தண்டனையாக யானையை விட்டு மிதிக்கப்படுவது நடந்தது. இது எங்களுக்கு வருத்தமில்லை என்று நில்லுங்கள். எவர் தவறு செய்தாலும் இந்த தண்டனை என்று சொல்லுங்கள். நீங்கள் தவறே செய்ய மாட்டீர்களா, உங்களுக்கும் தவறு செய்கின்ற காலம் ஒன்று வரும். அப்பொழுது என்ன தண்டனை என்பதை ஆவலோடு பார்ப்போம் என்று இடங்கை வீரர்களிடம் சொல்லுங்கள். அவர்கள் மௌனமாகி விடுவார்கள். தவறு செய்ய பயப்படுவார்கள். அதேசமயம் உங்கள் பேச்சிலுள்ள நியாயம் புரிந்து கொண்டு, நீங்கள் ஏற்றுக் கொண்ட அமைதியை புரிந்து கொண்டு உங்களை பாராட்டுவார்கள். இன்னும் இணக்கமாகப் போவார்கள். எங்களுக்கும் வருத்தம்தானய்யா என்று சொல்வார்கள். அது நல்லது. இதை ஏற்றுக்கொள்ள மறுப்பது மிகப் பெரிய வேதனைகளை வலங்கை வீரர்களுக்கு கொண்டு வந்து தரும்'' என்று சொல்ல, அவர்களுக்கு புரிந்தது.

மறுநாள் காலையிலேயே அவர்கள் செயல்பட துவங்கினார்கள். கோழிகளை உண்டார்கள். அறுத்த கோழி மாமிசத்தை கொண்டு போய் இடங்கை வீரர்களுக்கு கொடுத்தார்கள். அவர்களோடு சகஜமாக பேசினார்கள். சட்டென்று வலங்கை வீரர்கள் மாறியதும் அவர்கள் அந்த சம்பவத்தை துடைத்தெறிந்ததும் இடங்கை வீரர்களை நெகிழ்த்தின.

''நான் இடங்கை வீரன். இறந்தது வலங்கை வீரன். துள்ளல் வரவில்லை. சோழ தேசத்து வீரன்தானே இறந்தான். இடங்கையாக

இருந்தால் என்ன, வலங்கையாக இருந்தால் என்ன. நம்முடைய ஆள் ஒருவன் மிதிபட்டு சாகிறான் அல்லவா. இது வேதனை தான். இதே எதிரியிடம் போய் சூறையாடி வெட்டுப்பட்டு இறந்தால் வருத்தப்படுவோமல்லவா. அப்படித்தான் இருந்தது எனக்கும். அவன் மரணம் வலித்தது. என்னை தவறு செய்யக் கூடாது என்று எச்சரித்தது. நீங்கள் இதை நல்ல முறையில் எடுத்துக் கொள்ள வேண்டுமே என்று கவலைப்பட்டேன். எடுத்துக் கொண்டது சந்தோஷம். நமக்குள் பிரிவுகள் இருக்கின்றன. ஆனால் பெரிதுபடுத்த வேண்டாம். அவர்கள் ஒருவரை ஒருவர் ஆரத் தழுவிக் கொண்டார்கள். வெற்றிலைப் பாக்கு மாற்றிக் கொண்டார்கள். ஒருவர் சுருக்குப் பையிலிருந்து மற்றொருவர் வெற்றிலையை எடுத்துக் கொள்வது நட்பின் அடையாளம். சுருக்குப் பையின் மீது நான்கு வெற்றிலை வைத்து, ஒரு கொட்டைப் பாக்கு வைத்து நீட்டுவது ஒரு உபச்சாரம். அவர்கள் பரஸ்பரம் வெற்றிலை பாக்கு பரிமாறிக் கொண்டார்கள்.

அருண்மொழிப்பட்டன் நிம்மதி அடைந்தான். ஆனாலும் வலங்கை வீரர்களுக்கு நடுவே சிலருக்கு அந்த விஷயம் மறக்க முடியாததாக இருந்தது. 'நடிக்கச் சொல்லுகிறாயா, நடித்துத் தொலைகிறேன். ஆனால் இடங்கை வீரனை கட்டிக்கொண்டு தாம்பூலம் மாற்றிக் கொள்ள என்னால் முடியாது. செத்த மீன்போல இடங்கை வீரன் நாறுகிறான். இது என் சொந்த அபிப்ராயம்' என்று சிலர் பேசத் துவங்கினார்கள். சமாதானம் பேசியவர்களை கோபித்துக் கொண்டார்கள்.

இடங்கை வீரர்கள் சிலருக்கும் இந்த ஒற்றுமை உவப்பானதாக இல்லை. 'ஏதேனும் ஒரு இடத்தில் மதித்திருக்கிறானா. இன்று மிதிபட்டு தன்னால் இறந்தவுடன் சமாதானத்திற்கு வருகிறான். இதே இடங்கை வீரன் இறந்திருந்தால் அவன் என்ன செய்திருப்பான். வந்து தாம்பூலம் வாங்கியிருப்பானா, வழங்கியிருப்பானா. கொக்கரித்து சிரித்திருப்பான். ஏன் உங்களுக்குப் புரியவில்லை. இடங்கை இடங்கைதான். வலங்கை வலங்கைதான். ஒற்றுமை வராது. அந்த பிரிவுக்குள் இன்னும் ஒரு வெட்டு வீழ்ந்துவிட்டது. அந்த பிரிவு இன்னும் பெரிதாகி விட்டது.

என் வீரனை முதுகில் குத்தினானே என்னால் மறக்க முடியுமா. ஒரு அழகிய பெண்ணோடு சுகித்திருந்தவனை துரத்தி, துரத்தி கொன்றானே மறக்க முடியுமா. அந்த பெண்ணையும் கொன்றானே இந்த அநியாயத்தை மறக்க முடியுமா. என்ன தவறு செய்தான் இடங்கை வீரன். எதற்கு அவனை துரத்தினான். இடங்கை வீரனுக்கு எதற்கு மனைவி என்றுதானே துரத்தினான். அந்த இழிவு உன் நெஞ்சில் இருக்கும் வரை உன் மீது எனக்கு பகை இருக்கும். எனக்கும் ஒரு காலம் வரும். நானும் குத்துவேன்.'' அவர்கள் உரக்கச் சொன்னார்கள்.

ஆனால், அந்த செய்தி அழுத்தி வைக்கப்பட்டது. எது அதிகம் அழுத்தி இரகசியமாக வைக்கப்படுகிறதோ அதுவே மிகப் பெரிய பேராபத்தாக எல்லா சமூகத்திலும் நடக்கும். சோழ தேசம் என்ற சமூகத்தில் இடங்கை வலங்கை சண்டை அப்போதைக்கு அணைந்தது போல் இருந்தாலும் உள்ளுக்குள் கங்கு சுடர்விட்டுக் கொண்டிருந்தது. எப்பொழுது வேண்டுமானாலும் சிறு ஊதற் காற்றுக்கும் அது தழலாக மாறும்.

''உன் வீட்டில் பெண்கள் இருக்கிறார்களா, இளம்பெண் நிறைய பேர் இருக்கிறார்களா. வரிசையாக நிற்க வைத்து நீயே உன் கையால் குத்தி கொன்று விடு. சோழர்கள் வருகிறார்கள். பத்து வயதிலிருந்து ஐம்பது வயது வரை எந்த பெண்ணாக இருந்தாலும் அடித்து அனுபவிக்காமல் விட மாட்டார்கள். அவர்கள் அனுபவிப்பதற்காக மட்டும் வரவில்லை. பெண்களை, நம்மை நம் தேசத்தை, கலாசாரத்தை அவமானப்படுத்துவதற்காக வருகிறார்கள். எங்கோ இருக்கும் சோழர்கள் ஏதோ செய்து கொண்டிருக்கிற சோழர்கள், கருங்கல்லால் கோவில் கட்டிக் கொண்டிருக்கும் சோழர்கள் என்று நாம் நினைத்துக் கொண்டிருக்கிறோம். ஏழரை லட்சம் படை வீரர்களோடு உள்ளே நுழைந்திருக்கிறான். கீழை சாளுக்கியம் முழுவதும் கொட்டமடித்துக் கொண்டிருக்கிறான். மூன்று நாளில் ஒட்ட தேசத்தின் மையத்திற்கு வந்துவிடுவான். ஒரே நேரத்தில் அத்தனை படைகளையும் ஒரு தேசத்தை நோக்கி செலுத்துவதுதான் அவனுடைய யுத்த முறை. பத்தாயிரம் பத்தாயிரம் பத்தாயிரமாக எரிகின்ற நெருப்புக்குள் ஈசல் போல் நுழைவார்கள். தொடர்ந்து நுழைந்தால் நெருப்பு அணையும் என்று கணக்கு போடுவார்கள். ஆனால் இந்த முறை ஒட்டதேசத்திற்குள் அவன் நுழைந்தால் தோற்பது

உறுதி. இதற்கு முன் சோழப்படை வீரர்கள் சிலர் கீழைச் சாளுக்கியத்திலிருந்து வந்து எட்டிப் பார்த்திருக்கிறார்கள். உதைபட்டு ஓடிப் போயிருக்கிறார்கள். இந்த முறை கங்கையை தொட வேண்டுமாம். ஆனால் ஒட்ட தேசத்தை கடக்க வேண்டுமாம். மண்டியிட்டு கேட்டால் மறுக்காமல் அனுப்பலாம். நெஞ்சை நிமிர்த்தி வாளை வீசிக்கொண்டு வருகிறான். அவனை ஒரு வழி செய்யாமல் நாம் விடக்கூடாது.

நம்மிடையே பிளவுகள் அதிகம் உண்டு. அந்த பலகீனத்தை புரிந்து கொண்டிருக்கிறான். தொண்டை நாடு, நடுநாடு, கங்க நாடு, பாண்டிய தேசம், சேர தேசம் என்று சகல இடத்திலும் அவன் வளைத்து அந்த ஊர்களை ஒன்றாக்கி சோழதேசம் என்று சொல்லி உள்ளுக்குள்ளே வந்திருக்கிறான். அந்த ஒற்றுமை நம்மிடையே இல்லை. எனவே, அவனை எதிர்கொள்ள வேண்டும் என்றால் நாம் ஒற்றுமையாகத்தான் இருக்க வேண்டும். இல்லாவிட்டால் நாம் வேதனைப்படுவோம்: எனவே, இந்த சபை என்னுடைய பேச்சை கேட்க வேண்டும்.''

இந்திரதத்தன் உரத்த குரலில் அவன் சபையில் பேசிய போது சபை மௌனமாக கேட்டுக் கொண்டிருந்தது.

இந்திரதத்தன் என்ன சொல்வான் என்பது பலருக்கும் நன்றாக தெரிந்திருந்தது.

''உங்களுக்கு சிலரில் நான் என்ன சொல்லப் போகிறேன் என்று தெரிந்திருக்கும். தயவு செய்து இந்த சபையில் எதிர்ப்பு காட்டாதீர்கள். இதன் விளைவுகள் என்னவாக இருந்தாலும் சோழனை எதிர்க்க மடக்கி திருப்பி அனுப்ப இதைத் தவிர வேறு வழியில்லை. நான் ரணசூரனுக்கு தூது அனுப்பிவிட்டேன். அவன் நிச்சயமாக ஒத்துக் கொள்வான். இந்த நேரத்தினுடைய மகிமையை, வெம்மையை அவன் புரிந்து வைத்திருக்கிறான். அவன் ஏற்றுக்கொள்வான் என்பதாக சில செய்திகளும் வந்தன. நாளை ரணசூரன் நம்மோடு கை கோர்க்கிறானா இல்லையா என்று தெரிந்துவிடும். ரணசூரன் நம்மோடு கை கோர்ப்பது நம் படை வீரர்களுக்கு நல்லது. இப்போதைக்கு இவ்வளவுதான் சொல்ல முடியும்.'' அவன் சொல்லிவிட்டு சிங்காசனத்தில் அமர்ந்தான்.

சபை அமைதியாக இருந்தது.

''கலையலாம்'' என்று உத்தரவிட்டான். சபை காற்றில் நழுவும் இலை போல நிதானமாக இலக்கின்றி கலைந்தது.

ரணசூரனுக்கு அந்த செய்தி பிடித்திருந்தது. பரம்பரை பகை. பலமுறை வெட்டு, குத்து நிகழ்ந்திருக்கிறது. பலமுறை அத்துமீறி உள்ளே நுழைந்திருக்கிறார்கள். ஒட்ட தேசத்தை துண்டு துண்டாக பலபேர் ஆட்சி செய்ய ரணசூரனின் ஒட்ட தேசமும், இந்திரதத்தனின் ஒட்ட தேசமும் பெரிதாக இருந்தன.

''ஏன் என்னை மட்டும் அழைக்கிறாய், எல்லோரையும் கூப்பிடு, எல்லோருக்கும்தானே ஆபத்து'' என்று சொல்ல, கலிங்கம் முழுவதும் இருக்கின்ற ஒட்ட தேசத்து வீரர்கள் ஒன்று சேர்ந்தார்கள். ஆனால் அது எலியும், தவளையும் கயிறால் கட்டிக் கொள்வது போல, கட்டிக் கொண்டு குளத்தில் குதிப்பது போல இருந்தது. எலிக்கு நீர் ஆகாது. தவளைக்கு தரை ஆகாது. அந்த கட்டு இடைஞ்சலைத்தான் கொடுத்தது. அவர்களுக்குள்ளே உள்ள பிரிவு, பகைமை இதனால் மாறவில்லை. மாறாய் அதிகரித்தது. இந்த ஒற்றுமை ஏற்பட்டிருக்கக் கூடாது. இப்படி ஏற்பட்ட ஒற்றுமை நிலைக்காது என்று அவர்களில் முக்கியமானவர்களுக்குத் தெரிந்தது. இப்பொழுது என்ன செய்வது என்று யோசித்தார்கள். தப்பித்துக் கொள்வதே மறுபடி வந்து அரசாட்சி செய்ய உதவும் என்று தீர்மானித்தார்கள்.

இராஜேந்திர சோழர் வருவதற்கு முன்பு பல தளபதிகள் காணாமல் போனார்கள். முன்னணியில் இருக்கின்ற படை வீரர்களுக்கு இதைவிட வேதனையான விஷயம் வேறு எதுவும் இல்லை. அவன் தன்னை படைவீரனாக கருதாமல் பலிகடாவாகக் கருதி துக்கப்பட்டான். சாகிறேன், சாகப் போகிறேன் என்று வேதனைப்பட்டான். மிக நலிந்த நிலையில் இருக்கின்ற பெருங்கூட்டமான அந்த ஒட்ட தேசப் படை இராஜேந்திரனை எதிர்ப்பதற்கு தயாராக இருந்தது.

இந்த செய்தி இராஜேந்திரருக்கு போயிற்று. அவர் வாய் விட்டு சிரித்தார்.

''ஒற்றுமை என்பது உணர்வுபூர்வமாக வர வேண்டும். ஒற்றுமைக்கு இடைஞ்சலாக எது இருக்கிறதோ அதை நகர்த்தி விட வேண்டும். இப்பொழுது கீழை சாளுக்கியமும் நெருக்கமாக இருக்கிறதே அதற்கு என்ன காரணம். கீழை சாளுக்கியத்தில்

சோழ தேசத்து பெண்மணி வந்து அமரப் போகிறாள். கீழை சாளுக்கியத்து மன்னனுடைய குழந்தையை அவள் தாங்கப் போகிறாள். இங்கே மணவாழ்க்கை என்பது அரசியல் ஒப்பந்தம் மட்டும் அல்ல. இது ஒரு உணர்வு ஒப்பந்தம். சோழ தேசத்து பெண்ணை கீழை சாளுக்கியத்தில் கொடுத்தால் நான் மரியாதை யாகத்தானே கீழை சாளுக்கியத்தை நடத்த வேண்டும். கீழை சாளுக்கியத்து பெரிய மனிதர் வந்தால் வருக வருக என்றல்லவா கைகூப்பி அழைக்க வேண்டும். நான் சக்ரவர்த்தியாக இருக் கலாம். ஆனால் ஒரு பெண்ணுக்கு தகப்பன். அதை ஒருநாளும் நான் மறக்க மாட்டேன். கீழை சாளுக்கியத்திலிருந்து எவர் வந்தாலும் அல்லது நான் கீழைசாளுக்கியத்திற்கு எப்போது வந்தாலும் மிகப் பெரிதாக நட்பு பாராட்டுவேன்'' என்று உரத்த குரலில் அவர் சொல்ல, கீழை சாளுக்கியத்து தளபதிகள் எழுந் தார்கள். வாளை உருவினார்கள். ''சோழம் சோழம்'' என்று கூவி தங்கள் கேடயத்தில் அடித்து தங்கள் நன்றியை தெரிவித்துக் கொண்டார்கள்.

தங்களுக்கு அந்நியமாக உள்ள அதேசமயம் நெருக்கமாக உள்ள ஒரு படைவீரர்கள் தங்கள் தேசத்து பெயரில் கூவுவதில் சோழ வீரர்கள் சந்தோஷப்பட்டார்கள். அந்த சந்தோஷத்தை பரஸ்பரம் இரண்டு பேரும் வெளிக்காட்டினார்கள்.

ஒட்ட வீரர்கள் பிளவுபட்ட நேரத்தில் கீழைச் சாளுக்கியமும் சோழ தேசமும் நெருக்கமாயிற்று. மிகப் பெரிய வலிவுமிக்க படை ஒன்று உருவாயிற்று.

''ஒட்ட தேசத்தை எதிர்ப்பதற்கு நான் வழிகள் சொல் கிறேன்.'' கீழை சாளுக்கியத்து தளபதிகள் உட்கார்ந்தார்கள். சோழ தேசத்து தளபதிகள் கூர்ந்து கவனித்தார்கள். எப்படி யுத்தம் செய்வது, எப்படி தாக்குவது என்பதை அவர்கள் தெளிவாக புரிந்து கொண்டார்கள்.

''அலை அலையாய் வருவது அல்ல. ஒரே நேரத்தில் ஏழரை லட்சம் பேரும் கோதாவரி நதிக்கரையை தாண்டி உள்ளுக் குள்ளே நுழைவது. இதுதான் எங்கள் திட்டம். ஒரு உயரத்தி லிருந்து ஒட்ட தேசத்து வீரர்கள் இந்தப் படையை பார்த்தால் அவர்கள் ஒருபொழுதும் நிற்க மாட்டார்கள். ஓடுவதில் சமர்த் தர்கள், இப்பொழுதே பல தளபதிகள் ஓடிவிட்டார்கள் என்று

கேள்விப்படுகிறோம். எனவே, நாம் பயமுறுத்தித்தான் உள்ளே நுழைய வேண்டும். பயமுறுத்தலாகத்தான் உள்ளே நுழைய வேண்டும்'' என்று சொல்ல, இராஜேந்திரர் அதை மிகவும் ரசித்தார்.

''அப்படியே செய்க'' என்று ஆணையிட்டார்.

சோழ தேசத்துப் படைகளும், கீழை சாளுக்கியத்து படைகளும் கைகோர்த்துக் கொண்டு ஒற்றுமையாக இருந்தன. கீழை சாளுக்கிய பெண்ணுக்காக சோழ தேசத்து படைவீரனை பலியிட்டது, கீழைச் சாளுக்கியத்தில் நாட்டுப்புறப் பாடலாக பாடப்பட்டது. படைவீரர்களுக்கு நடுவே அந்த பாட்டு பிரபலமாயிற்று.

அது அரசவை அல்ல. பெரிய புன்னை மரத்துக்குக் கீழே இராஜேந்திரர் சிங்காசனமிட்டு அமர்ந்திருந்தார். சுற்றி படைவீரர்கள் உட்கார்ந்திருந்தார்கள். எதிரே உருமி முழங்கிற்று. உடுக்கை ஒலிக்க துவங்கிற்று. சுற்றுப்புறம் இருந்த சோழ வீரர்களும் வந்து உட்கார்ந்தார்கள். இது கதை சொல்லும் நேரம். கதையை கவிதையாக, பாட்டாக சொல்லும் நேரம். சோழப் படைவீரர்களில் நன்கு பாடுபவர்கள் இருந்தார்கள். அவர்களே பாடல்களை இட்டுக்கட்டி பாடுவார்கள்.

இரவு நெருங்க நெருங்க காமரசம் ததும்பும் பாடல்களும் பாடுவார்கள். வீரர்களுக்கு அது பொழுதுபோக்காக இருக்கும். ஆனால் இன்று மாமன்னர் இராஜேந்திரர் அமர்ந்திருக்கிறார். அந்த மாதிரி இரண்டும்கெட்டான் பாடல்கள் இருக்காது. வேறு ஏதோ நடைபெறப் போகிறது.

படைவீரர்களில் பாணர்கள் என்றழைக்கப்படுகின்ற ஒரு வம்சத்தினர் அதிகம் கொண்டாடப்படாது இருந்தார்கள். அவர்களில் கூர்த்த மதிபெற்ற ஒருவன் மருதவாணன் என்கிறவன் தன்னுடைய கம்பீரமான குரலில் பாடத் துவங்கினான். பாட்டு ஆரம்பித்த உடனேயே இது மிகவும் மும்முரமான விஷயம் என்பது சோழப்படை வீரர்களுக்கு தெரிந்து போயிற்று. அவர்களுக்கு தெரியாத ஒரு செய்தியை இந்த மருதவாணன் சொல்லப் போகிறான் என்பது புரிந்து போயிற்று. பாட்டு ஆரம்பித்தது. உருமி பின் தொடர்ந்தது. உடுக்கை அவ்வப்போது ஒலித்தது. குழல் நடுநடுவே ஒலித்தது.

'எங்கள் குலக்கொழுந்தே,
சோழர் திருவிளக்கே
மங்காத வைரக்கல்லே
மாணிக்க சிவப்பழகே
பொங்குகின்ற காவிரித்தாய்
போற்றுகின்ற பெரும்பிள்ளாய்
சிங்கமென வீற்றிருக்கும்
மாமன்னா இராஜேந்திரா மாமன்னா
இராஜேந்திரா மாமன்னா இராஜேந்திரா.'

அவன் உடுக்கையை கீழே வைத்துவிட்டு நெடுஞ்சாண் கிடையாக விழுந்து வணங்கினான். சபை மொத்தமும் எழுந்து நின்று கைகூப்பி அவர்களும் விழுந்து வணங்கினார்கள்.

இது முறை. சபையை நடத்துகிறவன் விழுந்து வணங் கினால் சபையும் வணங்க வேண்டும். இது ஒரு வழிமுறை. அவன் எழுந்து நின்று உடுக்கையை எடுத்து வேகமாய் அடித்த படி பாட்டு துவங்கினான்.

'உங்கள் குலவரிசை
சந்தமுடன் நானுஞ்சொல்வேன்
சிந்தையை இங்கு வைப்பாய்
மாமன்னா இராஜேந்திரா'

மாமன்னர் இராஜேந்திரரை ஒருமையில் இராஜேந்திரா என்று விவரிக்க எவராலும் கூடாது. ஆனால் அவன் கவிஞன். பாணன், பாட்டு இட்டு கட்டுபவன். அவனால் அப்படி அழைக்க முடியும், அவன் இறைவனையே ஒருமையில் அழைப்பான். அப்பொழுது மாமன்னர் இராஜேந்திரர் எம்மாத்திரம். ஆனால் அவன் ஒருமையில் அழைத்தாலும் அந்த அழைப்பில் ஒரு வாஞ்சை இருந்தது. மிகப் பெரிய அன்பு ததும்பி நின்றன. அவன் அவரை நோக்கி மறுபடியும் உத்தரவு வேண்டும் என்பதாக கைகூப்பினான்.

இராஜேந்திரர் 'ஹா' என்று குரல் உயர்த்தினார். அவருக்கு நெஞ்சு விம்மியது. என்னுடைய குலவரிசையை பாடப் போகி றான். என் முன்னோர்களைப் பற்றி சொல்லப் போகிறான். என்னுடைய முன்னோர்கள் செய்த பல வீர, தீர செயல்களை

வரிசைப்படுத்தப் போகிறான். இது முன்னமே பல்வேறு விதமாய் அவருக்கு சொல்லப்பட்டது. ஆனால் இதுதான் முதல் முறை. ஒரு பாணன் சொல்வது. ஒரு பாட்டில் கேட்பது. அவர் மிக கவனமாக காது கொடுத்து அந்த பாடலை கேட்டார். ஊசி விழும் சப்தம் கூட பெரும் சப்தமாய் காதில் விழும் அளவுக்கு அந்த கூட்டம் அந்த இரவில் மிக அமைதியாக இருந்தது. அவன் தன்னுடைய பாடலை முற்கால சோழர்களிடமிருந்து ஆரம்பித்தான்.

காடுவெட்டி நாடாக்கி
காவிரியை பாலாக்கி
ஏறுகட்டி நாடுதே
எங்ககுலம் வாழவேணும்
ஏறுகட்டி நாடுதே சோழகுலம் வாழவேணும்
ஏறுகட்டி நாடுதே சோழகுலம் வாழவேணும்

பாட்டு தொடர்ந்து பாடப்பட்டது.

* * *

அத்யாயம்

64

எங்கள் குலக்கொழுந்தே, சோழத் திருவிளக்கே எல்லார் மனதிலும் அந்த பாட்டு பச்சென்று ஒட்டிக் கொண்டு உள்ளுக் குள்ளே பாட வைத்தது. அப்படி பாடும்பொழுதே இராஜேந்திர சோழரை நினைக்க வைத்தது.

மருதவாணன் என்கிற அந்த பாணன் அந்த படைவீரன் தொடர்ந்து பாடினான்.

''சோழ வம்சம் மனுநீதிச் சோழனிடமிருந்து ஆரம்பிக்கிறது. தேரை வேகமாக ஓட்டி ஒரு கன்றின் மீது ஏற்றி கன்று அந்த இடத்திலேயே இறந்துவிட, பசு வந்து ஆராய்ச்சி மணி அடித்து அரசனை எழுப்பி நியாயம் கேட்க, குழந்தை இறந்து தவிக்கின்ற பசுவிற்கு இணையாக நானும் தவிக்க வேண்டும். வேகமாக ஓட்டி கன்றின் மீது தேர் ஏற்றிய என் மகன் மீது நான் தேர் ஏற்ற வேண்டும் என்று தீர்மானித்து அதையே தீர்ப்பாகச் சொல்ல, அந்த நீதியை அவன் தேர் ஏற்றி நிலைநாட்ட அந்த இடத்தி லேயே அவர்கள் தோன்றினார்கள்'' என்று முடித்தான்.

இராஜேந்திர சோழர் கை உயர்த்தினார். அவர் கண்கள் பனித்திருந்தன.

''யாரால் செய்ய முடியும். எந்த மனிதரால் செய்ய முடியும். தன்னுடைய குழந்தை செய்தது தவறு என்று சொல்லி அந்த குழந்தையை சிறிதும் ஈவு இரக்கமின்றி கொலை செய்து பசு விற்காக தர்மத்தை நிலைநாட்டுகின்ற ஒரு தன்மை எவருக்கு இருக்கும். பசுவிற்கு பதில் சொல்வானேன் என்று அலட்சியம் செய்யாமல் எல்லா உயிரையும் சமமாக மதித்த அந்த புத்தி யாருக்கு வரும். நான் எப்பேர்ப்பட்ட குலத்தை சேர்ந்தவன் என்று நினைக்கும்பொழுது என் பொறுப்புகள் அதிகம் ஆவதை உணர்கிறேன்.'' அவர் வானம் நோக்கி கைகூப்பினார்.

''சோழம் சோழம்'' என்று மறவர்கள் கத்தினார்கள்.

சிபி என்பவன் அடுத்த அரசன். புறா பருந்தால் துரத்தப் பட்டு வந்தது. ஓடி வந்து அரசனுடைய மடியில் உட்கார்ந்து அடைக்கலம் கேட்டது. பருந்தோ புறாவை கொடுக்கும்படி கேட்டது. மிகவும் பசிக்கிறது. பசியால் செத்துவிடுவேன் போல் இருக்கிறது. தயவு செய்து அந்தப் புறாவை உண்ணக் கொடு என்று கேட்டது.

''உனக்கு பசிதானே. பசி தீர உணவுதானே உண்ண வேண்டும். அவன் சட்டென்று வாளை எடுத்தான். தன் தொடையை அறுத்தான். மாமிசத்தை எடுத்துப் போட்டான். 'இது இன்னும் சுவையான மாமிசம் உண்ணுக'' என்றான். தொடையிலிருந்து ரத்தம் பீறிட்டது. அவன் கண் சொருகியது.

புறாவிற்காக தன் சதையை அறுத்துக் கொடுத்தவன் இறந்து விடுவானோ என்று மக்கள் பயந்தார்கள். ஆனால் அங்கேயும் தர்மம் தோன்றி அவன் உடம்பை சரி செய்து அவனை வாழ்த்திவிட்டு போயிற்று.

இராஜேந்திர சோழர் நன்றாக சாய்ந்து கொண்டார். மிக உத்தமமான குலத்திலிருந்து வந்திருக்கிறோம் என்பதை புரிந்து கொண்டார்.

மனுநீதிச் சோழன், முசுகுந்தன், சிபி, தொடிதோட் செம்பியன் போன்ற மன்னர்களின் வரலாற்றை அவன் சுருக்கமாக விவரித்தான். பிறகு கரிகாலன் என்று வந்து நின்றான்.

வடவேங்கடம் வரை சோழ தேசத்தை விரிவுபடுத்தியவன். பாண்டியர்களை தன் பெருவலிவால் அடக்கியவன். காவிரியின் குறுக்கே அணை கட்டியவன். பட்டினப்பாலை என்று காவியத்தை இயற்றிய உருத்திரன் கண்ணனார் என்ற புலவருக்கு பதினாறு லட்சம் பொன் கழஞ்சு பரிசு அளித்தவன். தீயினால் கருகிய காலை உடையதால் கரிகாலன் என்று பெயர் பெற்றவன். கோப்பெருஞ்சோழன் தமிழ் புலவர்களை வெகுவாக ஆதரித்தவன். பிசிராந்தையார் என்ற புலவரும் அவனும் முன் பின் சந்தித்ததில்லை. ஆனால் கோப்பெருஞ்சோழன் இறந்தது கண்டு பிசிராந்தையார் வடக்கிருந்து உயிர் துறந்தார். இவனை பாராட்டாத புலவரே இல்லை.

நலங்கிள்ளி அடுத்த அரசன். பெருவீரனாகத் திகழ்ந்தவன். பாண்டியர்களை வென்றவன். பெரிய கப்பற் படையை உடையவன். காவிரிபூம்பட்டிணத்தை தலைநகராகக் கொண்டவன். இன்னொரு சோழன் நெடுங்கிள்ளி உறையூரை தலைநகராகக் கொண்டவன். காவிரி பாயும் அந்த நாட்டை வளமாகச் செய்தவன். நலங்கிள்ளியும், நெடுங்கிள்ளியும் ஒரே காலத்தவர். சோழப் பரம்பரையினர். ஆனால் இருவருக்குமிடையே பகைமை நீண்டது. கோவூர்கிழார் என்னும் புலவர் இவர்களிடம் பேசி அவர்களின் பகைமை நீக்கி நட்பு செய்தார். புலவர்களின் வாக்கு பெரும் வாக்கு என்று அவர்கள் அடங்கி நடந்தார்கள்.

அடுத்தது கிள்ளிவளவன். அவன் உறையூரை தலைநகராகக் கொண்டு ஆண்டு வந்த மாபெரும் மன்னன். மலைநாட்டு தலைவனான மலையமானுடன் போர் செய்தான். பாண்டியர்கள் எகிற மறுபடியும் அடக்கினான். இவன் குளமுற்றம் என்ற ஊரில் இறந்ததால் குளமுற்று துஞ்சிய கிள்ளிவளவன் என்று அழைக்கப்படுகிறான். வெள்ளக்குடி நாகனார், ஆலத்தூர் கிழார், கோவூர் கிழார், காடனார், ஆடுதுறை மாசாத்தனார், ஐயன் முடவானார், நல்லிறையனார், ஐயூர் முடவனார், நக்கீரன் போன்ற புலவர் மக்கள் இவனை பெரிதும் பாராட்டி பலதும் எழுதியிருக்கிறார்கள்.

''என்னை எந்த புலவரேனும் பாராட்டி எழுதியிருக்கிறார்களா.'' கை உயர்த்தி நடுவே ராஜேந்திரர் கேள்வி கேட்டார்.

கூட்டம் அமைதியாக இருந்தது.

''ஐயா, உங்களுக்கு பண்டிதச் சோழன் என்று பெயர்.'' கூட்டத்திலிருந்து ஒருவன் உரக்க குரல் கொடுத்தான்.

''ஆ நான் பண்டிதச் சோழன்.'' அவர் ஏளனமாகச் சிரித்தார். ஆனால் உடுக்கை மறுபடியும் வேகமாக ஒலிக்கத் துவங்கியது. உரத்த குரலில் பாடுவதால் பிசிறடித்த அவன் குரல் அந்த சபை முழுவதும் ஒலிக்கத் துவங்கியது.

அடுத்தது கோச்செங்கண்ணன். இவன் சிவனுக்கு எழுபது கோவில் எழுப்பித்தவன். திருநாவுக்கரசராலும், திருமங்கை ஆழ்வாராலும் புகழப்பட்டவன். இவன் பக்த சிரோண்மணி. ஆனால் வீரமுடையவன். கணைக்கால் இரும்பொறை என்ற சேர மன்னனுக்கும் இவனுக்கும் நடந்த பெரும் போரில் இவன்

வெற்றி பெற்றான். பொய்கையார் என்பவர் எழுதிய 'களவழி நாற்பது' என்னும் நூலில் இவன் வெற்றி பாராட்டப்பட்டு இருக்கிறது. தவிர, கோப்பெரும் நற்கிள்ளி, பெருவிற்கிள்ளி, இராஜசூயம், வேட்டபெருநற்கிள்ளி என்று பல மன்னர்களின் வரலாறுகள் சொல்லப்படுகின்றன.

ஆனால் காலம் மாறியது. சோழர் ஆட்சி மங்கியது. மெல்ல மெல்ல களப்பிரர் ஆட்சி வந்தது. அச்சுத விக்கந்தன் என்பவன் களப்பிரர் தலைவனாக இருந்தான். தமிழுக்கு மரியாதை இல்லாது போயிற்று. சிவனுக்கோ, திருமாலுக்கோ உள்ள கோவில்களில் எந்த சிறப்பும் நடைபெறவில்லை. சோழர்கள் களப்பிரர்களுக்கு கப்பம் கட்டினார்கள். இவர்கள் காலத்தில் சோழ மன்னர்கள் உறையூர், பழையாறை, திருவாரூர், கொடும்பாலூர் ஆகிய பகுதிகளில் சிதறி வாழ்ந்து வந்தார்கள். இவற்றில் பழையாறில் ஆயிரந்தளி அரண்மனையில் நீண்ட காலம் வாழ்ந்தார்கள். அமைதியாக இருந்தார்கள்.

இப்பொழுது அறுபத்து மூவர் நாயன்மார்களில் ஒருவராக கொண்டாடப்படும் புகழ் சோழரைப் பற்றிய செய்திகள் பாடல்கள் வாயிலாக கிடைக்கின்றன. இவர் தனக்கு திறை செலுத்த மறுத்த அதியமானின் மீது போர் தொடுத்து அவர் வெற்றி பெறச் செய்தார். ஆயினும் இப்போரில் உடம்பு முழுவதும் திருநீறு பூசிய ஒரு சிவனடியாரை தான் கொன்றுவிட்டதாக கருதி தன்னை தீயிலிட்டு மாய்த்துக் கொண்டார். வலிவுமிக்க பல்லவர் காலத்தில் சோழர்கள் சிற்றரசர்களாக வாழ்ந்தார்களே தவிர அழிந்து போய்விடவில்லை. அவர்கள் அடக்கி வைத்த தீபம் போல முத்துச்சுடர் போல மங்கிய நிலவு போல, கோடைக் காலத்தில் மெலிதாக ஓடும் நதியைப் போல, உரம் மிகுந்த அதிகம் பூக்காத செடியைப் போல அவர்கள் வாழ்ந்து வந்தார்கள்.

ஆனால் சூரியன் மறைந்து சூரியன் எழுவது போல காலம் மாறியது. மறுபடியும் சோழர் குலத்தில் ஒரு சூரியன் உதித்தது.

''விஜயாலயர் விஜயாலயர் விஜயாலயர்.'' அங்கங்கே மறவர்கள் ஆர்ப்பரித்தார்கள். கூவினவர்களை பார்த்து கூச்சல் போடாதவர்கள் வியப்போடு கவனித்தார்கள். நிறைய பேருக்கு சோழ வம்சம் பற்றி தெரிந்திருந்தது. ஆரம்ப கால சோழர்களை

தெரியவில்லை. எனினும் விஜயாலயர் காலத்து சோழ வரிசையை அவர்கள் மனனம் செய்து வைத்திருந்தார்கள். அந்த வரிசை கூட தெரியாதவர்களும் இருந்தார்கள். இம்மாதிரி பாணர்களை அடிக்கடி சோழ வம்சத்தை பற்றி பாடும்படி வைக்க வேண்டும் என்று இராஜேந்திர சோழர் நினைத்துக் கொண்டார். அவரும் விஜயாலயச் சோழரை கைகொட்டி வரவேற்றார். மன்னனின் உற்சாகம் பாணனை பிடித்துக் கொண்டது. அவன் உடுக்கை அடித்துக் கொண்டே வட்டமாக நடந்து வந்தான். சிறிய நடனம் போல துள்ளினான். உடுக்கை ஒலியும் அவன் நடன அசைவும் ஒன்றாக இருந்தன. அவன் காலில் சதங்கை கட்டியிருந்தான். அதுவும் சீராக ஒலித்தது.

''எங்கள் குலக்கொழுந்தே சோழர் திருவிளக்கே மங்காத வைரக்கல்லே மாணிக்கச் சிவப்பழகே'' என்று மறுபடியும் இராஜேந்திர சோழரை கொஞ்சுவது போல பாராட்டு பாடினான்.

வேற்பிடுகு, மார்பிடுகு என்றெல்லாம் நடுவிலே சிற்றரசர்களாக இருந்த சோழர்கள் பட்டப் பெயர் வைத்திருந்தார்கள். விஜயாலயர் காலத்தில் இது மாறிப் போயிற்று. பெரும் மன்னனாக விளங்க வேண்டும் என்ற எண்ணத்தோடு விஜயாலயர் தன்னை பரகேசரி என்று அழைத்துக் கொண்டார். அவருடைய மகனுக்கு இராஜகேசரி என்று பட்டம் வைத்தார். இராஜகேசரி, பரகேசரி என்ற பட்டம் மாறி மாறி வர வேண்டும் என்று உத்தரவு பிறப்பித்தார்.

திருப்புறம்பியத்தில் பல்லவர்களோடு பாண்டியர்களுக்கு ஏற்பட்ட போரில் பல்லவர் பக்கம் நின்று பாண்டியர்களை வெற்றி கொண்டார். மிகப் பெரிய போர் நடந்தது. உதிர ஆறு பொங்கியது. அப்படி பெருகியதால் அந்தப் பகுதிக்கு உதிரப் பட்டி என்ற பெயர் வந்தது. அந்தப் பெயர் இன்றும் இருக்கிறது. பரகேசரி விஜயாலயச் சோழன் தன்னுடைய உடம்பில் தொண்ணூற்றி ஆறு விழுப்புண்கள் பட்டவன். அதை பெருமையாக நினைப்பவன். அவருடைய திருப்புறம்பியம் போர் சோழ சரித்திரத்தில் ஒரு திருப்புமுனையாக அமைந்தது.

திருப்புறம்பியம் போரில் விஜயாலயச் சோழன் மகன் ஆதித்தன் பெரும் வீரம் காட்டினான். பகைவனுக்கு காலனாக இருந்து பயமுறுத்தினான்.

விஜயாலயன் தஞ்சையில் நிசும்பசூதனி என்ற ஆலயம் எழுப்பினான். அது மட்டுமில்லாது தஞ்சையை காவல் காக்க அதைச் சுற்றி எட்டுத் திக்கிலும் பல்வேறு தேவதைகளை பிரதிஷ்டை செய்தான். அது முதல் சோழ தேசத்திற்கு தஞ்சையே தலைநகராயிற்று.

விஜயாலயனைத் தொடர்ந்து பதவிக்கு வந்தவன் ஆதித்தன். பல்லவர்களுக்கிடையே போர் நடந்தது. அதில் ஒரு பல்லவனுக்கு துணையாக ஆதித்தன் போர் செய்தான். இன்னொரு பல்லவனுக்கு துணையாக பாண்டியப் படைகள் வந்தன. பாண்டியப் படைகளை ஆதித்தன் விரட்டி அடித்தான். வடக்கேயுள்ள பாண்டியர்கள் அனைவரும் தெற்கே ஓடிப்போனார்கள். சோழ தேசம் பெரிதாயிற்று. பல்லவர்களும் மனமுவந்து பல இடங்களை சோழ தேசத்திற்கு பரிசளித்தார்கள். பாண்டிய தேசத்தின் வடபகுதியும், பல்லவர்கள் அளித்த பகுதியும் ஆதித்தனுக்கு போதுமானதாக இல்லை. அவன் தான் ஆதரித்த பல்லவனையே மறுபடியும் எதிர்த்து சோழ தேசத்தை பெரிது படுத்தினான். அவனுடைய அதிகாரம் கொங்கு தேசம் வரை பரவி இருந்தது.

ஆதித்தன் சேர தேசத்தோடு நட்பு பாராட்டி வந்தான். ஆதித்த கரிகாலன் காலத்தில் சோழ தேசம் பெரும் நிலப்பரப்பை அடைந்து சீரும் சிறப்புமாக தஞ்சை பல மாட மாளிகைகளோடு வளர்ந்து வந்தது. ஆதித்த சோழனை அடுத்து அவனுடைய மகன் பராந்தகன் அரசனானான். அவன் காலத்தில் வடக்கே காளத்தி முதல் தெற்கே காவிரி வரை சோழ தேசம் படர்ந்திருந்தது. பாண்டிய தேசம் முழுவதும் வசப்படாமல் இருந்தது. எனவே பாண்டிய தேசத்தின் மீது போர் தொடுக்க நகர்ந்து போய் இவன் மதுரையை கைப்பற்றினான். கன்னியாகுமரி வரை இருக்கின்ற பாண்டிய நாட்டை சோழ தேசத்துடன் இணைத்துக் கொண்டான். சோழ தேசம் பிரம்மாண்டமாயிற்று. இவன் நிர்வாகத்தில் மிகவும் சிறந்தவன். இவன் காலத்தில்தான் உத்திரமேரூரில் குடவோலை திட்டத்தின் கீழ் தேர்தல் நடைபெற்றது. நில வாரியம், நீர் வாரியம், நெல் வாரியம் என்றெல்லாம் பிரிக்கப்பட்டு அது அதற்கு தலைவர்கள் ஏற்படுத்தி அந்த தலைவர்களுக்குண்டான தகுதியும், இன்ன பிறவும் கல்வெட்டில் வெட்டச்

செய்து ஒரு குடத்தில் உள்ள ஓலைகளில் அவர் பெயரை போட்டு அந்த பெயரை ஒரு குழந்தையை விட்டு எடுக்கச் சொல்லி அவர்களையே அந்த வாரியங்களுக்கு தலைவர் களாக்கினான். இவன் காலத்தில் நிர்வாகம் மிகச் சிறப்பாக இருந்தது.

அதற்குப் பிறகு வந்தது கண்டராதித்ய சோழன். கண்ட ராதித்ய தேவர் போர் வழியை நாடாதுஇறைவன் வழியை நாடு கின்ற மன்னனாக இருந்தார். விரிவுபட்ட சோழ தேசம் இவர் காலத்தில் சுருங்கத் துவங்கியது. ஒடுக்கப்பட்டவர்கள் மறுபடி யும் தோள் தட்டி முன்னேறி தங்கள் இடங்களை கைப்பற்றிக் கொண்டார்கள். துறவு மனப்பான்மையுள்ள கண்டராதித்தன் பாடிய பாடல்கள் ஒன்பதாம் திருமுறையில் இடம்பெற்றுள்ளன. இவருடைய மனைவி செம்பியன் மாதேவி பல கோவில் களுக்கு நிவந்தம் அளித்து சீர் செய்திருப்பது தெரிகிறது. செம்பியன் மாதேவி புகழ், சோழ தேசம் முழுவதும் பரவியது. கண்டராதித்தன் மகன் இராஜராதித்தன் தக்கோலம் என்ற போரில் போரிட்டு இளவரசனாகவே இறந்தார். அதனால் கண்ட ராதித்தனை அடுத்து அவன் தம்பி அரிஞ்சய சோழன் அரச னானான்.

இராஷ்டிரக்கூடர்கள் கைப்பற்றிய தொண்டை தேசத்தை மீட்க அரிஞ்சயன் பல முயற்சிகள் செய்தான். சிறிது காலமே அரிஞ்சய சோழன் ஆட்சி செய்தான். சோழ சூரியன் இப்பொழுது மேகங்களால் மறைக்கப்பட்டிருந்தன. சோழ தேசம் மப்பும் மந்தாரமுமாக இருந்தது. மறுபடியும் மேகங்களிலிருந்து விடு பட்டு சூரியன் வந்தது. அந்த சூரியனுக்கு சுந்தர சோழன் என்று பெயர்.

சுந்தர சோழன் காலத்தில் தொண்டை தேசமும், பாண்டிய தேசமும் ஜெயிக்கப்பட்டது. சேர தேசத்து ஆபத்துதவிகளால் சுந்தர சோழனுடைய மகன் ஆதித்த கரிகாலன் சூழ்ச்சிகரமாக கொல்லப்பட்டான்.

அன்பில் என்கிற ஊரைச் சார்ந்த அநிருத்திர பிரம்மராயர் என்கிற அந்தணர் அவனுக்கு துணையாக இருந்தார். கருணாகர மங்கலம் என்ற ஊரினை இறைவனுக்கு தானமாக சுந்தர சோழன் கொடுத்தான். சுந்தர சோழனுடைய மகன் உத்தம சோழன்

பாலகனாக இருந்தபடியால் சுந்தரசோழன் தம்பி அரிஞ்சயனுடைய மகன் சுந்தரசோழன் அரசாண்டான். ஆனால் சுந்தர சோழன் இறந்த பிறகு உத்தம சோழன் வாலிப வயதை எட்டியிருந்ததால் சுந்தர சோழனுடைய மகனான இராஜராஜன் பட்டத்திற்கு வராமல் முறைப்படியான கண்டராதித்தன் மகனான உத்தம சோழனே பட்டத்திற்கு வர வேண்டும் என்று இராஜராஜன் விரும்பினான். ஆனால் மக்கள் இராஜராஜனே மன்னனாக வர வேண்டும் என்று விரும்பினார்கள். மக்களின் விருப்பத்திற்கு எதிர்மாறாய் இராஜராஜன் தன் சிற்றப்பனான உத்தம சோழனுக்கே அரசாட்சியை விட்டுக் கொடுத்தான். உத்தம சோழன் அரசாண்ட பன்னிரெண்டு வருடங்களில் இராஜராஜன் தஞ்சை முழுவதும் பயணம் செய்து அங்குள்ள மக்களோடு நல்ல தொடர்பு ஏற்படுத்திக் கொண்டான். பிராபல்யமானான். உத்தம சோழனுக்கு துணையாக ஆதித்த கரிகாலனை கொன்ற ரவிதாஸன், சோமன், பரமேஸ்வரன் என்ற மூவருமே அமைச்சர்களாக இருந்தார்கள். காவிரிப்படுகையில் நிற்காது செழிப்பான வீரநாராயணபுரம் (வீராணம்) ஏரிக்கரையில் தங்கள் குடியிருப்பை வைத்துக் கொண்டு மூன்று போகம் பாசனம் செய்து பலமாக வாழ்ந்தார்கள். சிதம்பரத்தில் தங்களுடைய செல்வாக்கை பரவ விட்டார்கள். உத்தமசோழன் அரசனாக இருந்தாலும் சேர தேசத்தின் இந்த ஆபத்துதவிகளின் கையே நிர்வாகத்தில் மேலோங்கி இருந்தது.

பல்வேறு சிவன் கோவில்களுக்கு வேண்டிய சீர்திருத்தம் செய்ததும், அதற்கு உதவியாக சில கோவில்களை கற்றளிகளாக மாற்றியதும் உத்தமசோழன் கைங்கர்யம். எல்லாவிதத்திலும் உதவியாக இவன் தாயார் கண்டராதித்தன் மனைவியார் செம்பியன் மாதேவி இருந்தார். எதனாலேயோ கண்டராதித்தர் வீடு துறந்து, மகனை துறந்து, ஆட்சியை துறந்து மேற்கே நடந்து போனார். அவருக்கு மேற்கெழுந்திய தேவர் என்ற பெயரும் இருந்தது. சோழ தேசத்தின் புழுதி காற்று மிகுந்த குழப்பமான காலகட்டம் உத்தம சோழனுடையது. சேர தேசத்து அந்தணர்கள் அதிகம் வந்து குடியேறிய காலம் இது.

யார் ஆதித்த கரிகாலனை கொன்றது என்ற கேள்வி இராஜராஜன் மனதில் இருந்தது. தெள்ளத் தெளிவாக இன்னாரால் இன்னாரின் தூண்டுதலால் கொல்லப்பட்டார் என்று தெரிந்ததும்

இராஜராஜன் உத்தம சோழனை வந்தடைந்து பதவி விட்டு இறங்குமாறு கேட்டான். உத்தம சோழனும் எதனாலோ பயந்து போய் பதவி விட்டு அகன்றான். இராஜராஜன் தன்னை சக்ர வர்த்தியாக மணிமுடி சூடிக் கொண்டான். முதல் வேலையாக உத்தம சோழனுக்கு துணையாக இருந்த ரவிதாஸன், சோமன், பரமேஸ்வரன் என்ற மூவரையும் அவர்கள் குடும்பத்தாரோடு நாடு கடத்தினான். அந்த அந்தணர்கள் சேர தேசம் போய் காந்தளூர்சாலையில் குடியேற, அந்த வருடத்தின் பிற்பகுதி யில்பதினேழு சுரங்கங்கள் அறுத்து காந்தளூர் சாலைக்கு போய் அந்த கல்லூரியை யுத்தப் பயிற்சி தருகின்ற கல்லூரியை அடித்து, உடைத்து நாசம் செய்தான். அங்குள்ள ஆசிரியர்களை தூக்கிலிட்டான். மற்ற போர் பயிற்சி தரும் அந்தணர்கள் அங்கிருந்து தப்பி ஓடி பல்வேறு தேசங்களில் குடிபுகுந்தார்கள்.

பன்னிரண்டு ஆண்டு காலம் அரசாட்சியை விட்டுக் கொடுத்து சோழ தேசத்தை வலம் வந்து கொண்டிருந்த இராஜ ராஜன் மிகுந்த கோபம் அடைந்து சோழ தேசத்திற்கு எதிரான அத்தனை பகைவர்களையும் ஒடுக்க எண்ணம் கொண்டான். பாண்டியர்களை கதற அடித்தான். கன்னியாகுமரி வரை கொடியை பறக்கவிட்டான். கொங்கு தேசம், கங்க தேசம், இராஷ்டிரக் கூடம், நடுநாடு, தொண்டை நாடு, பாண்டியர்களுக்கு துணை யாக வந்த இலங்கை வீரர்களையும் கொன்று, அதன் தலை நகரை கைப்பற்றி இலங்கையின் வடபகுதியை சோழ நாட் டோடு இணைத்தான். மறுபடியும் சேர தேசத்தின் மீது படை யெடுத்து கொல்லம் போன்ற நகரங்களை எரியூட்டி சேர தேசத்தை துவம்சம் செய்தான்.

இன்றளவும் மிகப்பெரிய விஷயமாகக் கருதப்படும், சிற்பக் கலையின் அடிநாதமாக கருதப்படும் பெருவுடையார் என்ற பிரகதீஸ்வரர் கோவிலை. மிக உயரமான விமானத்தை பத்தே ஆண்டுகளில் கட்டி முடித்தான். இவன் காலத்தில் சோழ தேசத்து சூரியன் மறுபடியும் சுடர் விட்டது. உச்சி வானத்தை தொட இராஜராஜனின் மகன் இராஜேந்திரன் வந்து பிறந்தான்.

தந்தைக்கு மத்திம வயதில்தான் அரசாள இடம் கிடைத் தது. அதேபோல இராஜேந்திர சோழரும் மாதண்ட நாயகராக இளவரசராகத்தான் மத்திம வயது வரை சோழ தேசத்தில் தலைமை யேற்று படைகளை நடத்தி வந்தார். அவர் நடத்திய போர்கள்

எண்ணிக்கையில்லை. சோழ தேசத்தை ஆண்டு வந்த பாஸ்கர ரவிவர்மனை விலக்கி விட்டு சோழ தேசத்தை தன்னுடைய மகனை வைத்து ஆள வைத்தான். இலங்கையில் வைத்திருந்த மணிமுடியையும், செங்கோலையும், அந்த அரசன் உடுத்தி யிருந்த உடையின் கிழிசல் பகுதியையும் மீட்டு வந்தான். கீழை சாளுக்கியம் முழுவதும் இராஜேந்திரர் வசமாகியது. சோழ தேசம் ஒரே குடைக்குள் மிக பலமாக வளர்ந்து வந்தது. எல்லா தேசத் தினரும் இராஜேந்திரனிடம் மிகப் பிரியமாகவும், மரியாதை யாகவும் நடந்து கொண்டார்கள். இதனால் மேலைசாளுக்கியம் பயந்தது. இராஜேந்திரருக்கு இடையறாது தொந்தரவு கொடுக்க முயன்றது. இராஜேந்திரர் அதை அடக்கவும் புறப்பட்டு விட்டார். புலி தன் கூரிய நகங்களை பல்வேறு திக்கில் பதிய வைத்து தன் இருப்பை வெளிப்படுத்திக் கொள்கின்ற ஒரு காலம் வந்துவிட்டது. புலியினுடைய வாயிற்கு போன மாமிசம் மறுபடியும் மீண்டதாக சரித்திரம் இல்லை. புலியினால் தாக்கப் பட்ட தேசம் மறுபடியும் எழுந்ததாக சரித்திரம் இல்லை. எனவே, இராஜேந்திர சோழன் என்கிற புலி வடதிசை நோக்கி பயணப் பட்டு விட்டது. இது இமயமலை அடிவாரம் வரை போகும். மொத்த பரத கண்டத்தையும் புலிக்கொடி நட்டு அரசாளும். இராஜேந்திரர் வாழ்க. இராஜேந்திரர் வாழ்க.

எங்கள் குலக்கொழுந்தே சோழத் திருவிளக்கே
மங்காத வைரக்கல்லே மாணிக்கச் சிவப்பழகே
பொங்குகின்ற காவிரித்தாய் பேணுகின்ற பெரும்பிள்ளாய்
சிங்கமென வீற்றிருக்கும் மாமன்னா இராஜேந்திரா
மாமன்னா இராஜேந்திரா மாமன்னா இராஜேந்திரா

உரக்கப் பாட, கூட்டமும் அந்தப் பாட்டை பாடியது.

உங்கள் குல வரிசை சந்தமுடன் நானும் சொன்னேன். சிந்தையை நன்கு வைத்தாய். மாமன்னா இராஜேந்திரா. என்னை உனக்களித்தேன் மாமன்னா இராஜேந்திரா.''

அவன் கண்களில் நீர்வழிய பாடினான். பாடி விட்டு விக்கி னான். மறுபடியும் எழுந்து நின்றான். உடுக்கை வாசித்தான்.

சோழ தேசத்து மறவர் அத்தனை பேரும் உன் கொடி பறக்க சத்தியம் செய்கிறோம். நிலம் அறைந்து உன் பெயரை

வாழ்த்துகிறோம். உன்னுடைய இளவல்களுக்கு உன்னுடைய மகன்களுக்கு துணையாக இருப்போம் என்று வாள் மீது சத்தியம் செய்கிறோம்.

சோழம் சோழம் சோழம்.'' கத்தி மீது கேடயம் மோதி அந்த இடத்தில் பயங்கரமான சத்தத்தை எழுப்பியது.

இராஜேந்திர சோழர் எழுந்து நின்றார். இரண்டு கையும் வீசி அவர்களை அணைத்துக் கொள்வது போல கண்ணில் நீர் பனிக்கப் பார்த்தார். மிக உணர்ச்சிகரமான ஒரு விஷயமாக அது இருந்தது. எல்லா மறவர்களும், சோழ தேசத்திற்காக எதை யும் செய்யும் தியாகமாக இருந்தார்கள். அந்த மறவர்களுடைய முகத்தில் ஜொலித்த வீரம் இராஜேந்திர சோழரை பொங்க வைத்தது. மெல்ல ஆசனத்தில் அமர்ந்தார். சோழ வீரர்களும் கீழே அமர்ந்தார்கள். சலசலப்புகள் அடங்கின. அருண்மொழியை அருகே அழைத்தார். காதோடு பேசினார். அருண்மொழி 'சரி' என்று சொல்லி விலகிக் கொண்டார். மறுபடி இராஜேந்திர சோழர் எழுந்து நின்றார். கூட்டம் எழுந்திருக்க முயற்சி செய் தது. இராஜேந்திரர் கை உயர்த்தி அமரச் சொன்னார். கூட்டம் அமர்ந்தது. மறுபடியும் சலசலப்பு எழுந்து அடங்கியது. இராஜேந் திரர் தன்னுடைய கையை வடதிசை நோக்கி நீட்டினார்.

''நாளை விடியற் காலையில் சோழர் படை அத்தனையும் ஒரே வேகமாக வேங்கியிலிருந்து கிளம்பி இராஜமகேந்திரபுரம் நோக்கி கோதாவரியைக் கடந்து போக வேண்டும். இராஜ மகேந் திரபுரத்திலிருந்து வடக்கே நமது படை சகல இடத்தையும் தாக்கும். கங்கை வரை போகும். இமயமலை வரை போகும். அங்கு போய் புலிக்கொடி பொறிக்கும்'' என்று சொல்ல, வீரர்கள் துள்ளி எழுந்தார்கள். வீராவேசமாய் கர்ஜித்தார்கள். 'சோழம் சோழம்' என்று கத்தினார்கள். ஆடினார்கள். பாடினார்கள். வாட் களை உருவினார்கள். மேலே உயரே தூக்கி கத்தினார்கள். ஒரு ஆர்ப்பாட்டமான ஆரவாரமான, வேகமாக அது இருந்தது. இராஜேந்திர சோழர் அருண்மொழியோடு சட்டென்று இருளில் நகர்ந்து தன்னுடைய மாளிகைக்கு போனார்.

விடியல் நேரத்தில் தெரிஞ்ச கைக்கோளப்படை முதலில் நகர்ந்தது. இரண்டாவதாக வலங்கை படை அருண்மொழி தலைமையில் நகர்ந்தது. வலங்கை படை நகரும் வரை அருண்மொழி காத்திருந்து கடைசியில் போன படையோடு

சேர்ந்து கொண்டான். சற்று தொலைவே இருந்த இராஜேந்திரரிடம் தன் குதிரையை செலுத்தினான். நெஞ்சில் கை வைத்து சோழம் என்று சொன்னான். அவரும் நெஞ்சில் கை வைத்து சோழம் என்று சொன்னார். இருவரும் உற்று பார்த்துக் கொண்டார்கள்.

''என்னுடைய எண்ணம் கங்கை அல்ல. மரக்கலம், நாவாய், வங்கம்'' என்று மூன்று பெயரை அழுத்தம்திருத்தமாகச் சொன்னான்.

''வலங்கை வீரர்களுக்கு கடற்பயிற்சி அளித்து மறுபடியும் இந்த இடம் நோக்கி வருவதே என் எண்ணம். நான் இந்த விஷயத்திலேயே என்னுடைய மனதை செலுத்தப் போகிறேன். நம்முடைய அடுத்த படையெடுப்பை பற்றியே சிந்திந்திருக்கப் போகிறேன். கையில் பொறகழஞ்சு வைத்திருக்கிறேன். இதைக் கொடுத்து நாவாய் வாங்கி அந்த நாவாய்களை வைத்து வேறு நாவாய்களும் சம்பாதிப்பேன். உங்கள் உத்தரவை எதிர்நோக்குகிறேன்.'' அவன் குதிரையில் இருந்தபடியே குனிந்து வணங்கினான்.

இராஜேந்திர சோழரும் அந்த உயரமான இடத்திலிருந்து அவனை கை நீட்டி ஆசீர்வசித்தார்.

''நீ எதைச் செய்தாலும் சோழ தேசத்திற்கு நன்மை தரும் என்று எனக்கு தெரியும் அருண்மொழி. ஆனால் இடங்கை, வலங்கையை பிரித்து விடாதே, ஒற்றுமையாக்கவும் முயற்சி செய்யாதே, அந்தப் பிரிவு மெல்லியதாக இருக்கட்டும். பெரிதாக வேண்டாம். இதை மட்டும் நினைவில் கொள்'' என்று சொல்ல, மறுபடியும் நெஞ்சில் கை வைத்து அருண்மொழிபட்டன் வணங்கினான். அவரிடமிருந்து விலகினான். தன்னுடைய படையின் பின்பக்கம் போய் சேர்ந்து கொண்டான். அவன் படையை ஊடுறுத்தி முன்பக்கம் போனான். அங்குள்ள வீரர்களை பார்த்து பெரிதாகச் சிரித்தான்.

''இடங்கை என்றால் பிடிக்காதோ'' என்று கேட்டான். அவர்கள் சிரித்தார்கள். சிரித்தபடியே ''ஆமாம்'' என்றார்கள்.

''அதனாலென்ன, நாம் சேர்ந்து குலாவவும் வேண்டாம். விலகியும் வேண்டாம். நாம் நம்முடைய வேலையை கவனிப்போம். நம்முடைய வேலை என்ன தெரியுமா.''

''என்ன?'' நடந்து கொண்டே அவர்கள் கேட்டார்கள். அவன் குதிரையில் இருந்தபடியே,

''நம்முடைய வேலை வங்கக் கடலை கடைவது. அந்த பாற்கடலை கடைந்து அமிர்தம் எடுப்பது. இங்கிருந்து கலிங்கத்திற்குள் நுழைந்ததும் ஒட்டர்களுடைய துறைமுகத்தை பார்த்து அதில் நாவாய்களை வாங்கி அல்லது கைப்பற்றி நாம் நாவாய்கள் ஓட்ட கற்றுக் கொள்ளப் போகிறோம்.''

''கங்கை கரைக்குப் போகப் போவதில்லையா.''

''தரை வழியாகத்தான் போக வேண்டுமா. கங்கைக்கு நாவாய்கள் மூலம் போகலாகாதா.'' அவன் பேச, அவர்கள் கூக்குரலிட்டார்கள். கடற் பயணம் என்றதும் சந்தோஷப்பட்டார்கள்.

''கடற் பயணத்திற்கு நாம் ஆயத்தமாக இருக்கிறோமா.''

''ஐந்து நாள் அவஸ்தையாக இருக்கும். ஆறாம் நாள் கடலை விட்டு பிரிய மனம் வராது.'' அவன் சொல்ல, அவர்கள் மறுபடியும் ஆரவாரித்தார்கள்.

சோழ தேசத்தின் ஒரு படைப்பிரிவு மிக முக்கியமான ஒரு திட்டத்தோடு, எதிர்கால சிந்தனையோடு சற்றுப் பிரிந்து வேறு வேலைக்குள் இருந்தது. மீதம் இருந்த படை மொத்தமும் ஒட்டதேசத்தை ஊடுருவி போயின. மிகப் பெரிய யுத்தம் எதிரே இருக்கிறதென்று அவர்கள் எல்லோருக்கும் தெரிந்திருந்தது. சூரியன் பிரகாசமாக இருந்தான். காற்று அடங்கி இருந்தது.

ஏற்கனவே பலபேர் பலமுறைகள் படை நடத்தி போன பாதை. ஆதலால் ஒட்டதேசத்திற்கு பாதை மிகச் சிறப்பாக இருந்தது. வழியே இருந்த மேடு, பள்ளங்கள் காடுவெட்டிகளால் சுத்தம் செய்யப்பட்டன. கோதாவரியின் தென்கரையை அடைந்து அவர்கள் காத்திருந்தார்கள். மெல்ல மெல்ல படைகள் வந்து சேர்ந்து கோதாவரியை அகலமாக அணைத்துக் கொண்டன. அரையன் இராஜராஜன் வந்தார். இராஜேந்திர சோழர் பின்தொடர்ந்தார்.

அரையன் இராஜராஜனும் இராஜேந்திர சோழரும் ஒருவரை ஒருவர் தழுவிக் கொண்டார்கள்.

வென்று வா மகனே வென்று வா என்று அரையன் ராஜராஜனை மகனே என்று அழைத்து அணைத்து தழுவிக்கொண்டார்.

அரையன் ராஜராஜனும் இராஜேந்திரன் கன்னங்களில் முத்தமாரி பொழிந்தார். வீரர்கள் குதூகலமானார்கள். 'சோழம் சோழம்' என்று கத்தினார்கள். படகு ஏறினார்கள். எதிரே உள்ள கரைக்கு விரைவாகப் போனார்கள். படகுகள் வரிசையாக்கப்பட்டன. கயிறு கட்டப்பட்டன. கயிறை பிடித்துக் கொண்டு படகு ஏறி, இறங்கி அவர்கள் எதிர்கரைக்கு போனார்கள். யானைகள் நீரில் இறங்கின. குதிரைகள் நீந்தித் தாண்டின. கோதாவரியில் தண்ணீர் குறைவாக இருந்தது.

''இந்த முறை மழை இல்லை. ஆனால் அடுத்த முறை மழை நன்கு பெய்யும். திரும்பி வரும்போது இங்கு வெள்ளம் எப்படி இருக்குமோ.'' சில வீரர்கள் பேசிக்கொண்டார்கள்.

''இராஜேந்திர சோழரா கொக்கா. அதற்குள் இங்கு மூங்கில் பாலம் கட்டி விடுவாரய்யா'' என்று சொல்ல, பலரும் அதை ஆமோதித்தார்கள். அவர்களின் எதிர்பார்ப்பு இராஜேந்திர சோழருக்கு தெரிவிக்கப்பட்டது. கட்ட வேண்டும் என்று நினைத்துக் கொண்டார்.

ஏழரை லட்சம் படையும் கோதாவரியை தாண்டியது. அருண்மொழிப்பட்டனும், அரையன் இராஜராஜனும், உதய திவாகரனும், வீர இராஜேந்திரனும் தொலைவிலிருந்து கை வீசி னார்கள். துணியை உயரே தூக்கிப் போட்டு வாழ்த்து சொன் னார்கள். இராஜேந்திர சோழரும் தன் மேல் துணியை உதறி வீசி ஆட்டினார். படைகள் நகர்ந்து மேலே போயின.

எல்லோரும் போன பிறகு அந்த இரவு நேரம் இராஜேந் திரர் படகேறினார். கோதாவரி முகத்துவாரம் நோக்கி கோதாவரி போகின்ற வழியிலேயே அவரும் அவரை சார்ந்து இருநூற்றி ஐம்பது வீரர்களும் பல படகுகளில் பயணித்தார்கள். அவருடைய எண்ணம் வங்கக் கடலாக இருந்தது.

அங்கே நாவாய்கள் நிற்குமாம். அவைகளை விலைக்கு வாங்க முடியுமாம். அருண்மொழிப்பட்டா நீ மட்டும்தான் யோசிப்பாயா. மற்றவருக்கு யோசிக்க வராதா. உன்னை கடலில் சந்திக்கிறேனடா என்று மனதுக்குள் இராஜேந்திரர் கொக்கரித்தார்.

அந்தப் படகுகள் மறுநாள் விடியல் நேரம் முகத்துவாரம் வந்தடைந்தன. முகத்துவாரத்தில் மண் மேடுகள் பல இருந்தன.

படகுகள் இடித்து இடித்து போயின. இராஜேந்திர சோழர் தரையிறங்கினார். சற்று தொலைவில் அலை கடலுக்கு அப்பால் ஒரு பெரிய நாவாய் நின்று கொண்டிருந்தது.

''என்ன அது?''

''அதுதான் வங்கம். உள்ளுக்குள்ளே தங்கும் இடமும், தூங்கும் இடமும் இருக்கும். போர் வீரர்களுக்கு தூணி இருக்கும். நாற்பது குதிரைகளும், நான்கு யானைகளும் ஏறிக்கொள்ளலாம்.''

''அந்த வங்கம் நமக்கு வேண்டுமே.'' அரசர் கை காட்டினார்.

ஆறு படகுகள் அதை நோக்கிப் போயின. அது சீனத்து நாவாய். அந்த நேரமே, அந்த நாளே அது விலைக்கு வாங்கப் பட்டது. மீகாமனைத் தவிர அத்தனை பேரும் இறக்கப்பட்டார்கள்.

இராஜேந்திர சோழர் படகேறி பிறகு நூல் ஏணி வழியாக அந்த வங்கத்தை அடைந்தார். உள்ளுக்குள் நுழைந்தார்.

''நிசும்பசூதனி, என்னை காப்பாயம்மா. சோழ தேசத்தை வளம்பெறச் செய்.'' கை கூப்பினார். ''தில்லை நடராஜனே, என்னோடு இரு'' என்று தென்திசை நோக்கி வணங்கினார். இமயமலை நோக்கி வணங்கினார். வங்கத்திலுள்ள அறைக்குள் நுழைந்தார். சுற்றிலும் மெத்தைகள் போடப்பட்டு முதுகு புறத்திலும் மெத்தைகள் வைக்கப்பட்டு மிக கதகதப்பான ஒரு அறைக்குள் போய் அவர் அமர்ந்து கொண்டார். சீனத்து மீகாமன் வந்து தலைவணங்கினான். அவனுக்கு அந்த க்ஷணமே இராஜேந்திரரால் நூறு பொற்காசுகள் கொடுக்கப்பட்டன. அவன் திகைத்தான். இவ்வளவு காசு அவன் வாழ்நாளில் பார்த்ததேயில்லை.

சொக்கத் தங்கம் கையில் கனத்தது. அவன் மஞ்சள் பல் தெரியச் சிரித்தான்.

இதுவரை இல்லாத முறையாக சோழ தேசம் தன்னுடைய படையை வடக்கு நோக்கி செலுத்தியது. பலமுறை அந்த வங்கத்தை இராஜேந்திர சோழர் வட்டமடிக்கச் சொன்னார். கரை நோக்கி ஓட்டச் சொன்னார். தன்னோடு வந்த உதய திவாகரனை அந்தப் படையின் தலைவனாக நியமித்தார். மீகாமனுக்கு

மேலே உள்ள உயர் பதவியை அவனுக்கு கொடுத்து சீன மீகாம னுக்கு தெளிவுபடுத்தினார். நூல் ஏணி வழியாக படகு இறங் கினா்..

"எனக்கு வேங்கியில் வேலை இருக்கிறது, அங்கே பட்டாபி ஷேகத்திற்கான ஏற்பாடுகள் செய்தாக வேண்டும். நான் அங்கு இருக்கிறேன். நீ கங்கை கரைக்கு போய் அருண்மொழிப்பட் டனை வரவேற்று என் வாழ்த்துக்களைச் சொல்."

இராஜேந்திர சோழரும், பத்து வீரர்களும் கரை ஏறி, கரை யிலுள்ள குதிரை ஏறி வேங்கியை நோக்கிப் பயணப்பட்டார் கள். அடுத்தடுத்து என்ன செய்ய வேண்டும் என்ற தெளிவான மனோநிலைமை இராஜேந்திர சோழருக்கு இருந்தது. தனக்கு எதுவும் புதிதல்ல, என்று தனக்குத்தானே உறுதி செய்து கொள்ள அவர் விரும்பினார். அதற்காகவே மரக்கலம் ஏறினார். மறுபடி இறங்கினார். வேங்கியை சீர்செய்வதற்காக விரைந்தார். இருப்பிடத்தை சீர்செய்து கொள்ளாமல் வெளிதேசம் போய் என்ன பயன் என்ற எண்ணம் அவருக்கு தெளிவாக இருந்தது. வேங்கியை உறுதி செய்து கொள்ள அவர் எல்லாவித நட வடிக்கைக்கும் மனதளவில் தயாராக இருந்தார்.

வேங்கி எந்நாளும் விழாக்கோலம் பூண்ட நாடாக மாறிற்று.

இரண்டாம் பாகம் முற்றும்.

(கங்கை கொணர்தலும், கடற்போரும்
மூன்றாம் பாகத்தில் வெளிவரும்.)

* * *

கங்கை கொண்ட சோழன் புத்தகத்திற்கு உதவிய நூல்கள்

சோழர்கள்	திரு. கே.ஏ. நீலகண்ட சாஸ்திரி
சோழர்கள்	சதாசிவ பண்டாரத்தார்
முதலாம் இராஜேந்திர சோழன்	ம. இராசசேகர தங்கமணி
சோழர் ஆட்சியில் அரசும் மதமும்	டாக்டர் ஆ. பத்மாவதி
கல்வெட்டு (பல பிரதிகள்)	தமிழ்நாடு அரசு தொல்பொருள் ஆய்வுத்துறை
சோழர் கால உற்பத்தி முறை -	வே. கிருஷ்ணமூர்த்தி
சோழர் காலச் சமயம்	டாக்டர் ஆ. பத்மாவதி
சோழர் வரலாறு	டாக்டர் மா. இராசமாணிக்கனார்
அருண்மொழி (ஆய்வுத் தொகுதி)	நடன. காசிநாதன்
குடந்தை கல்வெட்டுகள்	திருமதி நா. மார்க்சீய காந்தி
கோபுரக் கலை மரபு	முனைவர் குடவாயில் பாலசுப்ரமணியன்
தமிழ்நாட்டு வரலாறு சோழப் பெருவேந்தர் காலம்	தமிழ் வளர்ச்சித்துறை வெளியீடு
சோழர் காலத்துக் கோயிலும் சமூகமும்	வல்லிபுரம் மகேஸ்வரன்
நெஞ்சையள்ளும் தஞ்சை	நா. எத்திராஜ்
பெண் தெய்வ வழிபாடு	மு. நளினி, இரா. கலைக்கோவன்
சோழர் வரலாறு	டாக்டர் கே.கே. பிள்ளை
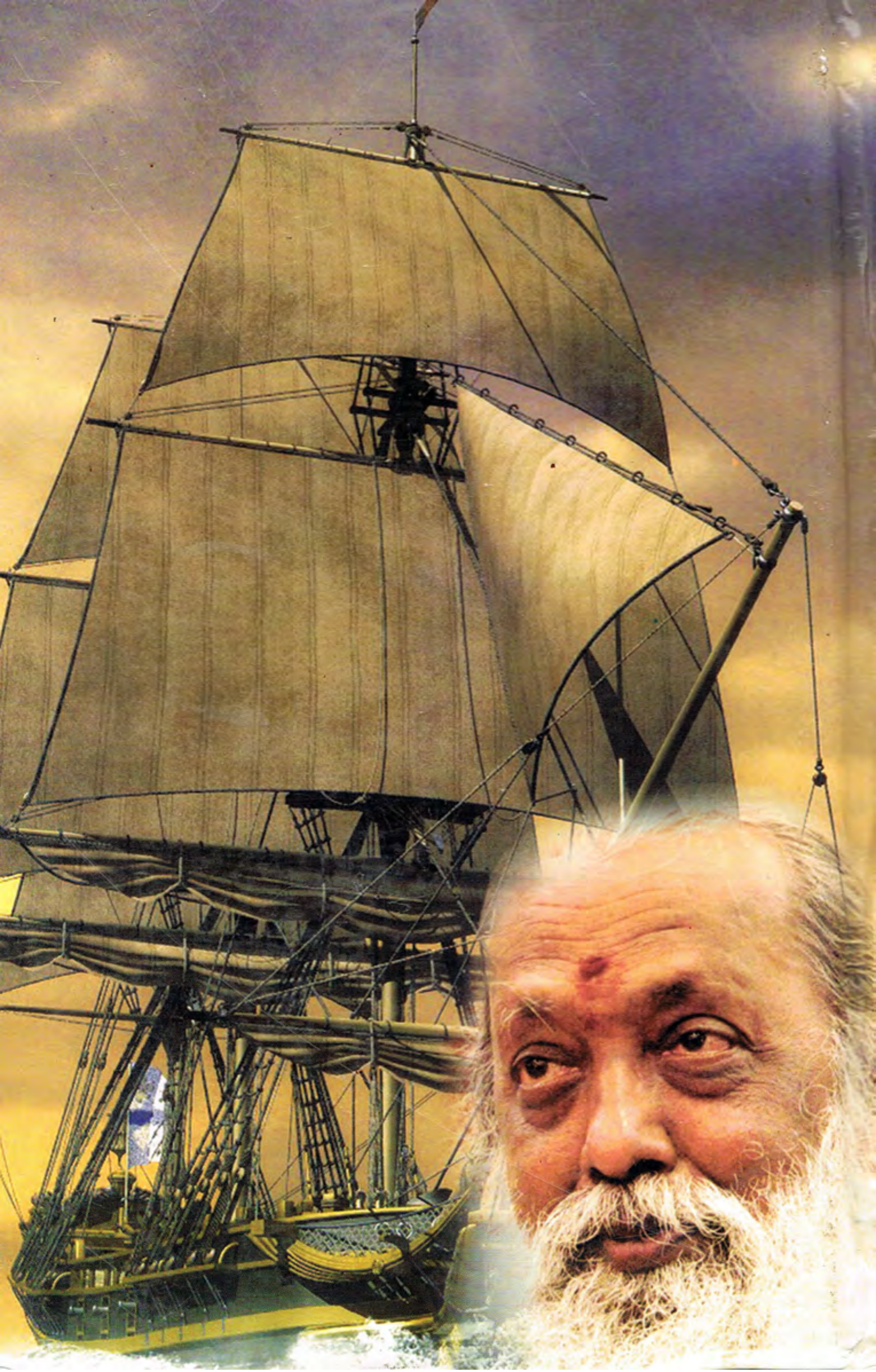
ஆய்வில் பூத்த மலர்கள்	அ. அப்துல் மஜீத்
தமிழ்நாட்டுத் தொல்லியல் அகழ்வாய்வுகள்	சு. இராசவேலு, கோ. திருமூர்த்தி
தமிழ்நாட்டு வரலாறு	டாக்டர் ஏ. சுவாமிநாதன்
குடமுழா (பஞ்சமுக வாத்தியம்)	குடவாயில் பாலசுப்ரமணியன்
பொய்யிலி மலை	டாக்டர் இரா. நாகசாமி